Manual Table of Contents

SECCIÓN 501-10 Asientos

APLICACIÓN DEL VEHÍCULO: Windstar

CONTENIDO **PÁGINA**

DESCRIPCIÓN Y FUNCIONAMIENTO

Asientos....501-10-3

DIAGNÓSTICO Y COMPROBACIONES

Asientos....501-10-4
Prueba precisa....501-10-6
Tabla de síntomas....501-10-4

DESMONTAJE E INSTALACIÓN

Asiento del conductor....501-10-88
Asiento del pasajero....501-10-95
Base del asiento —Dos y tres pasajeros, segunda y tercera fila....501-10-121
Cabecera de asiento trasero —Asiento con cubo de consola, segunda fila....501-10-69
Cabecera de asiento trasero —Asiento con cubo, segunda fila....501-10-68
Cabecera de asiento trasero —Dos y tres pasajeros, segunda y tercera fila....501-10-70
Guía del asiento —Asiento con cubo de consola, segunda fila....501-10-118
Guía del asiento —Asiento con cubo, segunda fila....501-10-116
Guía del asiento —Delantero....501-10-103
Guía del asiento —Dos pasajeros, segunda y tercera filas....501-10-119
Interruptor de control de asiento....501-10-41
Interruptor de control del ajustador lumbar....501-10-48
Motor del soporte lumbar....501-10-122
Reclinador del respaldo del asiento —Asiento con cubo de consola, segunda fila....501-10-82
Reclinador del respaldo del asiento —Asiento con cubo, segunda fila....501-10-80
Reclinador del respaldo del asiento —Asiento de dos pasajeros, segunda y tercera filas....501-10-84
Reclinador del respaldo del asiento —Asiento de tres pasajeros, segunda y tercera filas....501-10-86
Reclinador del respaldo del asiento —Asiento delantero....501-10-71
Reposabrazos....501-10-55
Reposabrazos —Asiento con consola, segunda fila....501-10-56
Respaldo del asiento delantero....501-10-57
Sensor de posición del asiento....501-10-127

DESMONTAJE Y MONTAJE

Cabecera de asiento trasero —Asiento con cubo de consola, segunda fila....501-10-144
Cabecera de asiento trasero —Asiento con cubo, segunda fila....501-10-143
Cabecera de asiento trasero —Asiento de dos y tres pasajeros, segunda y tercera filas....501-10-146
Cojín del asiento delantero....501-10-150
Respaldo del asiento delantero....501-10-133
Respaldo del asiento trasero —Asiento con cubo, segunda fila....501-10-156

CONTENIDO **PÁGINA**

Respaldo del asiento trasero —Asiento de cubo con consola, segunda fila 501-10-158
Respaldo del asiento trasero —Dos y tres pasajeros, segunda y tercera filas 501-10-160
PROCEDIMIENTOS GENERALES
Desactivación y reactivación del sistema de restricción suplementario (SRS) 501-10-167
ESPECIFICACIONES....501-10-188

DESCRIPCIÓN Y FUNCIONAMIENTO

Asientos

- Existen tres tipos de asientos utilizados comúnmente en este vehículo: de cubo, de banca y de banca ajustable.
- En los asientos de la segunda y tercera filas se utiliza un pestillo de liberación opcional del respaldo del asiento. El pestillo permite que el respaldo del asiento se incline hasta quedar en posición horizontal.
- Los asientos delanteros (60012) están montados sobre dos correderas (61705) de asiento delantero las cuales permiten el movimiento hacia adelante y hacia atrás.
- Las correderas del asiento delantero están montadas en un ensamble de soporte.
- El asiento de cubo (quad) de la segunda fila cuenta con una corredera de diseño de punta/deslizable lo cual permite entrar y salir fácilmente del vehículo.
- Hay un pedestal atornillado al cubo (quad) de la segunda fila y al asiento de banca de tres pasajeros.
- Los asientos de la fila delantera están atornillados al piso del vehículo.
- Los asientos de la segunda y tercera fila están sujetos al vehículo por medio de ganchos movidos con una palanca.

Asientos de seguridad para niños

- Los asientos de seguridad para niños sujetos a los asientos de banca no son reparables. El asiento está diseñado para ser reemplazado únicamente como unidad.

Asientos - Sistema de soporte lumbar

El sistema de soporte lumbar consiste de un interruptor del control del asiento (14C715), ajustador (65500) del cojín del respaldo del asiento delantero, un ensamble de bomba y motor, así como el arnés de cableado y la tubería de plástico correspondientes.

Asientos - Bolsa lateral de aire

⚠ ADVERTENCIA: Para evitar un despliegue accidental y posibles daños personales, se debe agotar el suministro de energía del respaldo antes de reparar o reemplazar alguno de los componentes del sistema suplementario de protección (SRS) de la bolsa delantera o lateral de aire y antes de reparar, reemplazar, ajustar o conectar los componentes que se encuentren cerca de los sensores de la bolsa delantera o lateral de aire, tales como las puertas, el tablero de instrumentos, los pestillos de la puerta de la consola, las trabas de las cerraduras, los asientos y el pestillo del cofre.

Refiérase al manual de taller del vehículo para determinar la localización de los sensores de la bolsa delantera de aire.

Los sensores de la bolsa lateral de aire están localizados en o cerca de la base del pilar B.

Para agotar la energía del suministro de energía de respaldo, desconecte el cable a tierra de la batería y espere por lo menos un minuto. Asegúrese de desconectar las baterías y los suministros auxiliares de energía (si así está equipado).

⚠ ADVERTENCIA: Nunca pruebe los conectores del módulo de la bolsa de aire. Si lo hace, se desplegará la bolsa de aire, lo cual puede ocasionar una lesión personal.

El asiento delantero puede contener un módulo de bolsa lateral de aire opcional. El módulo de la bolsa lateral de aire está atornillado al bastidor del respaldo del asiento. Para más información, refiérase a la Sección 501-20B

DIAGNÓSTICO Y COMPROBACIONES

Asientos

Para información sobre los diagramas de cableado y conectores, consulte el diagrama 122 .

Para información sobre los diagramas de cableado y conectores, consulte el diagrama 120 .

Herramientas especiales

ST1137-A	Medidor automotriz 73III 105-R0057 o equivalente
ST2512-A	Herramienta de diagnóstico del sistema de protección (se requieren 2) 418-F403
ST2506-A	Herramienta de diagnóstico del sistema de protección (se requieren 2) 418-F088 (105-R0012)
ST2507-A	Herramienta de diagnóstico del sistema de protección (se requieren 2) 418-133 (40-009)

Advertencia de la herramienta de diagnóstico del sistema de protección

⚠ **ADVERTENCIA: La herramienta de diagnóstico del sistema de protección es únicamente para dar servicio al sistema de protección. Antes de usar el vehículo, retírela. El no retirarla puede causar daño y posible violación de los estándares de seguridad del vehículo.**

Inspección y verificación

1. Verifique la queja del cliente haciendo funcionar el sistema.
2. Inspeccione visualmente para detectar signos obvios de daños mecánicos o eléctricos.

Hoja de inspección visual

Mecánica	Electricidad
• Ensamble de corredera del asiento • Motor lumbar • Cojín de ajuste lumbar del respaldo del asiento • Manguera de ajuste lumbar del respaldo del asiento	• Fusible 104 (40A) de la caja de conexiones de la batería (BJB) • Fusible de la CJB 122 (40A) • Interruptor del control de regulador del asiento • Interruptor del control del asiento lumbar • Motores de la corredera del asiento • Arnés de cableado

3. Si se encuentra una causa obvia de un problema observado o informado, corrija la causa (si es posible) antes de proceder al siguiente paso.
4. Si el problema no es evidente a primera vista, verifique los síntomas y refiérase al Tabla de síntomas.

Tabla de síntomas

Refiérase al Manual de diagramas de cableado para localizar los números de conectores mencionados en las pruebas precisas.

DIAGNÓSTICO Y COMPROBACIONES (CONTINUACIÓN)

Tabla de síntomas

Condición	Fuentes posibles	Acción
• No funciona el asiento eléctrico - lado izquierdo	• Fusible 104 (40A) BJB. • Interruptor del control del asiento. • Ensamble de la corredera del asiento. • Circuitos.	• Vaya a la prueba precisa A.
• No funciona el asiento eléctrico - lado derecho	• Fusible de la CJB 122 (40A). • Interruptor del control del asiento. • Ensamble de la corredera del asiento. • Circuitos	• Continúe con la prueba precisa B.
• El asiento eléctrico no se mueve verticalmente - altura delantera	• Interruptor del control del asiento. • Ensamble de la corredera del asiento. • Circuitos.	• Vaya a la prueba precisa C.
• El asiento eléctrico no se mueve verticalmente - altura trasera	• Interruptor del control del asiento. • Ensamble de la corredera del asiento. • Circuitos.	• Vaya a la prueba precisa D.
• El asiento eléctrico no se mueve horizontalmente	• Interruptor del control del asiento. • Ensamble de la corredera del asiento. • Circuito.	• Vaya a la prueba precisa E
• El soporte lumbar eléctrico no funciona	• Cojín de ajuste lumbar del respaldo del asiento. • Interruptor del control del asiento lumbar. • Motor lumbar. • Circuitos.	• Vaya a la prueba precisa F.

DIAGNÓSTICO Y COMPROBACIONES (CONTINUACIÓN)

Prueba precisa

PRUEBA PRECISA A: El asiento eléctrico no funciona - lado izquierdo

CONDICIONES PARA LA COMPROBACIÓN	PRUEBA/RESULTADOS/MEDIDAS A TOMAR
A1 Revise la energía en el interruptor del control del asiento del lado izquierdo	
⚠ **ADVERTENCIA: La herramienta de diagnóstico del sistema de protección es únicamente para dar servicio al sistema de protección. Antes de usar el vehículo, retírela. El no retirarla puede causar daño y posible violación de los estándares de seguridad del vehículo.** **NOTA:** Si se le está dando servicio a un asiento equipado con una bolsa de aire montada a un lado y/o un sistema tensor de cinturón de seguridad **se debe desactivar el sistema de bolsa de aire.** Refiérase a Desactivación y reactivación del sistema de restricción suplementario (SRS) en la porción de Procedimientos Generales en esta sección. **NOTA:** La herramienta de diagnóstico del sistema de protección **DEBE** instalarse debajo de los asientos en la bolsa lateral de aire y el tensor del cinturón de seguridad (si así está equipado a los conectores de piso. No se deben efectuar diagnósticos o reparaciones en un sistema de bolsa lateral de aire y/o un sistema tensor de cinturón de seguridad con los asientos en el vehículo. Antes de intentar diagnosticar/reparar el sistema de bolsa lateral de aire y/o el sistema del tensor del cinturón de seguridad, se deben desmontar los asientos del vehículo e instalar la herramienta de diagnóstico del sistema de protección en la bolsa lateral de aire y los conectores del tensor del cinturón de seguridad en los conectores de piso. **Se debe retirar la herramienta de diagnóstico del sistema de protección antes de hacer funcionar el vehículo en carretera.** **NOTA:** Se pueden efectuar diagnósticos en los sistemas de asientos además de la bolsa lateral de aire o el sistema tensor del cinturón de seguridad (lumbar, controlado por clima, calentado, corredera de asiento energizada) con el asiento instalado en el vehículo siempre y cuando la herramienta de diagnóstico del sistema de protección se instale debajo de los asientos en la bolsa lateral de aire y tensor del cinturón de seguridad a los conectores de piso. **NOTA:** Después de diagnosticar/reparar un sistema de asientos, **la herramienta de diagnóstico del sistema de protección se debe retirar antes de hacer funcionar el vehículo en carretera.** **NOTA:** Si se desactivó el sistema suplementario de protección (SRS), reconecte la batería. Para más información, refiérase a la Sección 414-01	
2 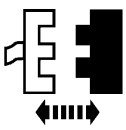 Interruptor C309 de control del asiento del lado izquierdo 3 	1 Desactive el sistema suplementario de protección (SRS) en vehículos con bolsas laterales de aire. Refiérase a Desactivación y reactivación del sistema de restricción suplementario (SRS) en la porción de Procedimientos generales en esta sección.

(CONTINUACIÓN)

DIAGNÓSTICO Y COMPROBACIONES (CONTINUACIÓN)

PRUEBA PRECISA A: El asiento eléctrico no funciona - lado izquierdo (CONTINUACIÓN)

CONDICIONES PARA LA COMPROBACIÓN	PRUEBA/RESULTADOS/MEDIDAS A TOMAR
A1 Revise la energía en el interruptor del control del asiento del lado izquierdo (CONTINUACIÓN)	
4 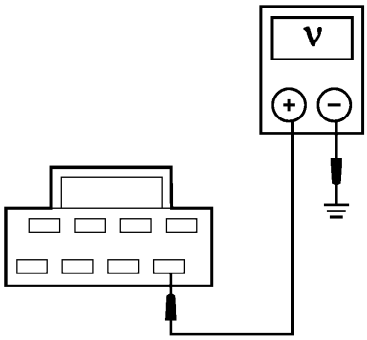 AN2113-A	4 Mida el voltaje entre el C309 del interruptor del control del asiento del lado izquierdo terminal 8, circuito 566 (DG), lado del arnés y la tierra. • ¿El voltaje es mayor de 10 voltios? → **Sí** Vaya a **A2**. → **No** Repare el circuito. Compruebe que el sistema funcione correctamente. Reactive el sistema suplementario de protección (SRS) en vehículos con bolsas laterales de aire. Refiérase Desactivación y reactivación del sistema de restricción suplementario (SRS) en la porción de Procedimientos generales en esta sección. Pruebe el sistema suplementario de protección (SRS). Refiérase a la Sección 501-20B.
A2 Revise si el circuito 1205 (BK) está abierto	
1 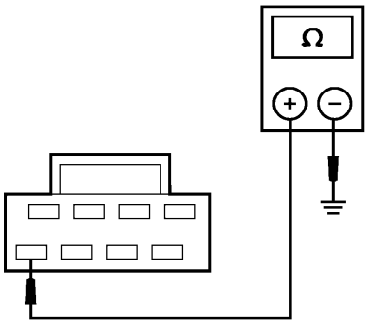 AN2078-A	1 Mida la resistencia entre el C309 del interruptor del control del asiento del lado izquierdo terminal 5, circuito 1205 (BK), lado del arnés y la tierra. • ¿La resistencia es de 5 ohmios o menos? → **Sí** Vaya a **A3**. → **No** Repare el circuito. Compruebe que el sistema funcione correctamente. Reactive el sistema suplementario de protección (SRS) en vehículos con bolsas laterales de aire. Refiérase a Desactivación y reactivación del sistema de restricción suplementario (SRS) en la porción de Procedimientos Generales de esta sección. Pruebe el sistema suplementario de protección (SRS). Refiérase a la Sección 501-20B.

(CONTINUACIÓN)

DIAGNÓSTICO Y COMPROBACIONES (CONTINUACIÓN)

PRUEBA PRECISA A: El asiento eléctrico no funciona - lado izquierdo (CONTINUACIÓN)

CONDICIONES PARA LA COMPROBACIÓN	PRUEBA/RESULTADOS/MEDIDAS A TOMAR
A3 Revise el interruptor del asiento del lado izquierdo	
	1 Efectúe la prueba de componentes del interruptor del control del asiento del lado izquierdo. Refiérase a Diagramas de cableado. • ¿Pasó la prueba el interruptor del control del asiento del lado izquierdo? → **Sí** Vaya a **A4**. → **No** Instale un nuevo interruptor del control del asiento del lado izquierdo. Refiérase a Interruptor de control de asiento. Pruebe el funcionamiento normal del sistema. Reactive el sistema suplementario de protección (SRS) en vehículos con bolsas laterales de aire. Refiérase a Desactivación y reactivación del sistema de restricción suplementario (SRS) en la porción de Procedimientos Generales de esta sección. Pruebe el sistema suplementario de protección (SRS). Refiérase a la Sección 501-20B.

(CONTINUACIÓN)

DIAGNÓSTICO Y COMPROBACIONES (CONTINUACIÓN)

PRUEBA PRECISA A: El asiento eléctrico no funciona - lado izquierdo (CONTINUACIÓN)

CONDICIONES PARA LA COMPROBACIÓN	PRUEBA/RESULTADOS/MEDIDAS A TOMAR
A4 Revise la corredera del asiento	
	1 Compruebe que no haya obstrucción o algo atorado en la corredera del asiento. • ¿Se encontró algo atorado u obstrucción en la corredera del asiento? → **Sí** Repare la corredera del asiento. Pruebe el funcionamiento normal del sistema. Reactive el sistema suplementario de protección (SRS) en vehículos con bolsas laterales de aire. Refiérase a Desactivación y reactivación del sistema de restricción suplementario (SRS) en la porción de Procedimientos Generales de esta sección. Pruebe el sistema suplementario de protección (SRS). Refiérase a la Sección 501-20B. → **No** Instale una nueva corredera de asiento. Refiérase a Guía del asiento—Delantero. Compruebe que el sistema funcione correctamente. Reactive el sistema suplementario de protección (SRS) en vehículos con bolsas laterales de aire. Refiérase a Desactivación y reactivación del sistema de restricción suplementario (SRS) en la porción de Procedimientos Generales de esta sección. Pruebe el sistema suplementario de protección (SRS). Refiérase a la Sección 501-20B.

DIAGNÓSTICO Y COMPROBACIONES (CONTINUACIÓN)

PRUEBA PRECISA B: No funciona el asiento eléctrico - lado derecho

CONDICIONES PARA LA COMPROBACIÓN	PRUEBA/RESULTADOS/MEDIDAS A TOMAR
B1 Revise la energía en el interruptor del control del asiento del lado derecho	

ADVERTENCIA: La herramienta de diagnóstico del sistema de protección es únicamente para dar servicio al sistema de protección. Retírela antes de usar el vehículo. El no retirarla puede causar daño y posible violación de los estándares de seguridad del vehículo.

NOTA: Si se le está dando servicio a asiento equipado con una bolsa lateral de aire montada y/o un sistema de tensor de cinturón de seguridad **se debe desactivar el sistema de la bolsa de aire.** Refiérase a Desactivación y reactivación del sistema de restricción suplementario (SRS) en la porción de Procedimientos Generales de esta sección.

NOTA: Las herramientas de diagnóstico de sistema de protección **DEBEN** instalarse debajo de los asientos en la bolsa lateral de aire y el tensor del cinturón de seguridad (si así está equipado) a los conectores de piso. No se deben efectuar diagnósticos o reparaciones en un sistema de bolsa lateral de aire y/o un sistema tensor de cinturón de seguridad con los asientos en el vehículo. Antes de intentar diagnosticar/reparar el sistema de bolsa lateral de aire y/o el sistema del tensor del cinturón de seguridad, se deben desmontar los asientos del vehículo e instalar la herramienta de diagnóstico del sistema de protección en la bolsa lateral de aire y los conectores del tensor del cinturón de seguridad en los conectores de piso. **Se debe retirar la herramienta de diagnóstico del sistema de protección antes de hacer funcionar el vehículo en carretera.**

NOTA: Se pueden efectuar diagnósticos en los sistemas de asientos además de la bolsa lateral de aire o el sistema tensor del cinturón de seguridad (lumbar, controlado por clima, calentado, corredera de asiento energizada) con el asiento instalado en el vehículo, siempre y cuando la herramienta de diagnóstico del sistema de protección se instale debajo de los asientos en la bolsa lateral de aire y tensor del cinturón de seguridad a los conectores de piso.

NOTA: Después de diagnosticar/reparar un sistema de asientos, **la herramienta de diagnóstico del sistema de protección se debe retirar antes de hacer funcionar el vehículo en carretera.**

NOTA: Si se desactivó el sistema suplementario de protección (SRS), reconecte la batería. Para más información, refiérase a la Sección 414-01

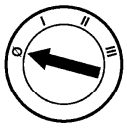 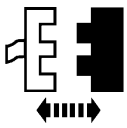 Interruptor del control del asiento del lado derecho C357	1 Desactive el sistema suplementario de protección (SRS) en vehículos con bolsa lateral de aire. Refiérase a Desactivación y reactivación del sistema de restricción suplementario (SRS) en la porción de Procedimientos Generales de esta sección.

(CONTINUACIÓN)

DIAGNÓSTICO Y COMPROBACIONES (CONTINUACIÓN)

PRUEBA PRECISA B: No funciona el asiento eléctrico - lado derecho (CONTINUACIÓN)

CONDICIONES PARA LA COMPROBACIÓN	PRUEBA/RESULTADOS/MEDIDAS A TOMAR
B1 Revise la energía en el interruptor del control del asiento del lado derecho (CONTINUACIÓN)	
5 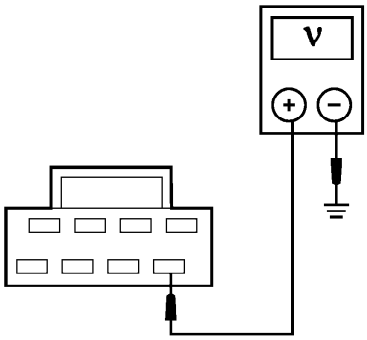 AN2113-A	5 Mida el voltaje entre C357 del interruptor del control del asiento terminal 8, circuito 51 (BK/WH), lado del arnés y la tierra. • ¿El voltaje es mayor de 10 voltios? → **Sí** Vaya a **B2**. → **No** Repare el circuito. Pruebe el sistema para que funcione normalmente. Reactive el sistema suplementario de protección (SRS) en vehículos con bolsa lateral de aire. Refiérase a Desactivación y reactivación del sistema de restricción suplementario (SRS) en la porción de Procedimientos Generales de esta sección. Pruebe el sistema suplementario de protección (SRS). Refiérase a la Sección 501-20B.
B2 Revise si el circuito 1205 (BK) está abierto	
1 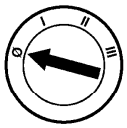 2 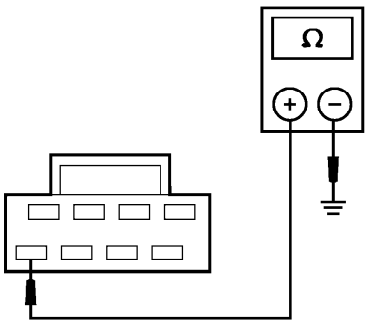 AN2078-A	2 Mida la resistencia entre el interruptor del control del asiento del lado derecho C357 terminal 5, circuito 1205 (BK), lado del arnés y la tierra. • ¿Es la resistencia menor de 5 ohmios? → **Sí** Vaya a **B3**. → **No** Repare el circuito. Compruebe que el sistema funcione correctamente. Reactive el sistema suplementario de protección (SRS) en vehículos con bolsa lateral de aire. Refiérase a Desactivación y reactivación del sistema de restricción suplementario (SRS) en la porción de Procedimientos Generales de esta sección. Pruebe el sistema suplementario de protección (SRS). Refiérase a la Sección 501-20B.

(CONTINUACIÓN)

DIAGNÓSTICO Y COMPROBACIONES (CONTINUACIÓN)

PRUEBA PRECISA B: No funciona el asiento eléctrico - lado derecho (CONTINUACIÓN)

CONDICIONES PARA LA COMPROBACIÓN	PRUEBA/RESULTADOS/MEDIDAS A TOMAR
B3 Revise del interruptor del control del asiento del lado derecho	
	1 Efectúe la prueba de componente del interruptor del control del asiento del lado derecho. Refiérase a Diagramas de cableado. • ¿Pasó la prueba el interruptor del control del asiento del lado derecho? → **Sí** Vaya a **B4**. → **No** Instale un nuevo interruptor del control del asiento del lado derecho. Refiérase a Interruptor de control de asiento. Compruebe que el sistema funcione correctamente. Reactive el sistema suplementario de protección (SRS) en vehículos con bolsa lateral de aire Refiérase a Desactivación y reactivación del sistema de restricción suplementario (SRS) en la porción de Procedimientos Generales de esta sección. Pruebe el sistema suplementario de protección (SRS). Refiérase a la Sección 501-20B.

(CONTINUACIÓN)

DIAGNÓSTICO Y COMPROBACIONES (CONTINUACIÓN)

PRUEBA PRECISA B: No funciona el asiento eléctrico - lado derecho (CONTINUACIÓN)

CONDICIONES PARA LA COMPROBACIÓN	PRUEBA/RESULTADOS/MEDIDAS A TOMAR
B4 Revise la corredera del asiento	
	1 Compruebe que no haya obstrucción o algo atorado en la corredera del asiento. • ¿Encontró alguna obstrucción o algo atorado en la corredera del asiento? → **Sí** Repare la corredera del asiento. Pruebe que el sistema funcione normalmente. Reactive el sistema suplementario de protección (SRS) en vehículos con bolsa lateral de aire Refiérase a Desactivación y reactivación del sistema de restricción suplementario (SRS) en la porción de Procedimientos Generales de esta sección. Pruebe el sistema suplementario de protección (SRS). Refiérase a la Sección 501-20B. → **No** Instale una nueva corredera de asiento. Compruebe que el sistema funcione correctamente. Reactive el sistema suplementario de protección (SRS) en vehículos con bolsa lateral de aire. Refiérase a Desactivación y reactivación del sistema de restricción suplementario (SRS) en la porción de Procedimientos Generales de esta sección. Pruebe el sistema suplementario de protección (SRS). Refiérase a la Sección 501-20B.

DIAGNÓSTICO Y COMPROBACIONES (CONTINUACIÓN)

PRUEBA PRECISA C: El asiento eléctrico no se mueve verticalmente - altura delantera

CONDICIONES PARA LA COMPROBACIÓN	PRUEBA/RESULTADOS/MEDIDAS A TOMAR
C1 Revise los circuitos de suministro de energía del motor	
⚠ **ADVERTENCIA: La herramienta de diagnóstico del sistema de protección es únicamente para dar servicio al sistema de protección. Antes de usar el vehículo, retírela. El no retirarla puede causar daño y posible violación de los estándares de seguridad del vehículo.** **NOTA:** Si se está dando servicio a un asiento equipado con bolsa lateral de aire montada a un lado y/o a un sistema de tensor de cinturón de seguridad **se debe desactivar el sistema de bolsa de aire.** Refiérase a Desactivación y reactivación del sistema de restricción suplementario (SRS) en la porción de Procedimientos Generales de esta sección. **NOTA:** La herramienta de diagnóstico del sistema de protección **DEBE** instalarse debajo de los asientos en la bolsa lateral de aire y el tensor del cinturón de seguridad (si así está equipado) a los conectores de piso. No se deben efectuar diagnósticos o reparaciones en un sistema de bolsa lateral de aire y/o un sistema tensor de cinturón de seguridad con los asientos en el vehículo. Antes de intentar diagnosticar/reparar el sistema de bolsa lateral de aire y/o el sistema del tensor del cinturón de seguridad, se deben desmontar los asientos del vehículo e instalar la herramienta de diagnóstico del sistema de protección en la bolsa lateral de aire y los conectores del tensor del cinturón de seguridad en los conectores de piso. **Se debe retirar la herramienta de diagnóstico del sistema de protección antes de hacer funcionar el vehículo en carretera.** **NOTA:** Se pueden efectuar diagnósticos en los sistemas de asientos además de la bolsa lateral de aire o el sistema tensor del cinturón de seguridad (lumbar, controlado por clima, calentado, corredera de asiento energizada) con el asiento instalado en el vehículo, siempre y cuando la herramienta de diagnóstico del sistema de protección se instale debajo de los asientos en la bolsa lateral de aire y tensor del cinturón de seguridad a los conectores de piso. **NOTA:** Después de diagnosticar/reparar un sistema de asientos, **la herramienta de diagnóstico del sistema de protección se debe retirar antes de hacer funcionar el vehículo en carretera.**	
2 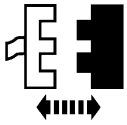 Motor delantero de altura C319 (lado izquierdo) o C358 (lado derecho)	1 Desactive el sistema suplementario de protección (SRS) en vehículos con bolsa de aire. Refiérase a Desactivación y reactivación del sistema de restricción suplementario (SRS) en la porción de Procedimientos Generales de esta sección.

(CONTINUACIÓN)

DIAGNÓSTICO Y COMPROBACIONES (CONTINUACIÓN)

PRUEBA PRECISA C: El asiento eléctrico no se mueve verticalmente - altura delantera (CONTINUACIÓN)

CONDICIONES PARA LA COMPROBACIÓN	PRUEBA/RESULTADOS/MEDIDAS A TOMAR
C1 Revise los circuitos de suministro de energía del motor (CONTINUACIÓN)	
3 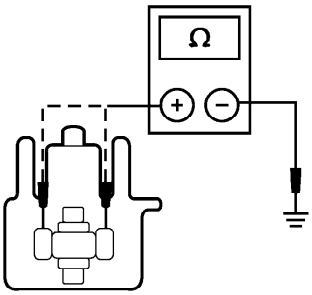 AN2077-A	3 Mida la resistencia entre C319 del motor delantero de altura (lado izquierdo) o C358 (lado derecho) terminal 1, circuito 979 (RD/LB), lado del arnés y la tierra; y entre el C319 del motor delantero de altura (lado izquierdo) o C358 (lado derecho) terminal 2, circuito 990 (YE/LB), lado del arnés y la tierra. • ¿Son las resistencias menores de 5 ohmios? → **Sí** Vaya a **C4**. → **No** Para el lado izquierdo, Vaya a **C2**. Para el lado derecho, Vaya a **C3**.
C2 Revise el circuito del asiento del lado izquierdo 979 (RD/LB) y 990 (YE/LB) para detectar si está abierto	
1 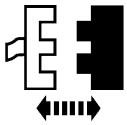 Interruptor del control del asiento del lado izquierdo C309	

(CONTINUACIÓN)

DIAGNÓSTICO Y COMPROBACIONES (CONTINUACIÓN)

PRUEBA PRECISA C: El asiento eléctrico no se mueve verticalmente - altura delantera (CONTINUACIÓN)

CONDICIONES PARA LA COMPROBACIÓN	PRUEBA/RESULTADOS/MEDIDAS A TOMAR
C2 Revise el circuito del asiento del lado izquierdo 979 (RD/LB) y 990 (YE/LB) para detectar si está abierto (CONTINUACIÓN)	
2 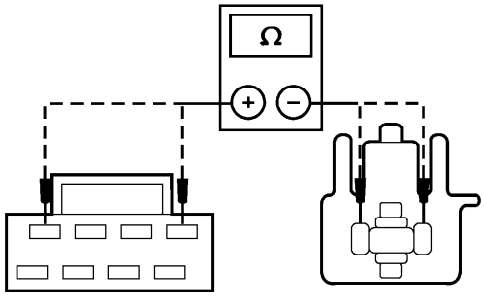 AN2081-A	2 Mida la resistencia entre C319 del motor delantero de altura terminal 1, circuito 979 (RD/LB), lado del arnés y el C309 del interruptor del control del asiento del lado derecho terminal 1, circuito 979 (RD/LB), lado del arnés; y entre el C319 del motor delantero de altura terminal 2, circuito 990 (YE/LB), lado del arnés y el C309 del interruptor del control del asiento del lado derecho terminal 4, circuito 990 (YE/LB), lado del arnés. • ¿Las resistencias son menores de 5 ohmios? → **Sí** Instale un nuevo interruptor del control del asiento del lado derecho. Refiérase a Interruptor de control de asiento. Compruebe que el sistema funcione correctamente. Reactive el sistema suplementario de protección (SRS) en vehículos con bolsa lateral de aire Refiérase a Desactivación y reactivación del sistema de restricción suplementario (SRS) en la porción de Procedimientos Generales de esta sección. Pruebe el sistema suplementario de protección (SRS). Refiérase a la Sección 501-20B. → **No** Repare los circuitos según sea necesario. Compruebe que el sistema funcione correctamente. Reactive el sistema suplementario de protección (SRS) en vehículos con bolsa lateral de aire Refiérase a Desactivación y reactivación del sistema de restricción suplementario (SRS) en la porción de Procedimientos Generales de esta sección. Pruebe el sistema suplementario de protección (SRS). Refiérase a la Sección 501-20B.
C3 Revise el circuito del asiento del lado derecho, 979 (RD/LB) y 990 (YE/LB) para detectar si está abierto	
1 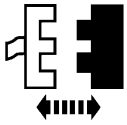 Interruptor del control del asiento del lado derecho C357	

(CONTINUACIÓN)

DIAGNÓSTICO Y COMPROBACIONES (CONTINUACIÓN)

PRUEBA PRECISA C: El asiento eléctrico no se mueve verticalmente - altura delantera (CONTINUACIÓN)

CONDICIONES PARA LA COMPROBACIÓN	PRUEBA/RESULTADOS/MEDIDAS A TOMAR
C3 Revise el circuito del asiento del lado derecho, 979 (RD/LB) y 990 (YE/LB) para detectar si está abierto (CONTINUACIÓN)	
2 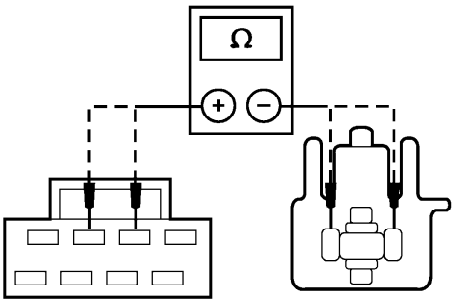 AN2072-A	2 Mida la resistencia entre el C358 motor delantero de altura terminal 1, circuito 979 (RD/LB), lado del arnés y el C357 del interruptor del control del asiento del lado derecho terminal 3, circuito 979 (RD/LB), lado del arnés; y entre el C358 del motor delantero de altura terminal 2, circuito 990 (YE/LB), lado del arnés y el C357 del interruptor del control del asiento del lado derecho terminal 2, circuito 990 (YE/LB), del lado del arnés. • ¿La resistencia es menor de 5 ohmios? → **Sí** Instale un nuevo interruptor del control del asiento del lado derecho. Refiérase a Interruptor de control de asiento. Compruebe que el sistema funcione correctamente. Reactive el sistema suplementario de protección (SRS) en vehículos con bolsa lateral de aire Refiérase a Desactivación y reactivación del sistema de restricción suplementario (SRS) en la porción de Procedimientos Generales de esta sección. Pruebe el sistema suplementario de protección (SRS). Refiérase a la Sección 501-20B. → **No** Repare los circuitos según sea necesario. Pruebe el funcionamiento normal del sistema. Reactive el sistema suplementario de protección (SRS) en vehículos con bolsa lateral de aire Refiérase a Desactivación y reactivación del sistema de restricción suplementario (SRS) en la porción de Procedimientos Generales de esta sección. Pruebe el sistema suplementario de protección (SRS). Refiérase a la Sección 501-20B.
C4 Revise la entrada de la posición delantera hacia arriba	
1 Interruptor del control del asiento C309 (lado izquierdo) o C357 (lado derecho) 2 	

(CONTINUACIÓN)

DIAGNÓSTICO Y COMPROBACIONES (CONTINUACIÓN)

PRUEBA PRECISA C: El asiento eléctrico no se mueve verticalmente - altura delantera (CONTINUACIÓN)

CONDICIONES PARA LA COMPROBACIÓN	PRUEBA/RESULTADOS/MEDIDAS A TOMAR
C4 Revise la entrada de la posición delantera hacia arriba (CONTINUACIÓN)	
3 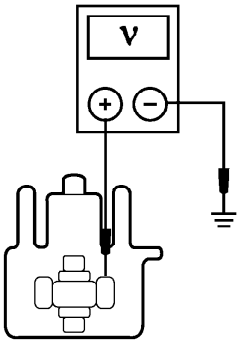 AN2095-A	3 Mida el voltaje entre el C319 del motor delantero de altura (lado izquierdo) o el C358 (lado derecho) terminal 1, circuito 979 (RD/LB), lado del arnés y la tierra. 4 Accione el interruptor del control del asiento a la posición adelante arriba. • ¿Es el voltaje mayor de 10 voltios? → **Sí** Vaya a **C5**. → **No** Instale un nuevo interruptor del control del asiento. Refiérase a Interruptor de control de asiento. Compruebe que el sistema funcione correctamente. Reactive el sistema suplementario de protección (SRS) en vehículos con bolsa lateral de aire Refiérase a Desactivación y reactivación del sistema de restricción suplementario (SRS) en la porción de Procedimientos Generales de esta sección. Pruebe el sistema suplementario de protección (SRS). Refiérase a la Sección 501-20B.

(CONTINUACIÓN)

DIAGNÓSTICO Y COMPROBACIONES (CONTINUACIÓN)

PRUEBA PRECISA C: El asiento eléctrico no se mueve verticalmente - altura delantera (CONTINUACIÓN)

CONDICIONES PARA LA COMPROBACIÓN	PRUEBA/RESULTADOS/MEDIDAS A TOMAR
C5 Revise la entrada de la posición delantera hacia abajo	
1 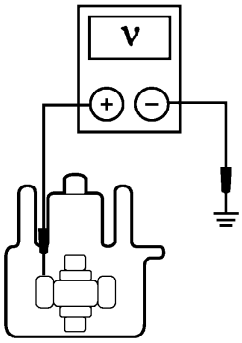 AR1906-A	1 Mida el voltaje entre el C319 del motor delantero de altura (lado izquierdo) o C358 (lado derecho) terminal 2, circuito 990 (YE/LB), lado del arnés y la tierra. 2 Accione el interruptor del control del asiento a la posición adelante abajo. • ¿El voltaje es mayor de 10 voltios? → **Sí** Instale un nuevo ensamble de corredera del asiento. Refiérase a Guía del asiento—Delantero. Compruebe que el sistema funcione correctamente. Reactive el sistema suplementario de protección (SRS) en vehículos con bolsa lateral de aire Refiérase a Desactivación y reactivación del sistema de restricción suplementario (SRS) en la porción de Procedimientos Generales de esta sección. Pruebe el sistema suplementario de protección (SRS). Refiérase a la Sección 501-20B. → **No** Instale un nuevo interruptor del control del asiento. Refiérase a Interruptor de control de asiento. Compruebe el funcionamiento correcto del sistema. Reactive el sistema suplementario de protección (SRS) en vehículos con bolsa lateral de aire Refiérase a Desactivación y reactivación del sistema de restricción suplementario (SRS) en la porción de Procedimientos Generales de esta sección. Pruebe el sistema suplementario de protección (SRS). Refiérase a la Sección 501-20B.

DIAGNÓSTICO Y COMPROBACIONES (CONTINUACIÓN)

PRUEBA PRECISA D: El asiento eléctrico no se mueve verticalmente - altura trasera

CONDICIONES PARA LA COMPROBACIÓN	PRUEBA/RESULTADOS/MEDIDAS A TOMAR
D1 Revise los circuitos de suministro de energía del motor	
⚠ **ADVERTENCIA: La herramienta de diagnóstico del sistema de protección es únicamente para dar servicio al sistema de protección. Antes de usar el vehículo, retírela. El no retirarla puede causar daño y posible violación de los estándares de seguridad del vehículo.** **NOTA:** Si se está dando servicio a un asiento equipado con bolsa lateral de aire montada a un lado y/o a un sistema de tensor de cinturón de seguridad **se debe desactivar el sistema de bolsa de aire** Refiérase a Desactivación y reactivación del sistema de restricción suplementario (SRS) en la porción de Procedimientos Generales de esta sección. **NOTA:** La herramienta de diagnóstico del sistema de protección **DEBE** instalarse debajo de los asientos en la bolsa lateral de aire y el tensor del cinturón de seguridad (si así está equipado) a los conectores de piso. No se deben efectuar diagnósticos o reparaciones en un sistema de bolsa lateral de aire y/o un sistema tensor de cinturón de seguridad con los asientos en el vehículo. Antes de intentar diagnosticar/reparar el sistema de bolsa lateral de aire y/o el sistema del tensor del cinturón de seguridad, se deben desmontar los asientos del vehículo e instalar la herramienta de diagnóstico del sistema de protección en la bolsa lateral de aire y los conectores del tensor del cinturón de seguridad en los conectores de piso. **Se debe retirar la herramienta de diagnóstico del sistema de protección antes de hacer funcionar el vehículo en carretera.** **NOTA:** Se pueden efectuar diagnósticos en los sistemas de asientos además de la bolsa lateral de aire o el sistema tensor del cinturón de seguridad (lumbar, controlado por clima, calentado, corredera de asiento energizada) con el asiento instalado en el vehículo, siempre y cuando la herramienta de diagnóstico del sistema de protección se instale debajo de los asientos en la bolsa lateral de aire y tensor del cinturón de seguridad a los conectores de piso. **NOTA:** Después de diagnosticar/reparar un sistema de asientos, **la herramienta de diagnóstico del sistema de protección se debe retirar antes de hacer funcionar el vehículo en carretera.**	
2 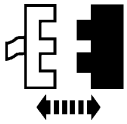 Motor trasero de altura C317 (lado izquierdo) o C359 (lado derecho)	1 **NOTA:** Antes de desconectar la batería, levante el asiento a su posición más alta, después mueva e incline el asiento hasta su posición más adelantada. Desactive el sistema suplementario de protección en vehículos con bolsa lateral de aire. Refiérase a Desactivación y reactivación del sistema de restricción suplementario (SRS) en la porción de Procedimientos Generales de esta sección.

(CONTINUACIÓN)

DIAGNÓSTICO Y COMPROBACIONES (CONTINUACIÓN)

PRUEBA PRECISA D: El asiento eléctrico no se mueve verticalmente - altura trasera (CONTINUACIÓN)

CONDICIONES PARA LA COMPROBACIÓN	PRUEBA/RESULTADOS/MEDIDAS A TOMAR
D1 Revise los circuitos de suministro de energía del motor (CONTINUACIÓN)	
3 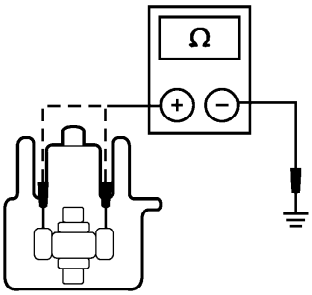 AN2077-A	3 Mida la resistencia entre el C317 del motor trasero de altura (lado izquierdo) o C359 (lado derecho) terminal 1, circuito 983 (RD/LG), lado del arnés y la tierra; y entre el C317 del motor trasero de altura (lado izquierdo) o C359 (lado derecho) terminal 2, circuito 982 (YE/LG), lado del arnés y la tierra. • ¿Son las resistencias menores de 5 ohmios? → **Sí** Vaya a **D4**. → **No** Para el lado izquierdo, Vaya a **D2**. Para el lado derecho, Vaya a **D3**.
D2 Revise el circuito del asiento del lado izquierdo 983 (RD/LG) y 982 (YE/LG) para detectar si está abierto	
1 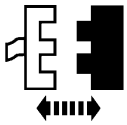 Interruptor del control del asiento del lado izquierdo C309	

(CONTINUACIÓN)

DIAGNÓSTICO Y COMPROBACIONES (CONTINUACIÓN)

PRUEBA PRECISA D: El asiento eléctrico no se mueve verticalmente - altura trasera (CONTINUACIÓN)

CONDICIONES PARA LA COMPROBACIÓN	PRUEBA/RESULTADOS/MEDIDAS A TOMAR
D2 Revise el circuito del asiento del lado izquierdo 983 (RD/LG) y 982 (YE/LG) para detectar si está abierto (CONTINUACIÓN)	
2 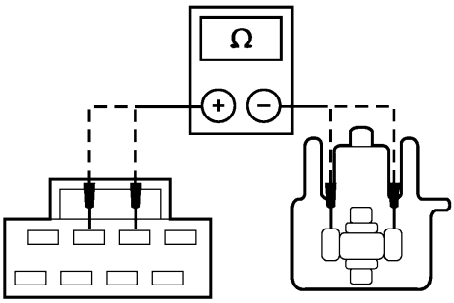 AN2072-A	2 Mida la resistencia entre el C317 del motor trasero de altura terminal 1, circuito 983 (RD/LG), lado del arnés y el C309 del interruptor del control del asiento del lado izquierdo terminal 3, circuito 983 (RD/LG), lado del arnés; y entre el C317 del motor trasero de altura terminal 2, circuito 982 (YE/LG), lado del arnés y el C309 del interruptor del control del asiento del lado izquierdo terminal 2, circuito 982 (YE/LG), lado del arnés. • ¿Son las resistencias de menos de 5 ohmios? → **Sí** Instale un nuevo interruptor del control del asiento. Refiérase a Interruptor de control de asiento. Compruebe que el sistema funcione correctamente. Reactive el sistema suplementario de protección (SRS) en vehículos con bolsa lateral de aire Refiérase a Desactivación y reactivación del sistema de restricción suplementario (SRS) en la porción de Procedimientos Generales de esta sección. Pruebe el sistema suplementario de protección (SRS). Refiérase a la Sección 501-20B. → **No** Repare los circuitos según sea necesario. Compruebe que el sistema funcione correctamente. Reactive el sistema suplementario de protección (SRS) en vehículos con bolsa lateral de aire Refiérase a Desactivación y reactivación del sistema de restricción suplementario (SRS) en la porción de Procedimientos Generales de esta sección. Pruebe el sistema suplementario de protección (SRS). Refiérase a la Sección 501-20B.
D3 Revise el circuito del asiento del lado derecho 983 (RD/LG) y 982 (YE/LG) para detectar si está abierto	
1 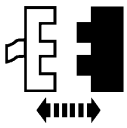 Interruptor del control del asiento del lado derecho C357	

(CONTINUACIÓN)

DIAGNÓSTICO Y COMPROBACIONES (CONTINUACIÓN)

PRUEBA PRECISA D: El asiento eléctrico no se mueve verticalmente - altura trasera (CONTINUACIÓN)

CONDICIONES PARA LA COMPROBACIÓN	PRUEBA/RESULTADOS/MEDIDAS A TOMAR
D3 Revise el circuito del asiento del lado derecho 983 (RD/LG) y 982 (YE/LG) para detectar si está abierto (CONTINUACIÓN)	
2 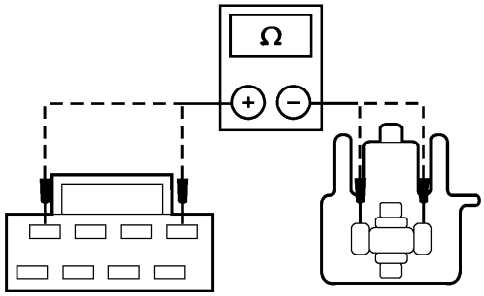 AN2081-A	2 Mida la resistencia entre el C359 del motor trasero de altura terminal 1, circuito 983 (RD/LG), lado del arnés y el C357 del interruptor del control del asiento del lado derecho terminal 1, circuito 983 (RD/LG), lado del arnés; y el C359 del motor trasero de altura terminal 2, circuito 982 (YE/LG), lado del arnés y el C357 del interruptor del control del asiento del lado derecho terminal 4, circuito 982 (YE/LG), lado del arnés. • ¿Las resistencias son menores de 5 ohmios? → **Sí** Instale un interruptor del control del asiento del lado derecho. Refiérase a Interruptor de control de asiento en esta sección. Compruebe que el sistema funcione correctamente. Reactive el sistema suplementario de protección (SRS) en vehículos con bolsa lateral de aire Refiérase a Desactivación y reactivación del sistema de restricción suplementario (SRS) en la porción de Procedimientos Generales de esta sección. Pruebe el sistema suplementario de protección (SRS). Refiérase a la Sección 501-20B. → **No** Repare los circuitos según sea necesario. Compruebe que el sistema funcione correctamente. Reactive el sistema suplementario de protección (SRS) en vehículos con bolsa lateral de aire Refiérase a Desactivación y reactivación del sistema de restricción suplementario (SRS) en la porción de Procedimientos Generales de esta sección. Pruebe el sistema suplementario de protección (SRS). Vaya a Sección 501-20B.
D4 Revise la entrada de la posición trasera hacia arriba	
1 C309 (lado izquierdo) o C357 (lado derecho)del interruptor del control del asiento	

(CONTINUACIÓN)

DIAGNÓSTICO Y COMPROBACIONES (CONTINUACIÓN)

PRUEBA PRECISA D: El asiento eléctrico no se mueve verticalmente - altura trasera (CONTINUACIÓN)

CONDICIONES PARA LA COMPROBACIÓN	PRUEBA/RESULTADOS/MEDIDAS A TOMAR
D4 Revise la entrada de la posición trasera hacia arriba (CONTINUACIÓN)	
2 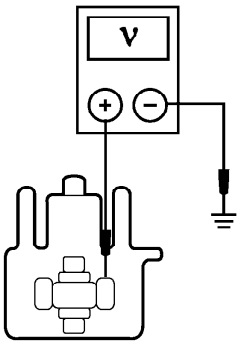 AN2095-A	2 Mida el voltaje entre el C317 del motor trasero de altura (lado izquierdo) o C359 (lado derecho) terminal 1, circuito 983 (RD/LG), lado del arnés y la tierra. 3 Accione el interruptor del control del asiento a la posición atrás arriba. • ¿El voltaje es mayor de 10 voltios? → **Sí** Vaya a **D5**. → **No** Instale un nuevo interruptor del control del asiento. Refiérase a Interruptor de control de asiento. Compruebe que el sistema funcione correctamente. Reactive el sistema suplementario de protección (SRS) en vehículos con bolsa lateral de aire Refiérase a Desactivación y reactivación del sistema de restricción suplementario (SRS) en la porción de Procedimientos Generales de esta sección. Pruebe el sistema suplementario de protección (SRS). Vaya a Sección 501-20B.

(CONTINUACIÓN)

DIAGNÓSTICO Y COMPROBACIONES (CONTINUACIÓN)

PRUEBA PRECISA D: El asiento eléctrico no se mueve verticalmente - altura trasera (CONTINUACIÓN)

CONDICIONES PARA LA COMPROBACIÓN	PRUEBA/RESULTADOS/MEDIDAS A TOMAR
D5 Revise la entrada de la posición trasera hacia abajo	
1 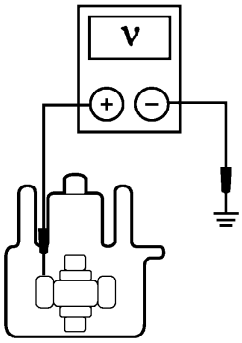 AR1906-A	1 Mida el voltaje entre el C317 del motor trasero de altura (lado izquierdo) o C359 (lado derecho) terminal 2, circuito 982 (YE/LG), lado del arnés y la tierra. 2 Accione el interruptor del control del asiento a la posición atrás abajo. • ¿El voltaje es mayor de 10 voltios? → **Sí** Instale un ensamble nuevo de corredera del asiento. Refiérase a Guía del asiento—Delantero. Compruebe que el sistema funcione correctamente. Reactive el sistema suplementario de protección (SRS) en vehículos con bolsa lateral de aire Refiérase a Desactivación y reactivación del sistema de restricción suplementario (SRS) en la porción de Procedimientos Generales de esta sección. Pruebe el sistema suplementario de protección (SRS). Vaya a Sección 501-20B. → **No** Instale un nuevo interruptor del control del asiento. Refiérase a Interruptor de control de asiento. Compruebe que el sistema funcione correctamente. Reactive el sistema suplementario de protección (SRS) en vehículos con bolsa lateral de aire Refiérase a Desactivación y reactivación del sistema de restricción suplementario (SRS) en la porción de Procedimientos Generales de esta sección. Pruebe el sistema suplementario de protección (SRS). Refiérase a la Sección 501-20B.

DIAGNÓSTICO Y COMPROBACIONES (CONTINUACIÓN)

PRUEBA PRECISA E: El asiento eléctrico no se mueve horizontalmente

CONDICIONES PARA LA COMPROBACIÓN	PRUEBA/RESULTADOS/MEDIDAS A TOMAR
E1 Revise los circuitos de suministro de energía del motor	
⚠ **ADVERTENCIA: La herramienta de diagnóstico del sistema de protección es únicamente para dar servicio al sistema de protección. Antes de usar el vehículo, retírela. El no retirarla puede causar daño y posible violación de los estándares de seguridad del vehículo.** **NOTA:** Si se está dando servicio a un asiento equipado con bolsa lateral de aire montada a un lado y/o a un sistema de tensor de cinturón de seguridad **se debe desactivar el sistema de bolsa de aire** Refiérase a Desactivación y reactivación del sistema de restricción suplementario (SRS) en la porción de Procedimientos Generales de esta sección. **NOTA:** La herramienta de diagnóstico del sistema de protección **DEBE** instalarse debajo de los asientos en la bolsa lateral de aire y el tensor del cinturón de seguridad (si así está equipado) a los conectores de piso. No se deben efectuar diagnósticos o reparaciones en un sistema de bolsa lateral de aire y/o un sistema tensor de cinturón de seguridad con los asientos en el vehículo. Antes de intentar diagnosticar/reparar el sistema de bolsa lateral de aire y/o el sistema del tensor del cinturón de seguridad, se deben desmontar los asientos del vehículo e instalar la herramienta de diagnóstico del sistema de protección en la bolsa lateral de aire y los conectores del tensor del cinturón de seguridad en los conectores de piso. **Se debe retirar la herramienta de diagnóstico del sistema de protección antes de hacer funcionar el vehículo en carretera.** **NOTA:** Se pueden efectuar diagnósticos en los sistemas de asientos además de la bolsa lateral de aire o el sistema tensor del cinturón de seguridad (lumbar, controlado por clima, calentado, corredera de asiento energizada) con el asiento instalado en el vehículo, siempre y cuando la herramienta de diagnóstico del sistema de protección se instale debajo de los asientos en la bolsa lateral de aire y tensor del cinturón de seguridad a los conectores de piso. **NOTA:** Después de diagnosticar/reparar un sistema de asientos, **la herramienta de diagnóstico del sistema de protección se debe retirar antes de hacer funcionar el vehículo en carretera.**	
2 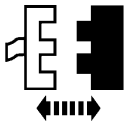 Motor horizontal C318 (lado izquierdo) o C360 (lado derecho)	1 **NOTA:** Antes de desconectar la batería, levante el asiento a su posición más alta, después mueva e incline el asiento hasta su posición más adelantada. Desactive el sistema suplementario de protección en vehículos con bolsa lateral de aire. Refiérase a Desactivación y reactivación del sistema de restricción suplementario (SRS) en la porción de Procedimientos Generales de esta sección.

(CONTINUACIÓN)

DIAGNÓSTICO Y COMPROBACIONES (CONTINUACIÓN)

PRUEBA PRECISA E: El asiento eléctrico no se mueve horizontalmente (CONTINUACIÓN)

CONDICIONES PARA LA COMPROBACIÓN	PRUEBA/RESULTADOS/MEDIDAS A TOMAR
E1 Revise los circuitos de suministro de energía del motor (CONTINUACIÓN)	
3 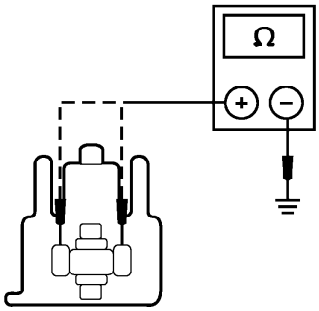 AR1912-A	3 Mida la resistencia entre el C318 del motor horizontal (lado izquierdo) o C360 (lado derecho) terminal 1, circuito 981 (RD/WH), lado del arnés y la tierra; y entre el C318 motor horizontal (lado izquierdo) o C360 (lado derecho) terminal 2, circuito 980 (YE/WH), lado del arnés y la tierra. • ¿Son las resistencias menores de 5 ohmios? → **Sí** Vaya a **E4**. → **No** Para el lado izquierdo, Vaya a **E2**. Para el lado derecho, Vaya a **E3**.
E2 Revise el circuito del asiento del lado izquierdo 981 (RD/WH) y 980 (YE/WH) para detectar si está abierto	
1 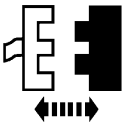 Interruptor del control del asiento del lado izquierdo C309	

(CONTINUACIÓN)

DIAGNÓSTICO Y COMPROBACIONES (CONTINUACIÓN)

PRUEBA PRECISA E: El asiento eléctrico no se mueve horizontalmente (CONTINUACIÓN)

CONDICIONES PARA LA COMPROBACIÓN	PRUEBA/RESULTADOS/MEDIDAS A TOMAR
E2 Revise el circuito del asiento del lado izquierdo 981 (RD/WH) y 980 (YE/WH) para detectar si está abierto (CONTINUACIÓN)	
2 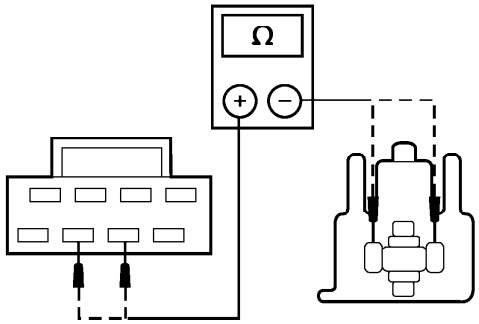 AR1913-A	2 Mida la resistencia entre el C318 del motor horizontal terminal 1, circuito 981 (RD/WH), lado del arnés y el C309 del interruptor del control del asiento del lado derecho terminal 6, circuito 981 (RD/WH), lado del arnés; y entre el C318 del motor horizontal terminal 2, circuito 980 (YE/WH), lado del arnés y el C309 del interruptor del control del asiento del lado izquierdo terminal 7, circuito 980 (YE/WH), lado del arnés. • ¿Las resistencias son menores de 5 ohmios? → **Sí** Instale un nuevo interruptor del control del asiento. Refiérase a Interruptor de control de asiento. Compruebe que el sistema funcione correctamente. Reactive el sistema suplementario de protección (SRS) en vehículos con bolsa lateral de aire. Refiérase a Desactivación y reactivación del sistema de restricción suplementario (SRS) en la porción de Procedimientos Generales de esta sección. Pruebe el sistema suplementario de protección (SRS). Vaya a Sección 501-20B. → **No** Repare el circuito. Compruebe que el sistema funcione correctamente. Reactive el sistema suplementario de protección (SRS) en vehículos con bolsa lateral de aire. Refiérase a Desactivación y reactivación del sistema de restricción suplementario (SRS) en la porción de Procedimientos Generales de esta sección. Pruebe el sistema suplementario de protección (SRS). Refiérase a la Sección 501-20B.
E3 Revise el circuito del asiento del lado derecho 981 (RD/WH) y 980 (YE/WH) para detectar si está abierto	
1 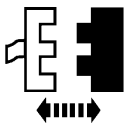 Interruptor del control del asiento del lado derecho C357	

(CONTINUACIÓN)

DIAGNÓSTICO Y COMPROBACIONES (CONTINUACIÓN)

PRUEBA PRECISA E: El asiento eléctrico no se mueve horizontalmente (CONTINUACIÓN)

CONDICIONES PARA LA COMPROBACIÓN	PRUEBA/RESULTADOS/MEDIDAS A TOMAR
E3 Revise el circuito del asiento del lado derecho 981 (RD/WH) y 980 (YE/WH) para detectar si está abierto (CONTINUACIÓN)	
2 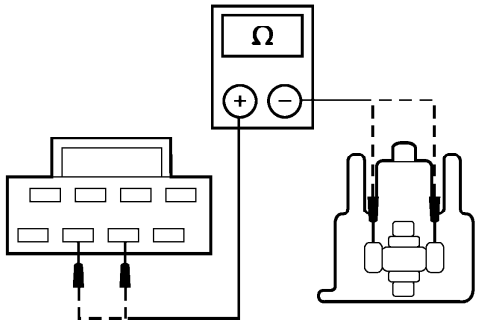 AR1913-A	2 Mida la resistencia entre el C360 del motor horizontal terminal 1, circuito 981 (RD/WH), lado del arnés y el C357 del interruptor del control del asiento del lado derecho terminal 7, circuito 981 (RD/WH), lado del arnés. Después entre el C360 del motor horizontal terminal 2, circuito 980 (YE/WH), lado del arnés y el C357 del interruptor del control del asiento del lado derecho terminal 6, circuito 980 (YE/WH), lado del arnés. • ¿Son las resistencias menores de 5 ohmios? → **Sí** Instale un nuevo interruptor del control del asiento. Refiérase a Interruptor de control de asiento. Compruebe que el sistema funcione correctamente. Reactive el sistema suplementario de protección (SRS) en vehículos con bolsa lateral de aire. Refiérase a Desactivación y reactivación del sistema de restricción suplementario (SRS) en la porción de Procedimientos Generales de esta sección. Pruebe el sistema suplementario de protección (SRS). Refiérase a la Sección 501-20B. → **No** Repare el circuito. Compruebe que el sistema funcione correctamente. Reactive el sistema suplementario de protección (SRS) en vehículos con bolsa lateral de aire. Refiérase a Desactivación y reactivación del sistema de restricción suplementario (SRS) en la porción de Procedimientos Generales de esta sección. Pruebe el sistema suplementario de protección (SRS). Refiérase a la Sección 501-20B.
E4 Revise la entrada de la posición hacia atrás	
1 Interruptor del control del asiento C309 (lado izquierdo) o C357 (lado derecho)	

(CONTINUACIÓN)

DIAGNÓSTICO Y COMPROBACIONES (CONTINUACIÓN)

PRUEBA PRECISA E: El asiento eléctrico no se mueve horizontalmente (CONTINUACIÓN)

CONDICIONES PARA LA COMPROBACIÓN	PRUEBA/RESULTADOS/MEDIDAS A TOMAR
E4 Revise la entrada de la posición hacia atrás (CONTINUACIÓN)	
2 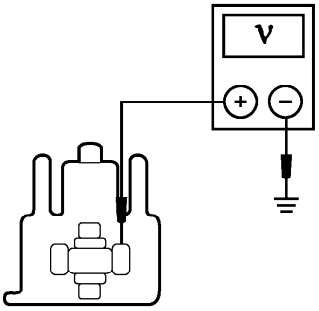 AR1914-A	2 Mida el voltaje entre el C318 del motor horizontal (lado izquierdo) o C360 (lado derecho) terminal 1, circuito 981 (RD/WH), lado del arnés y la tierra. 3 Accione el interruptor del control del asiento a la posición trasera. • ¿Es el voltaje mayor de 10 voltios? → **Sí** Vaya a **E5**. → **No** Instale un nuevo interruptor del control del asiento. Refiérase a Interruptor de control de asiento. Compruebe que el sistema funcione correctamente. Reactive el sistema suplementario de protección (SRS) en vehículos con bolsa lateral de aire. Refiérase a Desactivación y reactivación del sistema de restricción suplementario (SRS) en la porción de Procedimientos Generales de esta sección. Pruebe el sistema suplementario de protección (SRS). Refiérase a la Sección 501-20B.

(CONTINUACIÓN)

DIAGNÓSTICO Y COMPROBACIONES (CONTINUACIÓN)

PRUEBA PRECISA E: El asiento eléctrico no se mueve horizontalmente (CONTINUACIÓN)

CONDICIONES PARA LA COMPROBACIÓN	PRUEBA/RESULTADOS/MEDIDAS A TOMAR
E5 Revise la entrada de la posición hacia adelante	
1 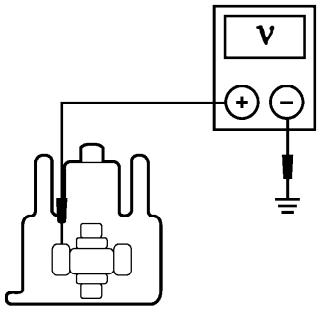 AR1915-A	1 Mida el voltaje entre el C318 del motor horizontal (lado izquierdo) o C360 (lado derecho) terminal 2, circuito 980 (YE/WH), lado del arnés y la tierra. 2 Accione el interruptor del control del asiento a la posición delantera. • ¿Es el voltaje mayor de 10 voltios? → **Sí** Instale un nuevo ensamble de corredera del asiento. Refiérase a Guía del asiento—Delantero. Compruebe que el sistema funcione correctamente. Reactive el sistema suplementario de protección (SRS) en vehículos con bolsa lateral de aire. Refiérase a Desactivación y reactivación del sistema de restricción suplementario (SRS) en la porción de Procedimientos Generales de esta sección. Pruebe el sistema suplementario de protección (SRS). Refiérase a la Sección 501-20B. → **No** Instale un nuevo interruptor del control del asiento. Refiérase a Interruptor de control de asiento. Compruebe que el sistema funcione correctamente. Reactive el sistema suplementario de protección (SRS) en vehículos con bolsa lateral de aire. Refiérase a Desactivación y reactivación del sistema de restricción suplementario (SRS) en la porción de Procedimientos Generales de esta sección. Pruebe el sistema suplementario de protección (SRS). Refiérase a la Sección 501-20B.

DIAGNÓSTICO Y COMPROBACIONES (CONTINUACIÓN)

PRUEBA PRECISA F: El control lumbar eléctrico no funciona

CONDICIONES PARA LA COMPROBACIÓN	PRUEBA/RESULTADOS/MEDIDAS A TOMAR
F1 Revise el funcionamiento del compresor lumbar	
⚠ **ADVERTENCIA: La herramienta de diagnóstico del sistema de protección es únicamente para dar servicio al sistema de protección. Antes de usar el vehículo, retírela. El no retirarla puede causar daño y posible violación de los estándares de seguridad del vehículo.** **NOTA:** Si se está dando servicio a un asiento equipado con bolsa lateral de aire montada a un lado y/o a un sistema de tensor de cinturón de seguridad **se debe desactivar el sistema de bolsa de aire** Refiérase a Desactivación y reactivación del sistema de restricción suplementario (SRS) en la porción de Procedimientos Generales de esta sección. **NOTA:** La herramienta de diagnóstico del sistema de protección **DEBE** instalarse debajo de los asientos en la bolsa lateral de aire y el tensor del cinturón de seguridad (si así está equipado) a los conectores de piso. No se deben efectuar diagnósticos o reparaciones en un sistema de bolsa lateral de aire y/o un sistema tensor de cinturón de seguridad con los asientos en el vehículo. Antes de intentar diagnosticar/reparar el sistema de bolsa lateral de aire y/o el sistema del tensor del cinturón de seguridad, se deben desmontar los asientos del vehículo e instalar la herramienta de diagnóstico del sistema de protección en la bolsa lateral de aire y los conectores del tensor del cinturón de seguridad en los conectores de piso. **Se debe retirar la herramienta de diagnóstico del sistema de protección antes de hacer funcionar el vehículo en carretera.** **NOTA:** Se pueden efectuar diagnósticos en los sistemas de asientos además de la bolsa lateral de aire o el sistema tensor del cinturón de seguridad (lumbar, controlado por clima, calentado, corredera de asiento energizada) con el asiento instalado en el vehículo, siempre y cuando la herramienta de diagnóstico del sistema de protección se instale debajo de los asientos en la bolsa lateral de aire y tensor del cinturón de seguridad a los conectores de piso. **NOTA:** Después de diagnosticar/reparar un sistema de asientos, **la herramienta de diagnóstico del sistema de protección se debe retirar antes de hacer funcionar el vehículo en carretera.**	
	1 Desactive el sistema suplementario de protección en vehículos con bolsa lateral de aire. Refiérase a Desactivación y reactivación del sistema de restricción suplementario (SRS) en la porción de Procedimientos Generales de esta sección. 2 Mueva el interruptor del control del asiento lumbar hacia la posición de inflado. • ¿Funcionó el compresor lumbar? → **Sí** Vaya a **F7**. → **No** Vaya a **F2**.

(CONTINUACIÓN)

DIAGNÓSTICO Y COMPROBACIONES (CONTINUACIÓN)

PRUEBA PRECISA F: El control lumbar eléctrico no funciona (CONTINUACIÓN)

CONDICIONES PARA LA COMPROBACIÓN	PRUEBA/RESULTADOS/MEDIDAS A TOMAR
F2 Compruebe el funcionamiento del asiento eléctrico	
	1 Funciona el asiento eléctrico. • Compruebe el funcionamiento del asiento eléctrico → **Sí** Vaya a **F3**. → **No** Vaya a la prueba precisa A (conductor) o prueba precisa B (pasajero).
F3 Revise el circuito de suministro de energía para detectar si está abierto	
1 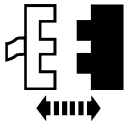 Interruptor del control del asiento lumbar C316 (lado izquierdo) o C362 (lado derecho) 2 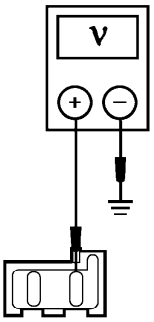 AR1907-A	2 Mida el voltaje entre el C316 del interruptor del control del asiento lumbar (lado izquierdo), circuito 566 (DG), lado del arnés y la tierra o entre el C362 del interruptor del control del asiento lumbar (lado derecho), circuito 51 (BK/WH), lado del arnés y la tierra. • ¿El voltaje es mayor de 10 voltios? → **Sí** Vaya a **F4**. → **No** Repare los circuitos según sea necesario. Compruebe que el sistema funcione correctamente. Reactive el sistema suplementario de protección (SRS) en vehículos con bolsa lateral de aire. Refiérase a Desactivación y reactivación del sistema de restricción suplementario (SRS) en la porción de Procedimientos Generales de esta sección. Pruebe el sistema suplementario de protección (SRS). Refiérase a la Sección 501-20B.

(CONTINUACIÓN)

DIAGNÓSTICO Y COMPROBACIONES (CONTINUACIÓN)

PRUEBA PRECISA F: El control lumbar eléctrico no funciona (CONTINUACIÓN)

CONDICIONES PARA LA COMPROBACIÓN	PRUEBA/RESULTADOS/MEDIDAS A TOMAR
F4 Verifique si el circuito 1205 (BK) está abierto	
1 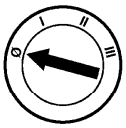 2 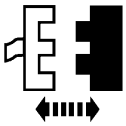 Motor lumbar C308 (lado izquierdo) o C361 (lado derecho) 3 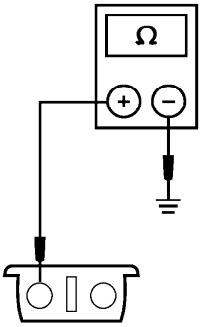 AR1908-A	3 Mida la resistencia entre el C308 del motor lumbar (lado izquierdo) o C361 (lado derecho), circuito 1205 (BK), lado del arnés y la tierra. • ¿La resistencia es de 5 ohmios o menos? → **Sí** Vaya a **F5**. → **No** Repare los circuitos según sea necesario. Compruebe que el sistema funcione correctamente. Reactive el sistema suplementario de protección (SRS) en vehículos con bolsa lateral de aire. Refiérase a Desactivación y reactivación del sistema de restricción suplementario (SRS) en la porción de Procedimientos Generales de esta sección. Pruebe el sistema suplementario de protección (SRS). Refiérase a la Sección 501-20B.
F5 Revise el suministro de energía hacia el motor lumbar	
1 Interruptor del control del asiento lumbar C316 (lado izquierdo) o C362 (lado derecho)	

(CONTINUACIÓN)

DIAGNÓSTICO Y COMPROBACIONES (CONTINUACIÓN)

PRUEBA PRECISA F: El control lumbar eléctrico no funciona (CONTINUACIÓN)

CONDICIONES PARA LA COMPROBACIÓN	PRUEBA/RESULTADOS/MEDIDAS A TOMAR
F5 Revise el suministro de energía hacia el motor lumbar (CONTINUACIÓN)	
2 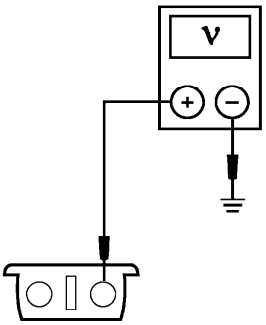 AR1909-A	2 Mida el voltaje entre el C308 del motor lumbar (lado izquierdo) o C361 (lado derecho), circuito 490 (R), lado del arnés y la tierra. 3 Mueva el interruptor del control del asiento lumbar hacia la posición de inflado. • ¿El voltaje es mayor de 10 voltios? → **Sí** Instale un nuevo motor lumbar. Refiérase a Motor del soporte lumbar. Compruebe que el sistema funcione correctamente. Reactive el sistema suplementario de protección (SRS) en vehículos con bolsa lateral de aire. Refiérase a Desactivación y reactivación del sistema de restricción suplementario (SRS) en la porción de Procedimientos Generales de esta sección. Pruebe el sistema suplementario de protección (SRS). Refiérase a la Sección 501-20B. → **No** Vaya a **F6**.
F6 Revise el circuito 490 (RD) para detectar si está abierto	
1 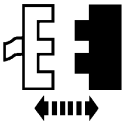 Interruptor del control del asiento lumbar C316 (lado izquierdo) o C362 (lado derecho)	

(CONTINUACIÓN)

DIAGNÓSTICO Y COMPROBACIONES (CONTINUACIÓN)

PRUEBA PRECISA F: El control lumbar eléctrico no funciona (CONTINUACIÓN)

CONDICIONES PARA LA COMPROBACIÓN	PRUEBA/RESULTADOS/MEDIDAS A TOMAR
F6 Revise el circuito 490 (RD) para detectar si está abierto (CONTINUACIÓN)	
2 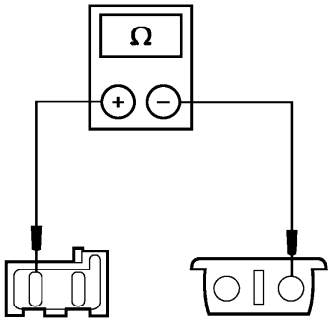 AR1911-A	2 Mida la resistencia entre el C316 del interruptor del control del asiento lumbar (lado izquierdo), circuito 490 (RD), lado del arnés y el C308 del motor lumbar (lado izquierdo), circuito 490 (RD), lado del arnés; o entre el C362 del interruptor del control del asiento lumbar (lado derecho), circuito 490 (RD), lado del arnés y el C361 del motor lumbar del pasajero (lado derecho), circuito 490 (RD), lado del arnés. • ¿Es la resistencia menor de 5 ohmios? → **Sí** Instale un nuevo interruptor del control del asiento lumbar. Refiérase a Interruptor de control del ajustador lumbar. Compruebe que el sistema funcione correctamente. Reactive el sistema suplementario de protección (SRS) en vehículos con bolsa lateral de aire. Refiérase a Desactivación y reactivación del sistema de restricción suplementario (SRS) en la porción de Procedimientos Generales de esta sección. Pruebe el sistema suplementario de protección (SRS). Refiérase a la Sección 501-20B. → **No** Repare los circuitos según sea necesario. Compruebe que el sistema funcione correctamente. Reactive el sistema suplementario de protección (SRS) en vehículos con bolsa lateral de aire. Refiérase a Desactivación y reactivación del sistema de restricción suplementario (SRS) en la porción de Procedimientos Generales de esta sección. Pruebe el sistema suplementario de protección (SRS). Refiérase a la Sección 501-20B.
F7 Revise el sistema de ajuste lumbar	
	1 Mueva el interruptor del control del asiento lumbar hacia la posición de inflado mientras observa el cojín de ajuste lumbar del respaldo del asiento. • ¿Se infló el cojín de ajuste lumbar del respaldo? → **Sí** Vaya a **F11**. → **No** Vaya a **F8**.

(CONTINUACIÓN)

DIAGNÓSTICO Y COMPROBACIONES (CONTINUACIÓN)

PRUEBA PRECISA F: El control lumbar eléctrico no funciona (CONTINUACIÓN)

CONDICIONES PARA LA COMPROBACIÓN	PRUEBA/RESULTADOS/MEDIDAS A TOMAR
F8 Revise el cojín de ajuste lumbar del respaldo del asiento	
	1 Inspeccione visualmente el cojín de ajuste lumbar del respaldo del asiento. • ¿Está dañado el cojín de ajuste lumbar del respaldo del asiento? → **Sí** Instale un nuevo cojín de ajuste lumbar del respaldo del asiento. Refiérase a Respaldo del asiento delantero. Compruebe que el sistema funcione correctamente. Reactive el sistema suplementario de protección (SRS) en vehículos con bolsa lateral de aire. Refiérase a Desactivación y reactivación del sistema de restricción suplementario (SRS) en la porción de Procedimientos Generales de esta sección. Pruebe el sistema suplementario de protección (SRS). Refiérase a la Sección 501-20B. → **No** Vaya a **F9**.
F9 Revise el flujo de aire proveniente del compresor lumbar-	
	1 Desconecte del motor lumbar la manguera de ajuste lumbar del respaldo. 2 Mueva el interruptor del control del asiento lumbar hacia la posición de inflado mientras siente si se escapa aire de la conexión del motor. • ¿Se siente aire en la conexión de la manguera del motor lumbar? → **Sí** Vaya a **F10**. → **No** Instale un nuevo motor lumbar. Refiérase a Motor del soporte lumbar. Compruebe que el sistema funcione correctamente. Reactive el sistema suplementario de protección (SRS) en vehículos con bolsa lateral de aire. Refiérase a Desactivación y reactivación del sistema de restricción suplementario (SRS) en la porción de Procedimientos Generales de esta sección. Pruebe el sistema suplementario de protección (SRS). Refiérase a la Sección 501-20B.

(CONTINUACIÓN)

DIAGNÓSTICO Y COMPROBACIONES (CONTINUACIÓN)

PRUEBA PRECISA F: El control lumbar eléctrico no funciona (CONTINUACIÓN)

CONDICIONES PARA LA COMPROBACIÓN	PRUEBA/RESULTADOS/MEDIDAS A TOMAR
F10 Revise el flujo de aire proveniente del interruptor del control del asiento lumbar	
	1 Reconecte la manguera al motor lumbar. 2 Desconecte del interruptor del control del asiento lumbar la manguera de ajuste lumbar del respaldo del asiento. 3 Mueva el interruptor del control del asiento lumbar hacia la posición de inflado. • ¿Se siente aire en la manguera de ajuste lumbar del respaldo del asiento? → **Sí** Vaya a **F11**. → **No** Instale una nueva manguera de ajuste lumbar del respaldo del asiento. Compruebe que el sistema funcione correctamente. Reactive el sistema suplementario de protección (SRS) en vehículos con bolsa lateral de aire. Refiérase a Desactivación y reactivación del sistema de restricción suplementario (SRS) en la porción de Procedimientos Generales de esta sección. Pruebe el sistema suplementario de protección (SRS). Refiérase a la Sección 501-20B.
F11 Revise el sistema para detectar fugas	
	1 Reconecte la manguera al interruptor del control del asiento lumbar. 2 Desconecte del cojín de ajuste lumbar del respaldo del asiento la manguera de ajuste lumbar del respaldo del asiento. 3 Instale en la manguera un manómetro en línea.

(CONTINUACIÓN)

DIAGNÓSTICO Y COMPROBACIONES (CONTINUACIÓN)

PRUEBA PRECISA F: El control lumbar eléctrico no funciona (CONTINUACIÓN)

CONDICIONES PARA LA COMPROBACIÓN	PRUEBA/RESULTADOS/MEDIDAS A TOMAR
F11 Revise el sistema para detectar fugas (CONTINUACIÓN)	
	4 **NOTA:** El sistema deberá mantener la presión durante tres horas. Mueva el interruptor del control del asiento lumbar hacia la posición de inflado hasta que el manómetro lea 34.47 kPa (5 psi). • Después de tres horas, ¿la lectura de la presión es de 32.41 kPa (4.7 psi) o más? → **Sí** El sistema está funcionando correctamente. Compruebe que el sistema funcione correctamente. Reactive el sistema suplementario de protección (SRS) en vehículos con bolsa lateral de aire. Refiérase a Desactivación y reactivación del sistema de restricción suplementario (SRS) en la porción de Procedimientos Generales de esta sección. Pruebe el sistema suplementario de protección (SRS). Refiérase a la Sección 501-20B. → **No** Vaya a **F12**.
F12 Revise el cojín de ajuste lumbar del respaldo del asiento para detectar fugas	
	1 Desmonte el manómetro en línea.

(CONTINUACIÓN)

DIAGNÓSTICO Y COMPROBACIONES (CONTINUACIÓN)

PRUEBA PRECISA F: El control lumbar eléctrico no funciona (CONTINUACIÓN)

CONDICIONES PARA LA COMPROBACIÓN	PRUEBA/RESULTADOS/MEDIDAS A TOMAR
F12 Revise el cojín de ajuste lumbar del respaldo del asiento para detectar fugas (CONTINUACIÓN)	
	2 **NOTA:** El cojín de ajuste lumbar del respaldo del asiento deberá mantener la presión durante tres horas. Utilice una bomba manual para inflar el cojín de ajuste lumbar del respaldo del asiento a 34.47 kPa (5 psi). • Después de tres horas, ¿la lectura de la presión es de 32.41 kPa (4.7 psi) o más? → **Sí** Instale un nuevo interruptor del control del asiento lumbar. Refiérase a Interruptor de control del ajustador lumbar. Compruebe que el sistema funcione correctamente. Reactive el sistema suplementario de protección (SRS) en vehículos con bolsa lateral de aire. Refiérase a Desactivación y reactivación del sistema de restricción suplementario (SRS) en la porción de Procedimientos Generales de esta sección. Pruebe el sistema suplementario de protección (SRS). Refiérase a la Sección 501-20B. → **No** Instale un nuevo cojín de ajuste lumbar del respaldo del asiento. Refiérase a Respaldo del asiento delantero en la porción de Desensamble y Ensamble de esta sección. Compruebe que el sistema funcione correctamente. Reactive el sistema suplementario de protección (SRS) en vehículos con bolsa lateral de aire. Refiérase a Desactivación y reactivación del sistema de restricción suplementario (SRS) en la porción de Procedimientos Generales de esta sección. Pruebe el sistema suplementario de protección (SRS). Refiérase a la Sección 501-20B.

DESMONTAJE E INSTALACIÓN

Interruptor de control de asiento

Herramientas especiales

ST2512-A	Herramienta de diagnóstico del sistema de protección (se requieren dos) 418-F403
ST2506-A	Herramienta de diagnóstico del sistema de protección (se requieren dos) 418-F088 (105-R0012)

(CONTINUACIÓN)

Herramientas especiales

ST2507-A	Herramienta de diagnóstico del sistema de protección (se requieren dos) 418-133 (40-009)

Desmontaje

⚠ ADVERTENCIA: Siempre use lentes de seguridad cuando repare un vehículo con sistema suplementario de protección de bolsa de aire (SRS) y cuando manipule un módulo de bolsa de aire. Esto reducirá el riesgo de una lesión en caso de un despliegue accidental.

⚠ ADVERTENCIA: Nunca pruebe los conectores en el módulo de la bolsa de aire. Hacerlo podría ocasionar el despliegue de la bolsa de aire, lo cual podría causar una lesión personal.

Vehículos con bolsa lateral de aire

1. Prepare el vehículo para retirarle el interruptor de control del asiento.

DESMONTAJE E INSTALACIÓN (CONTINUACIÓN)

1 ⚠ **ADVERTENCIA: Para evitar un despliegue accidental y posibles daños personales, el suministro de energía de respaldo debe agotarse antes de reparar o reemplazar alguno de los componentes del sistema suplementario de protección (SRS) de la bolsa delantera o lateral de aire y antes de reparar, reemplazar, ajustar o conectar los componentes que se encuentren cerca de los sensores de la bolsa delantera o lateral de aire, tales como las puertas, el tablero de instrumentos, los pestillos de la puerta de la consola, las trabas de las cerraduras, los asientos y el pestillo del cofre.**

Refiérase al manual de taller del vehículo apropiado para determinar la localización de los sensores de la bolsa delantera de aire.

Los sensores de la bolsa lateral de aire están localizados en o cerca de la base del pilar B.

Para agotar la energía del suministro de energía de respaldo, desconecte el cable de la batería a tierra y espere por lo menos un minuto. Asegúrese de desconectar las baterías y los suministros auxiliares de energía (si así está equipado).

Desconecte el cable a tierra de la batería (14301) y espere por lo menos un minuto. Para más información, refiérase a la Sección 414-01.

2 ⚠ **ADVERTENCIA: Para reducir el riesgo de lesiones personales serias, lea y siga las advertencias, precauciones, anotaciones e instrucciones en el procedimiento de desactivación/reactivación del sistema suplementario de protección (SRS).**

Desactive el sistema suplementario de protección (SRS). Para más información refiérase a Desactivación y reactivación del sistema de restricción suplementario (SRS) en la porción de Procedimientos Generales de esta sección.

DESMONTAJE E INSTALACIÓN (CONTINUACIÓN)

3 ⚠ **ADVERTENCIA: Para reducir el riesgo de lesiones personales serias, lea y siga las advertencias, precauciones, anotaciones e instrucciones del procedimiento de desmontaje e instalación del asiento.**

Desmonte el asiento dañado. Para más información refiérase a Asiento del conductor o Asiento del pasajero en la porción de Desmontaje e instalación en esta sección.

Vehículos sin bolsas laterales de aire

2. Desmonte el asiento dañado. Para más información refiérase a Asiento del conductor o Asiento del pasajero en la porción de Desmontaje e instalación en esta sección.

Todos los vehículos

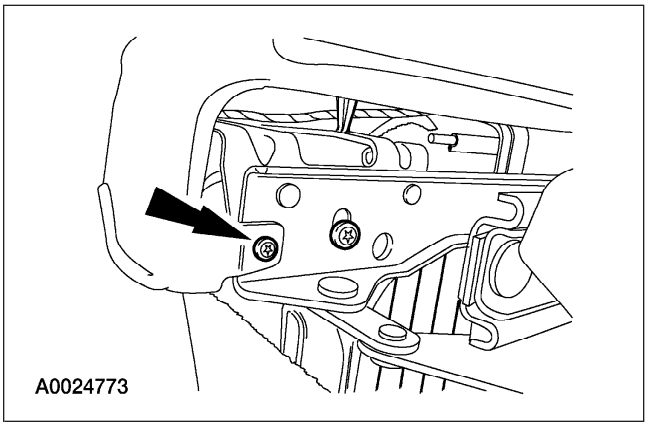

3. Retire el tornillo lateral externo de protección.

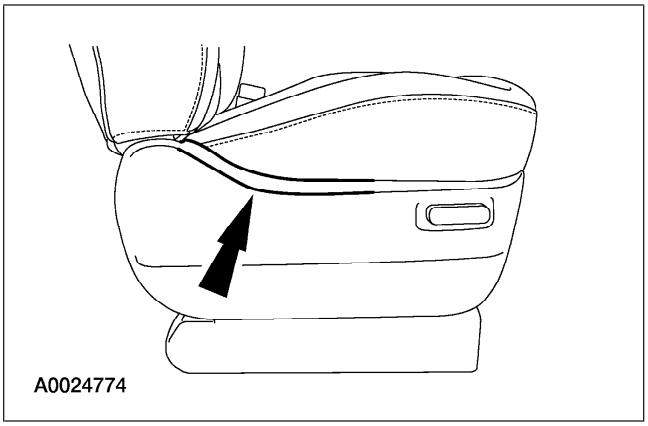

4. Empuje, levante y jale según sea necesario para liberar el broche de retención.

DESMONTAJE E INSTALACIÓN (CONTINUACIÓN)

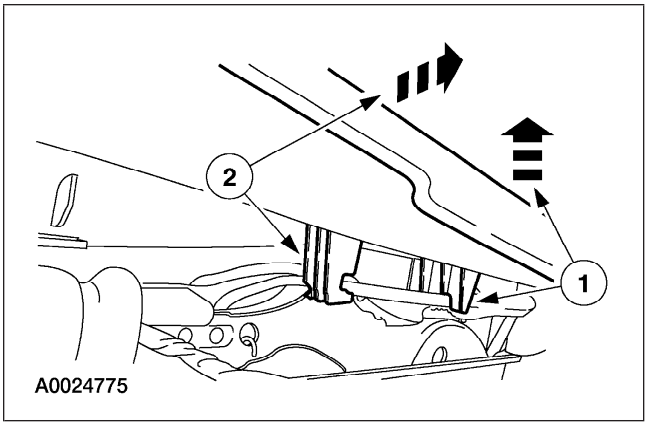

5. Libre los sujetadores del protector lateral externo.
   1 Levante y libere el sujetador.
   2 Gire el protector lateral, manteniendo arriba el protector lateral, y desenganche los sujetadores.

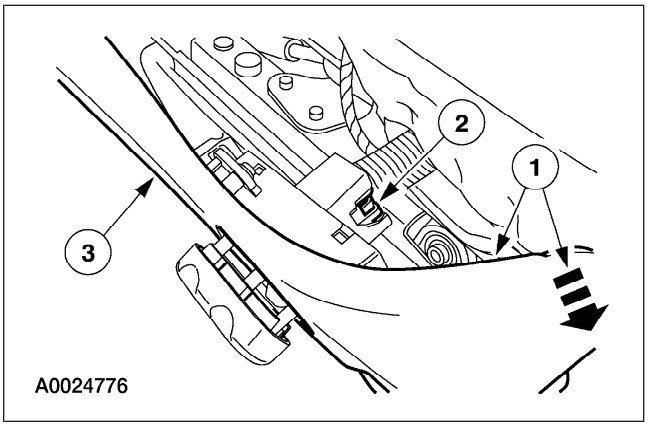

6. Desmonte el protector lateral externo.
   1 Desmonte el sujetador delantero del protector lateral, usando la herramienta adecuada de desmontaje de sujetadores tipo broche (no se muestra).
   2 Desconecte el conector eléctrico del interruptor de energía del asiento.
   3 Desmonte el protector lateral externo.

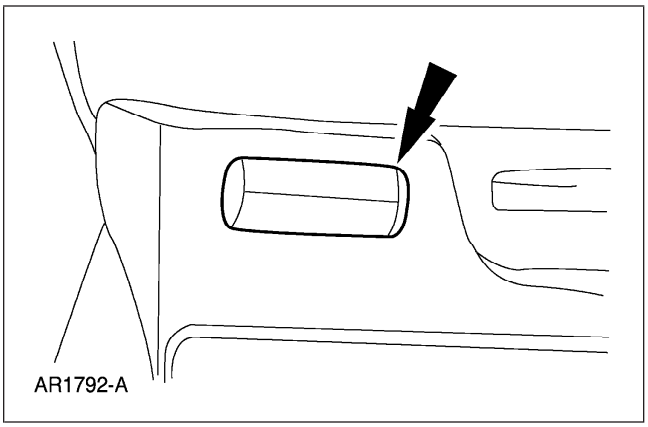

7. Desmonte la perilla del interruptor de control del asiento.

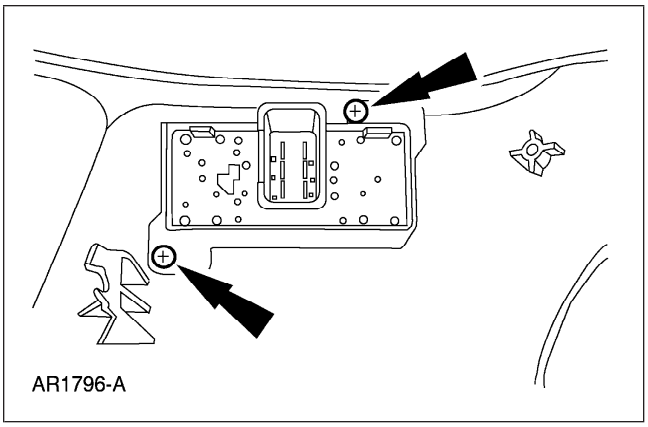

8. Desmonte los tornillos y el interruptor de control del asiento.

DESMONTAJE E INSTALACIÓN (CONTINUACIÓN)

Instalación

⚠ ADVERTENCIA: Para reducir el riesgo de lesiones personales serias, lea y siga las advertencias, precauciones y anotaciones al iniciar el procedimiento de desmontaje.

Todos los vehículos

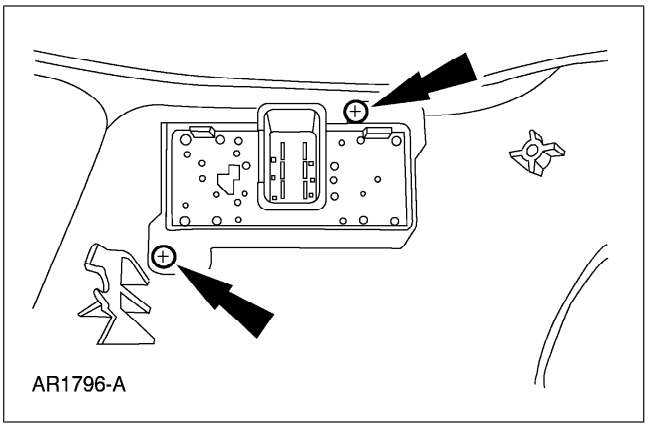

1. Coloque el interruptor de control del asiento. Instale los tornillos.

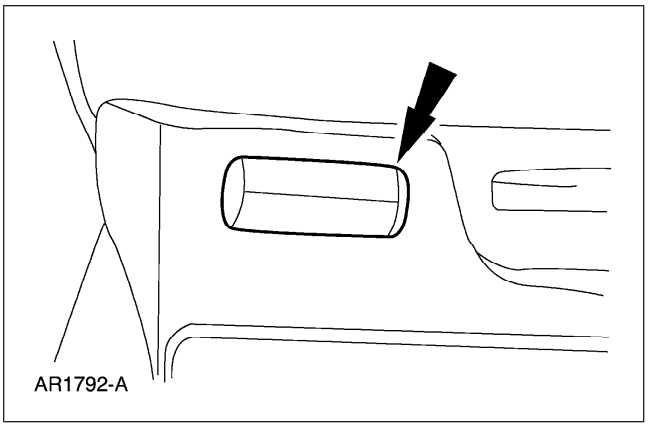

2. Instale la perilla del interruptor de control del asiento.

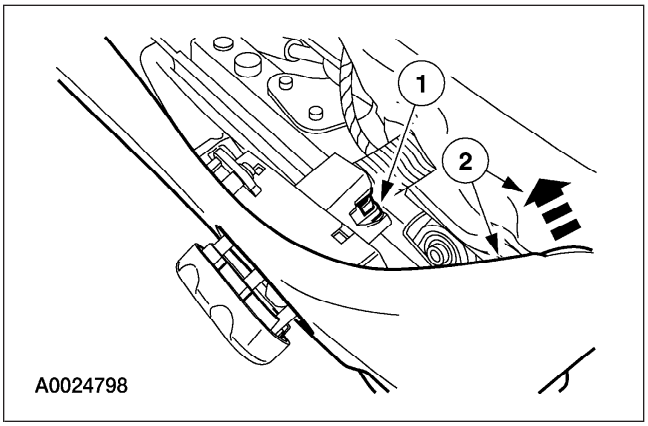

3. Coloque el protector lateral externo.
   1 Conecte el conector eléctrico del interruptor de energía del asiento.
   2 Instale el sujetador delantero del protector lateral externo (no se muestra).

DESMONTAJE E INSTALACIÓN (CONTINUACIÓN)

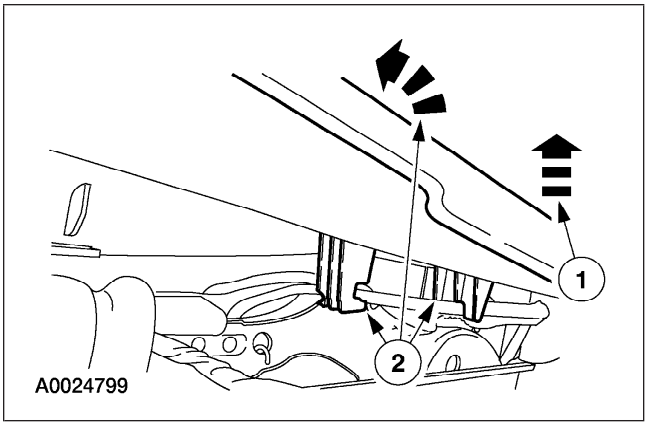

4. Enganche los sujetadores del protector lateral externo.
   1 Levante el protector lateral externo.
   2 Gire el protector lateral manteniendo levantado el protector lateral, y enganche los sujetadores.

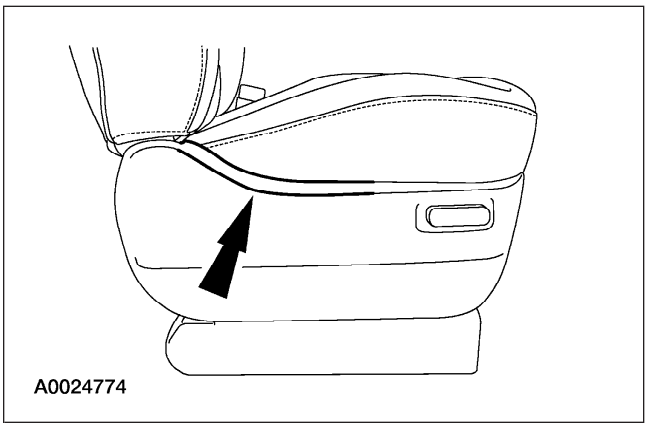

5. Levante, empuje hacia adentro y hacia abajo, enganchando el sujetador del protector lateral.

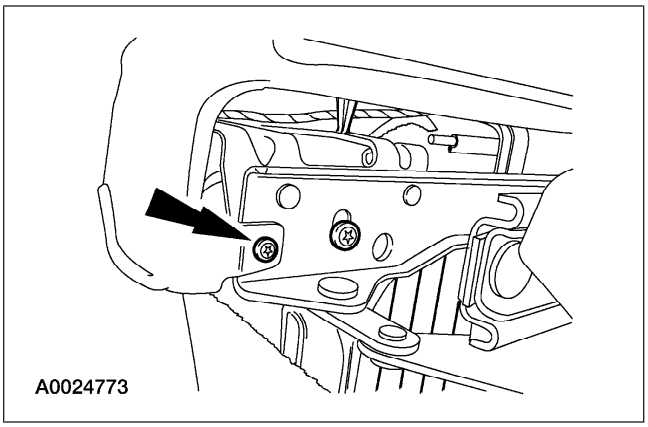

6. Instale el tornillo del protector lateral externo.

7. ⚠ **ADVERTENCIA: Para reducir el riesgo de lesiones personales serias, lea y siga las advertencias, precauciones, anotaciones e instrucciones del procedimiento de desmontaje e instalación del asiento.**

   Instale el asiento dañado. Para más información refiérase a Asiento del conductor o Asiento del pasajero en la porción de Desmontaje e instalación en esta sección.

   - Compruebe el funcionamiento adecuado del sistema activo de protección. Para más información, refiérase a la Sección 501-20A

DESMONTAJE E INSTALACIÓN (CONTINUACIÓN)

Vehículos con bolsa lateral de aire

8. Regrese el vehículo a su condición de funcionamiento.

   1 ⚠ **ADVERTENCIA: Para reducir el riesgo de lesiones personales serias, lea y siga las advertencias, precauciones, anotaciones e instrucciones del procedimiento de desmontaje e instalación del asiento.**

   Instale el asiento dañado. Para más información refiérase a Asiento del conductor o Asiento del pasajero en la porción de Desmontaje e instalación en esta sección.

   2 ⚠ **ADVERTENCIA: Para reducir el riesgo de lesiones personales serias, lea y siga las advertencias, precauciones, anotaciones e instrucciones del procedimiento de desactivación/reactivación del sistema suplementario de protección (SRS).**

   Reactive el sistema suplementario de protección (SRS). Para más información refiérase a Desactivación y reactivación del sistema de restricción suplementario (SRS) en la porción de Procedimientos Generales de esta sección.

   3 ⚠ **ADVERTENCIA: La herramienta de diagnóstico del sistema de protección es únicamente para dar servicio al sistema de protección. Desmóntela del vehículo antes de usarlo en carretera. El no retirarla puede causar daño y posible violación de los estándares de seguridad del vehículo.**

   Pruebe el sistema suplementario de protección (SRS) habiendo desmontado toda la herramienta de diagnóstico del sistema de protección. Para más información refiérase a Desactivación y reactivación del sistema de restricción suplementario (SRS) en la porción de Procedimientos Generales de esta sección.

   4 Compruebe el funcionamiento correcto del sistema activo de protección. Para más información, refiérase a la Sección 501-20A.

DESMONTAJE E INSTALACIÓN (CONTINUACIÓN)

Interruptor de control del ajustador lumbar

Herramientas especiales

ST2512-A	Herramienta de diagnóstico del sistema de protección (se requieren dos) 418-F403
ST2506-A	Herramienta de diagnóstico del sistema de protección (se requieren dos) 418-F088 (105-R0012)

(CONTINUACIÓN)

Herramientas especiales

ST2507-A	Herramienta de diagnóstico del sistema de protección (se requieren dos) 418-133 (40-009)

Desmontaje

⚠ ADVERTENCIA: Siempre use lentes de seguridad cuando repare un vehículo con sistema suplementario de protección de bolsa de aire (SRS) y cuando manipule un módulo de bolsa de aire. Esto reducirá el riesgo de una lesión en caso de un despliegue accidental.

⚠ ADVERTENCIA: Nunca pruebe los conectores en el módulo de la bolsa de aire. Hacerlo podría ocasionar el despliegue de la bolsa de aire, lo cual podría causar una lesión personal.

Vehículos con bolsa lateral de aire

1. Prepare el vehículo para desmontar el interruptor de control lumbar.

DESMONTAJE E INSTALACIÓN (CONTINUACIÓN)

1 ⚠ **ADVERTENCIA: Para evitar un despliegue accidental y posibles daños personales, el suministro de energía de respaldo debe agotarse antes de reparar o reemplazar alguno de los componentes del sistema suplementario de protección (SRS) de la bolsa delantera o lateral de aire y antes de reparar, reemplazar, ajustar o conectar los componentes que se encuentren cerca de los sensores de la bolsa delantera o lateral de aire, tales como las puertas, el tablero de instrumentos, los pestillos de la puerta de la consola, las trabas de las cerraduras, los asientos y el pestillo del cofre.**

Refiérase al manual de taller del vehículo apropiado para determinar la localización de los sensores de la bolsa delantera de aire.

Los sensores de la bolsa lateral de aire están localizados en o cerca de la base del pilar B.

Para agotar la energía del suministro de energía del respaldo, desconecte el cable a tierra de la batería y espere por lo menos un minuto. Asegúrese de desconectar las baterías y los suministros auxiliares de energía (si así está equipado).

Desconecte el cable a tierra de la batería (14301) y espere por lo menos un minuto. Para más información, refiérase a la Sección 414-01.

2 ⚠ **ADVERTENCIA: Para reducir el riesgo de lesiones personales serias, lea y siga las advertencias, precauciones, anotaciones e instrucciones del procedimiento de desactivación/reactivación del sistema suplementario de protección (SRS).**

Desactive el sistema suplementario de protección (SRS). Para más información refiérase a Desactivación y reactivación del sistema de restricción suplementario (SRS) en la porción de Procedimientos Generales de esta sección.

DESMONTAJE E INSTALACIÓN (CONTINUACIÓN)

3 ⚠ **ADVERTENCIA: Para reducir el riesgo de lesiones personales serias, lea y siga las advertencias, precauciones, anotaciones e instrucciones del procedimiento de desmontaje e instalación del asiento.**

Desmonte el asiento dañado. Para más información refiérase a Asiento del conductor o Asiento del pasajero en la porción de Desmontaje e instalación en esta sección.

Todos los vehículos

2. Desmonte el asiento dañado. Para más información refiérase a Asiento del conductor o Asiento del pasajero en la porción de Desmontaje e instalación en esta sección.

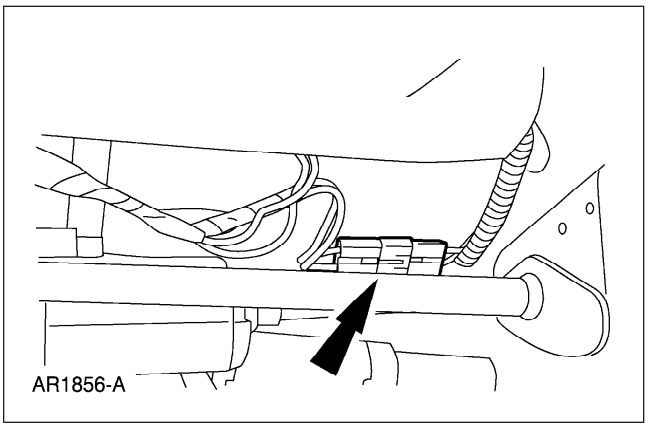

3. Desconecte el conector eléctrico del interruptor del control lumbar.

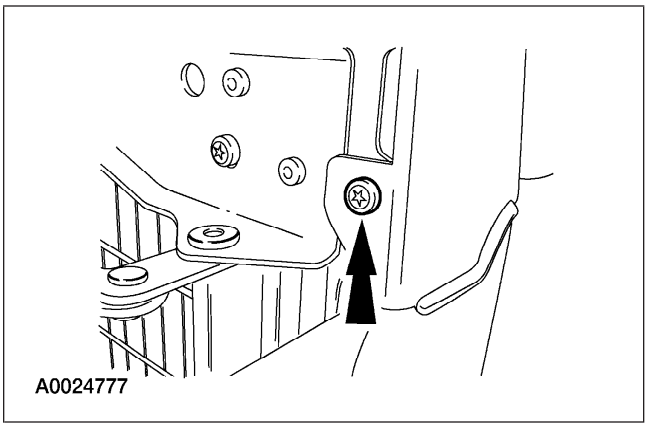

4. Retire el tornillo del protector lateral interior.

DESMONTAJE E INSTALACIÓN (CONTINUACIÓN)

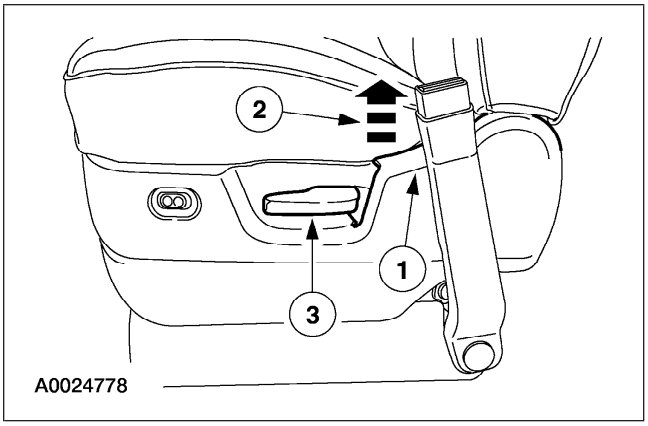

5. Libere la parte trasera del protector lateral interno y desmonte la cubierta de la manija reclinable.
   1 Presione hacia adentro en el protector lateral, cuando se indique.
   2 Mientras empuja, levante, liberando el sujetador lateral del protector.
   3 Desmonte la cubierta de la manija reclinable, a través de la abertura de la parte de atrás del protector lateral, usando la herramienta de palanca apropiada.

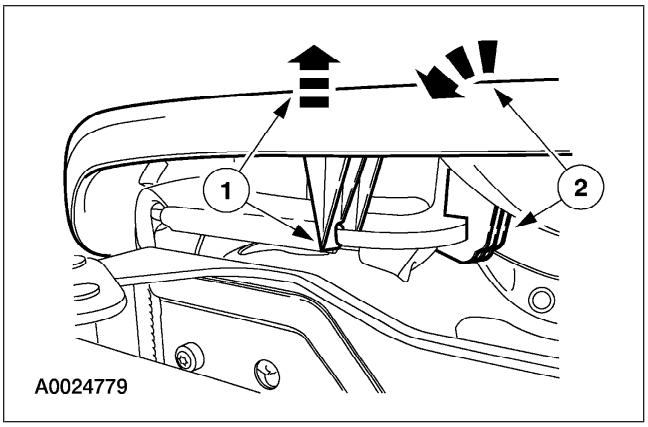

6. Libere los sujetadores del protector lateral interno.
   1 Levante y libere el sujetador.
   2 Gire el protector lateral, desenganchando los sujetadores mientras sostiene arriba el protector lateral.

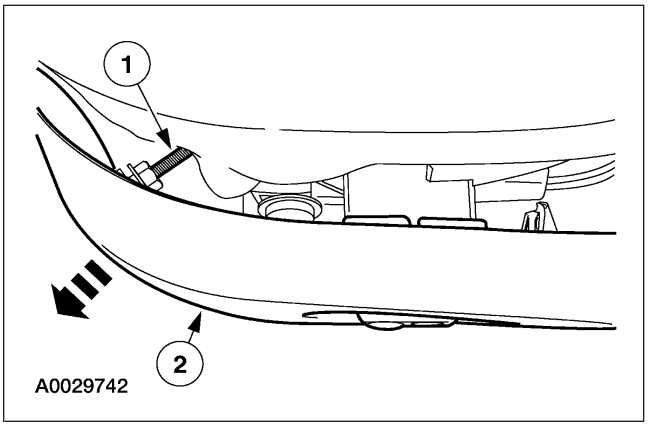

7. Separe del asiento el protector lateral interno.
   1 Desmonte el sujetador delantero del protector lateral, usando una herramienta adecuada de desmontaje de sujetadores de tipo pasador.
   2 Separe del asiento el protector lateral interno.

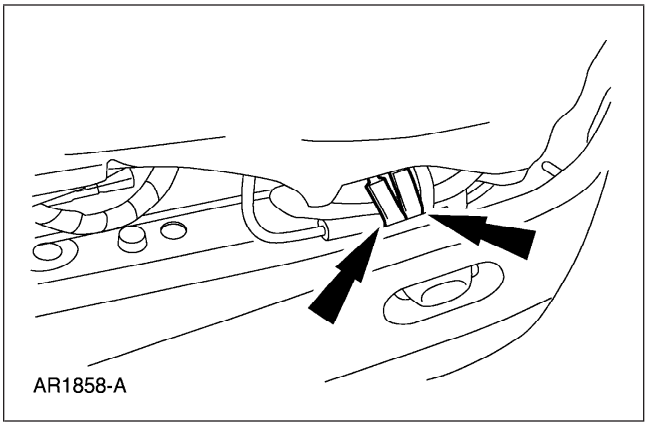

8. **NOTA:** Anote el enrutado del arnés de cableado del interruptor de control lumbar para la instalación.

   Desconecte las mangueras. Desmonte el protector lateral del asiento.

DESMONTAJE E INSTALACIÓN (CONTINUACIÓN)

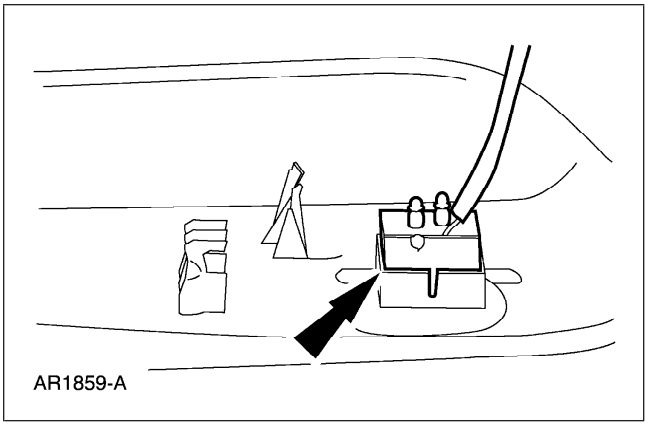

9. Desmonte el interruptor del protector lateral interno, liberando las dos lengüetas sujetadoras del interruptor de control lumbar. Desmonte el interruptor de control lumbar.

Instalación

⚠ ADVERTENCIA: Para reducir el riesgo de lesiones personales serias, lea y siga las advertencias, precauciones y anotaciones al iniciar el procedimiento de desmontaje.

Todos los vehículos

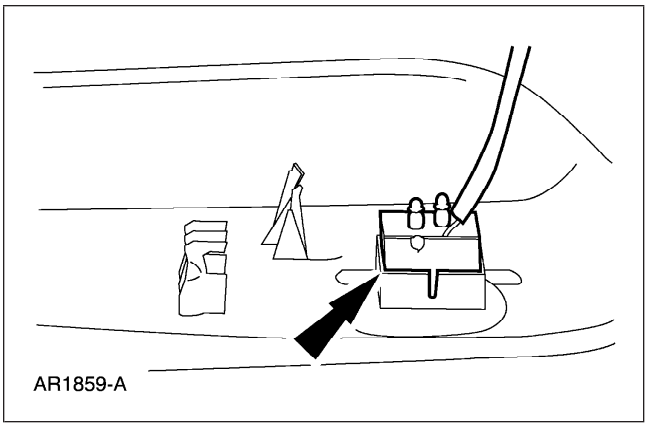

1. Instale el interruptor de control lumbar al protector lateral interno.

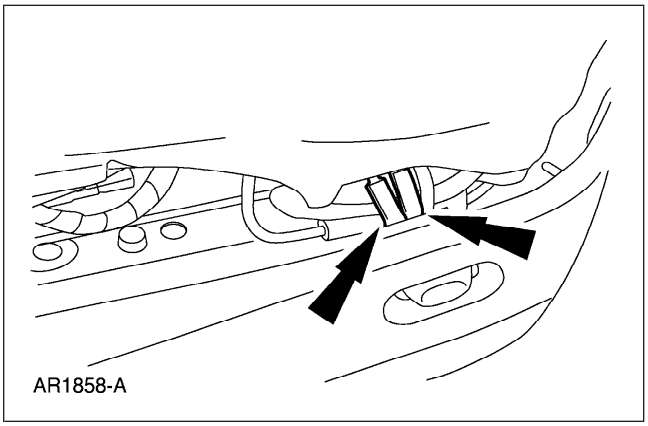

2. Coloque el protector lateral en el asiento. Enrute el arnés de cableado del interruptor de control lumbar a través de la abertura del asiento, como se anotó en el desmontaje. Conecte las mangueras en el interruptor de control lumbar.

DESMONTAJE E INSTALACIÓN (CONTINUACIÓN)

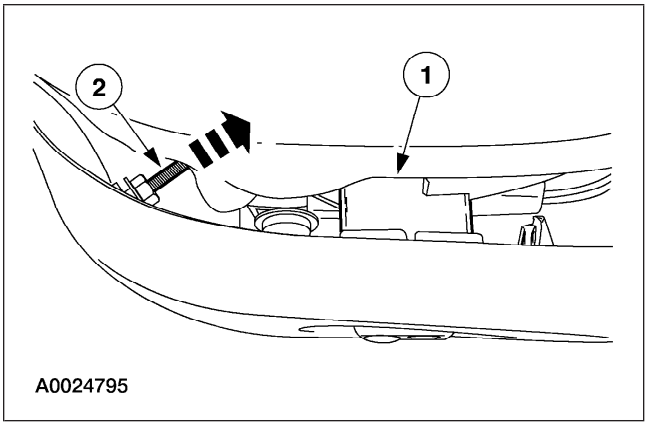

3. Coloque el protector lateral interno.
   1 Coloque el interruptor de control lumbar en la abertura del asiento.
   2 Instale el sujetador delantero del protector lateral interno.

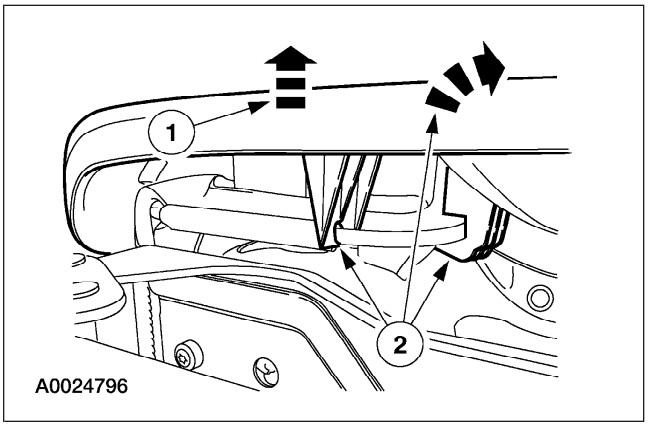

4. Enganche los sujetadores del protector lateral interno.
   1 Levante el protector lateral interno.
   2 Gire el protector lateral enganchando los sujetadores, mientras sostiene arriba el protector lateral.

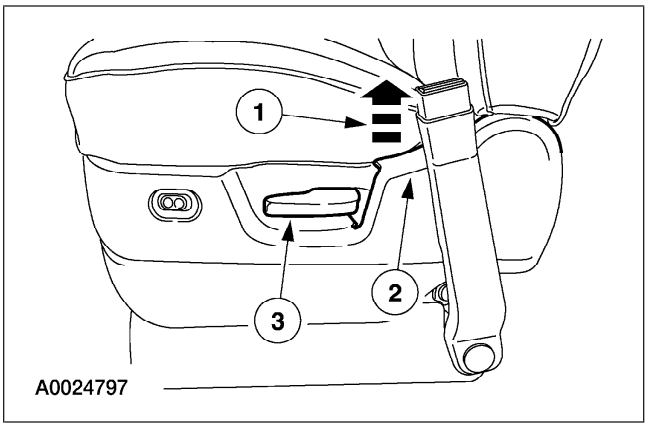

5. Instale la cubierta de la manija reclinable.
   1 Levante sobre el protector lateral interno.
   2 Presione hacia adentro y abajo, enganchando el sujetador del protector lateral.
   3 Instale la cubierta de la manija reclinable.

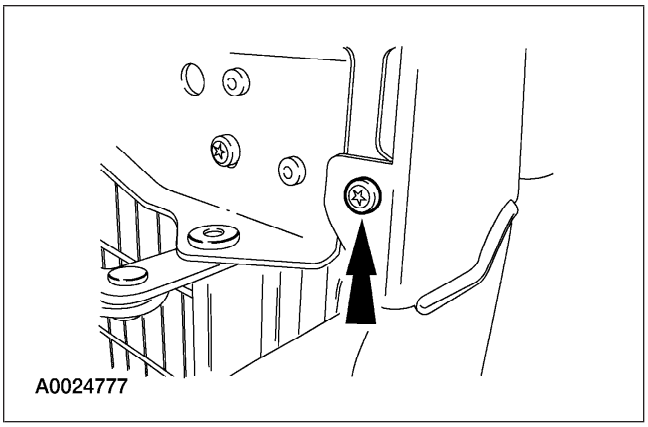

6. Instale el tornillo del protector lateral interno.

DESMONTAJE E INSTALACIÓN (CONTINUACIÓN)

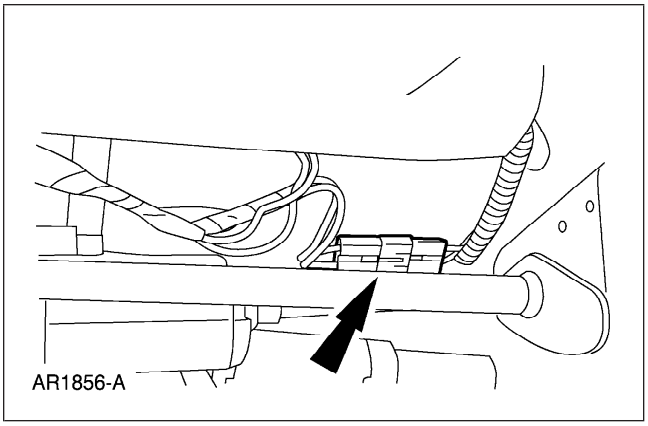

7. Conecte el interruptor del control lumbar.

Vehículos sin bolsas laterales de aire

8. ⚠ **ADVERTENCIA: Para reducir el riesgo de lesiones personales serias, lea y siga las advertencias, precauciones, anotaciones e instrucciones del procedimiento de desmontaje e instalación del asiento.**

   Instale el asiento dañado. Para más información refiérase a Asiento del conductor o Asiento del pasajero en la porción de Desmontaje e instalación en esta sección.

   - Compruebe el funcionamiento correcto del sistema activo de protección. Para más información, refiérase a la Sección 501-20A.

Vehículos con bolsa lateral de aire

9. Regrese el vehículo a su condición de funcionamiento.

   1 ⚠ **ADVERTENCIA: Para reducir el riesgo de lesiones personales serias, lea y siga las advertencias, precauciones, anotaciones e instrucciones del procedimiento de desmontaje e instalación del asiento.**

   Instale el asiento dañado. Para más información refiérase a Asiento del conductor o Asiento del pasajero en la porción de Desmontaje e instalación en esta sección.

DESMONTAJE E INSTALACIÓN (CONTINUACIÓN)

2 ⚠ **ADVERTENCIA: Para reducir el riesgo de lesiones personales serias, lea y siga las advertencias, precauciones, anotaciones e instrucciones del procedimiento de desactivación/reactivación del sistema suplementario de protección (SRS).**

Reactive el sistema suplementario de protección (SRS). Para más información refiérase a Desactivación y reactivación del sistema de restricción suplementario (SRS) en la porción de Procedimientos Generales de esta sección.

3 ⚠ **ADVERTENCIA: La herramienta de diagnóstico del sistema de protección es únicamente para dar servicio al sistema de protección. Desmóntela del vehículo antes de usarlo en carretera. El no retirarla puede causar daño y posible violación de los estándares de seguridad del vehículo.**

Pruebe el sistema suplementario de protección (SRS) habiendo desmontado toda la herramienta de diagnóstico del sistema de protección. Para más información refiérase a Desactivación y reactivación del sistema de restricción suplementario (SRS) en la porción de Procedimientos Generales de esta sección.

4 Compruebe el funcionamiento correcto del sistema activo de protección. Para más información, refiérase a la Sección 501-20A.

Reposabrazos

1. Levante el descansabrazos hacia su posición vertical.

DESMONTAJE E INSTALACIÓN (CONTINUACIÓN)

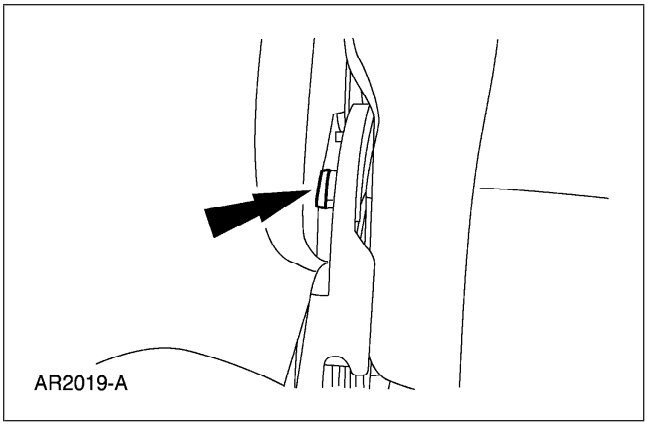

2. Desmonte el descansabrazos liberando el broche.

3. Para instalar, siga en orden inverso el procedimiento de desmontaje.

Reposabrazos —Asiento con consola, segunda fila

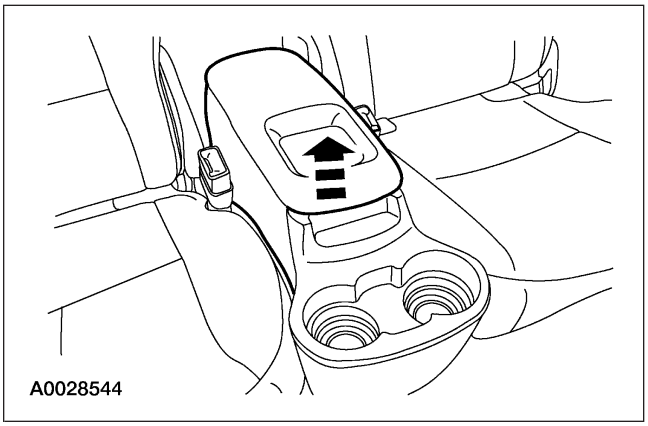

1. Abra el descansabrazos y desmonte el forro.

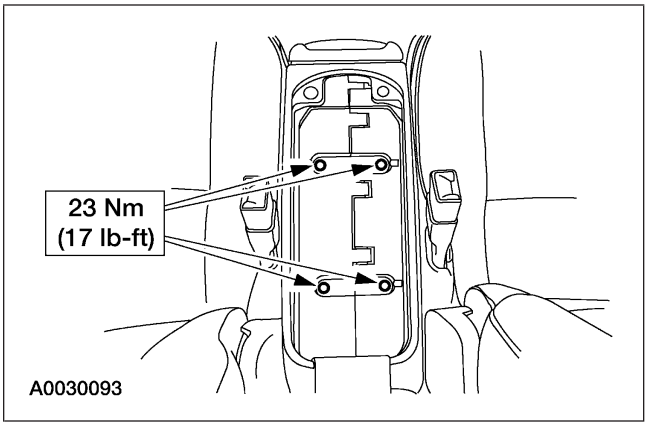

2. Quite los tornillos.

3. Desmonte el descansabrazos del ensamble de asiento.

4. Para la instalación, siga el procedimiento de desmontaje en orden inverso.

DESMONTAJE E INSTALACIÓN (CONTINUACIÓN)

Respaldo del asiento delantero

Herramientas especiales

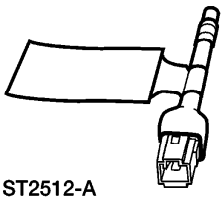 ST2512-A	Herramienta de diagnóstico del sistema de protección (se requieren dos) 418-F403
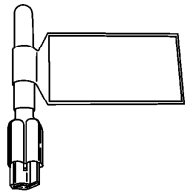 ST2506-A	Herramienta de diagnóstico del sistema de protección (se requieren dos) 418-F088 (105-R0012)

(CONTINUACIÓN)

Herramientas especiales

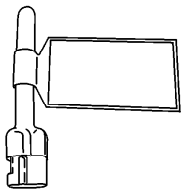 ST2507-A	Herramienta de diagnóstico del sistema de protección (se requieren dos) 418-133 (40-009)

Desmontaje

⚠ ADVERTENCIA: Siempre use lentes de seguridad cuando repare un vehículo con sistema suplementario de protección de bolsa de aire (SRS) y cuando manipule un módulo de bolsa de aire. Esto reducirá el riesgo de una lesión en caso de un despliegue accidental.

⚠ ADVERTENCIA: Después del despliegue, la superficie de la bolsa de aire puede contener depósitos de hidróxido de sodio, un producto de la combustión productora de gas que es irritante para la piel. Lave sus manos con agua y jabón después de manipular un módulo de bolsa de aire.

⚠ ADVERTENCIA: Nunca pruebe los conectores en el módulo de la bolsa de aire. Hacerlo podría ocasionar el despliegue de la bolsa de aire, lo cual podría causar una lesión personal.

Vehículos con bolsa lateral de aire

1. Prepare el vehículo para desmontar el respaldo del asiento delantero.

DESMONTAJE E INSTALACIÓN (CONTINUACIÓN)

1 ⚠ **ADVERTENCIA: Para evitar un despliegue accidental y posibles daños personales, el suministro de energía de respaldo debe agotarse antes de reparar o reemplazar alguno de los componentes del sistema suplementario de protección (SRS) de la bolsa delantera o lateral de aire y antes de reparar, reemplazar, ajustar o conectar los componentes que se encuentren cerca de los sensores de la bolsa delantera o lateral de aire, tales como las puertas, el tablero de instrumentos, los pestillos de la puerta de la consola, las trabas de las cerraduras, los asientos y el pestillo del cofre.**

Refiérase al manual de taller del vehículo apropiado para determinar la localización de los sensores de la bolsa delantera de aire.

Los sensores de la bolsa lateral de aire están localizados en o cerca de la base del pilar B.

Para agotar la energía del suministro de energía de respaldo, desconecte el cable a tierra de la batería y espere por lo menos un minuto. Asegúrese de desconectar las baterías y los suministros auxiliares de energía (si así está equipado).

Desconecte el cable de tierra de la batería (14301) y espere un minuto cuando menos. Para más información, refiérase a la Sección 414-01.

2 ⚠ **ADVERTENCIA: Para reducir el riesgo de lesiones personales serias, lea y siga las advertencias, precauciones, anotaciones e instrucciones del procedimiento de desactivación/reactivación del sistema suplementario de protección (SRS).**

Desactive el sistema suplementario de protección (SRS). Para más información refiérase a Desactivación y reactivación del sistema de restricción suplementario (SRS) en la porción de Procedimientos Generales de esta sección.

DESMONTAJE E INSTALACIÓN (CONTINUACIÓN)

3 ⚠ **ADVERTENCIA: Para reducir el riesgo de lesiones personales serias, lea y siga las advertencias, precauciones, anotaciones e instrucciones del procedimiento de desmontaje e instalación del asiento.**

Desmonte el asiento dañado. Para más información refiérase a Asiento del conductor o Asiento del pasajero en la porción de Desmontaje e instalación en esta sección.

Vehículos sin bolsas laterales de aire

2. Desmonte el asiento dañado. Para más información refiérase a Asiento del conductor o Asiento del pasajero en la porción de Desmontaje e instalación en esta sección.

Todos los vehículos

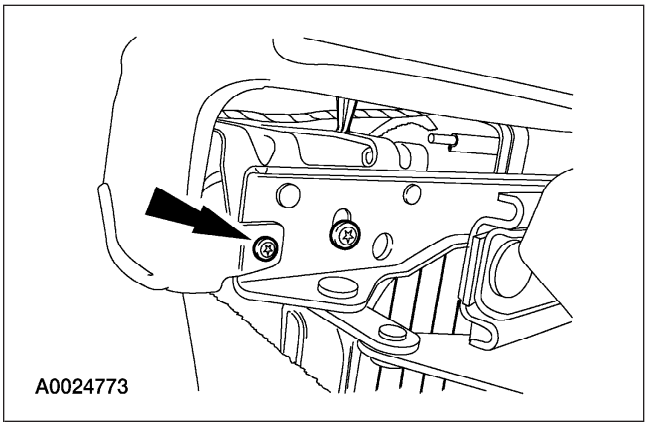

3. Quite el tornillo del protector lateral externo.

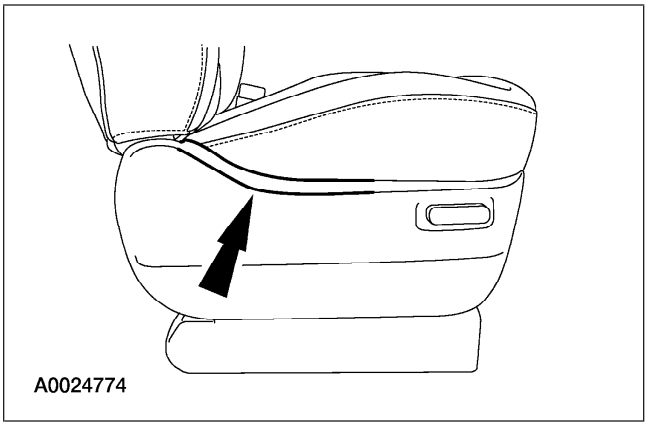

4. Presione, levante y jale, liberando el broche sujetador, cuando así se indique.

DESMONTAJE E INSTALACIÓN (CONTINUACIÓN)

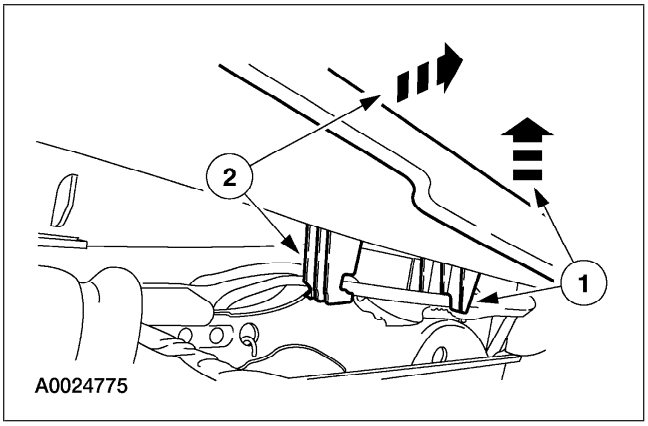

5. Libere los sujetadores del protector lateral externo.
   1 Levante y libere el sujetador.
   2 Gire el protector lateral, desenganchando los sujetadores mientras sostiene arriba el protector lateral.

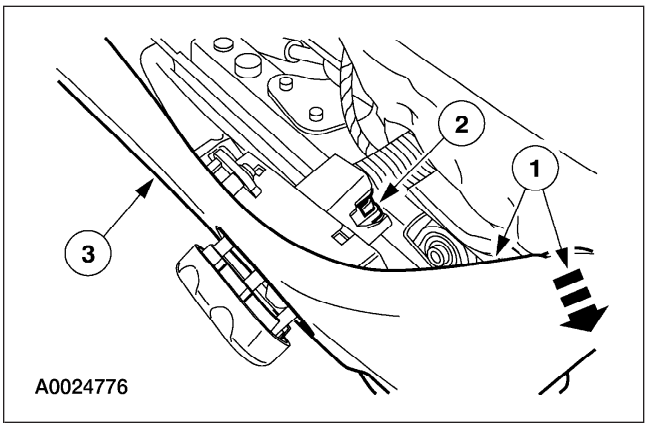

6. Desmonte el protector lateral externo.
   1 Desmonte el sujetador delantero del protector lateral, usando una herramienta adecuada de desmontaje de sujetador tipo broche (no se muestra).
   2 Desconecte el conector eléctrico del interruptor del asiento eléctrico.
   3 Desmonte el protector lateral externo.

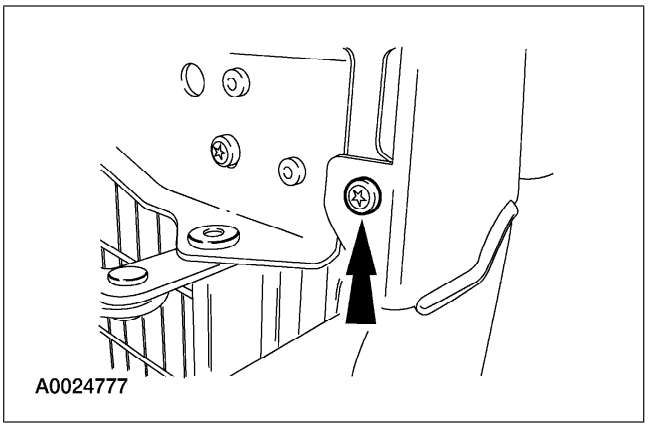

7. Retire el tornillo del protector lateral interior.

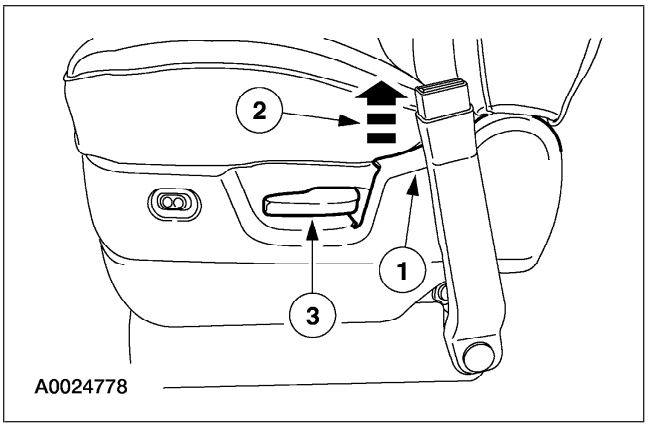

8. Libere la parte trasera del protector lateral interno y desmonte la cubierta de la manija reclinable.
   1 Presione hacia adentro en el protector lateral, cuando se indique.
   2 Mientras empuja, levante, liberando el sujetador del protector lateral.
   3 Desmonte la cubierta de manija reclinable a través de la abertura en la parte trasera del protector lateral, usando la herramienta de palanca adecuada.

DESMONTAJE E INSTALACIÓN (CONTINUACIÓN)

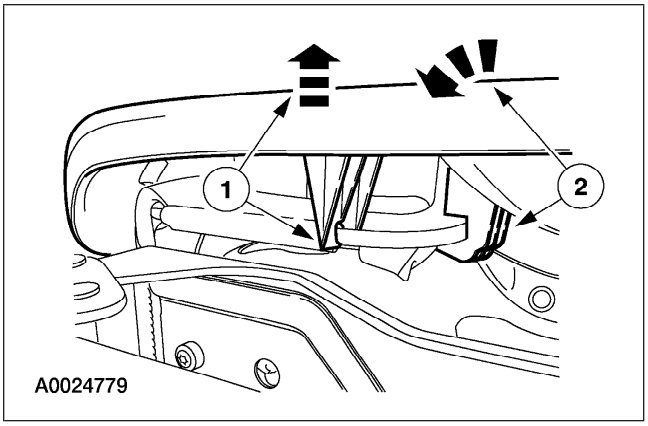

9. Libere los sujetadores del protector lateral interno.
   1 Levante y libere el sujetador.
   2 Gire el protector lateral, desenganchando los sujetadores mientras sostiene arriba el protector lateral.

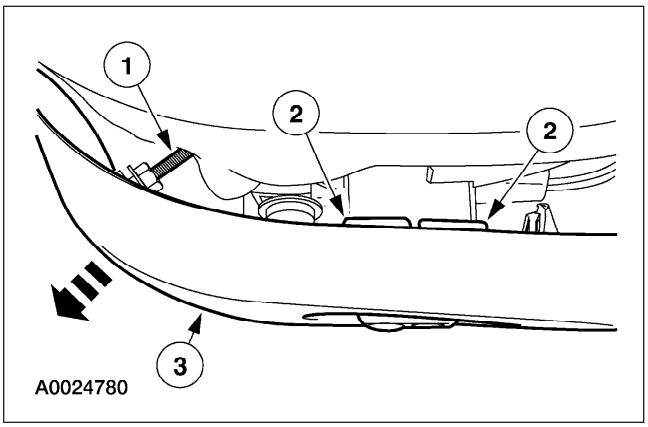

10. Desmonte el protector lateral interno.
    1 Desmonte el sujetador delantero del protector lateral usando la herramienta adecuada para desmontar el sujetador de tipo broche.
    2 Libere las lengüetas sujetadoras del interruptor eléctrico de energía y separe el interruptor del protector lateral interno.
    3 Desmonte el protector lateral interno.

Vehículos con energía lumbar

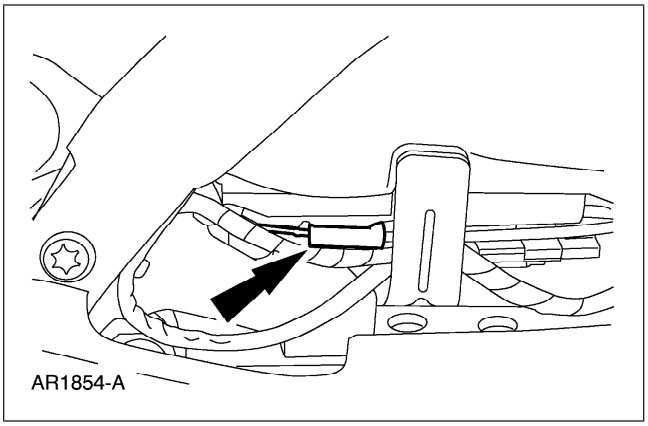

11. Desconecte la manguera de vacío de la energía lumbar.

DESMONTAJE E INSTALACIÓN (CONTINUACIÓN)

Todos los vehículos

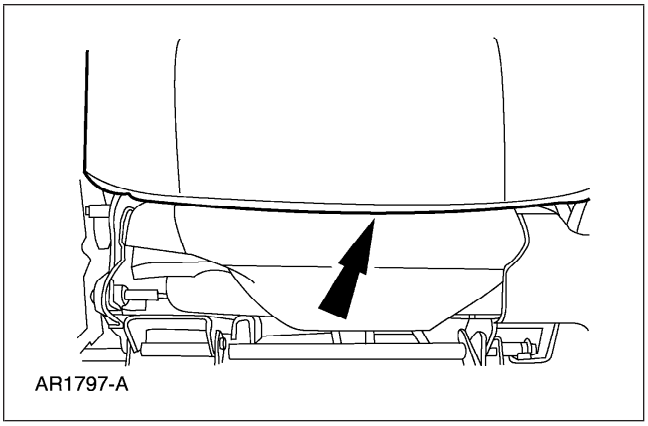

12. Libere los broches J.

Vehículos con bolsa lateral de aire

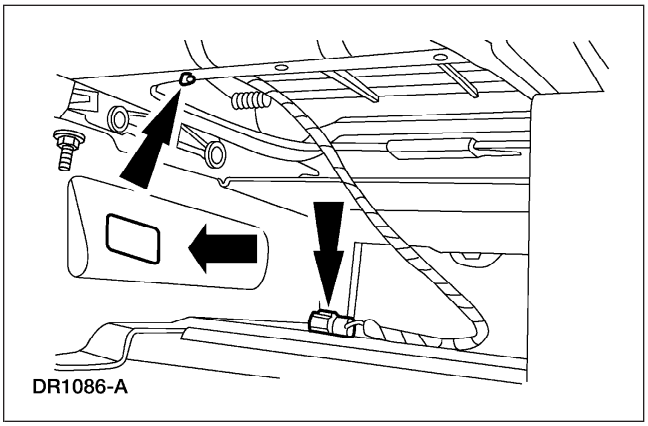

13. ⚠ **ADVERTENCIA: No desconecte el conector de cableado en el módulo de bolsa lateral de aire. Esta es una conexión permanente. El hacerlo puede originar un despliegue accidental de la bolsa ocasionando lesiones personales.**

    Desmonte los sujetadores tipo broche que sujetan el arnés de cableado de la bolsa lateral de aire al cojín del asiento. Enrútelo a través del cojín del asiento.

    - Anote el enrutado del arnés de cableado del módulo de bolsa lateral de aire para la instalación.

Todos los vehículos

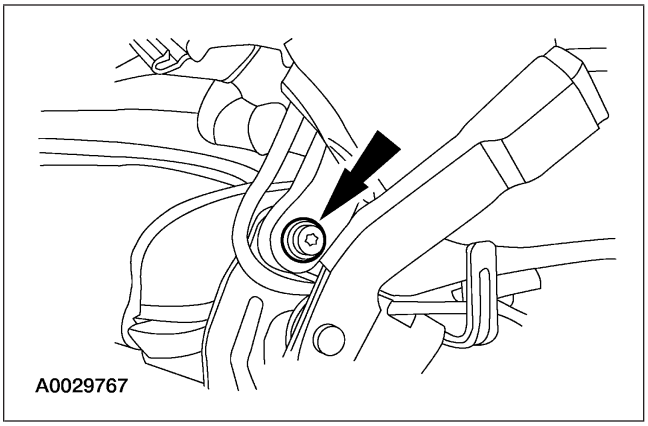

14. Desmonte el tornillo.

DESMONTAJE E INSTALACIÓN (CONTINUACIÓN)

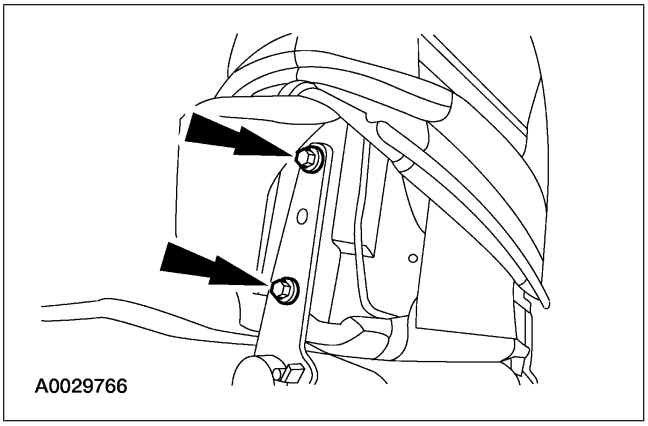

15. Coloque la cubierta de vestidura del respaldo del asiento. Desmonte los tornillos. Desmonte el respaldo del asiento.

Instalación

⚠ **ADVERTENCIA: Para reducir el riesgo de lesiones personales serias, lea y siga las advertencias, precauciones y anotaciones del procedimiento de desmontaje.**

Todos los vehículos

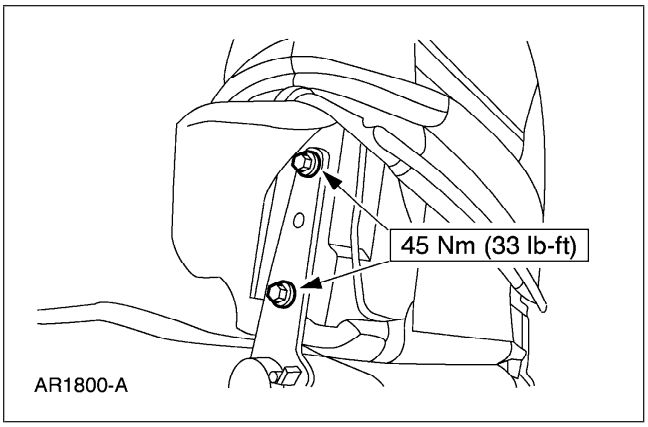

1. Coloque el respaldo del asiento en el cojín del asiento. Instale los tornillos.

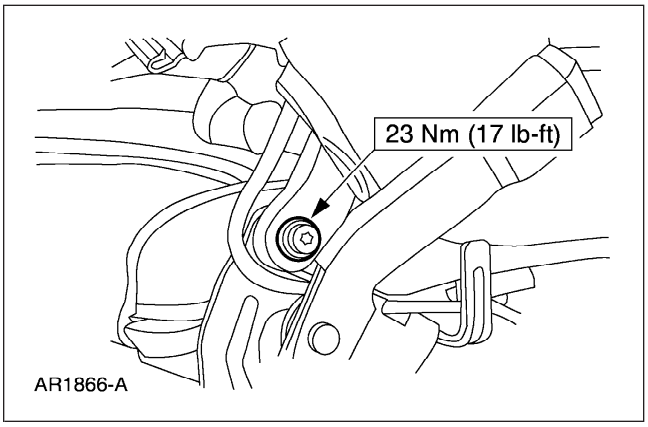

2. Instale el tornillo.

DESMONTAJE E INSTALACIÓN (CONTINUACIÓN)

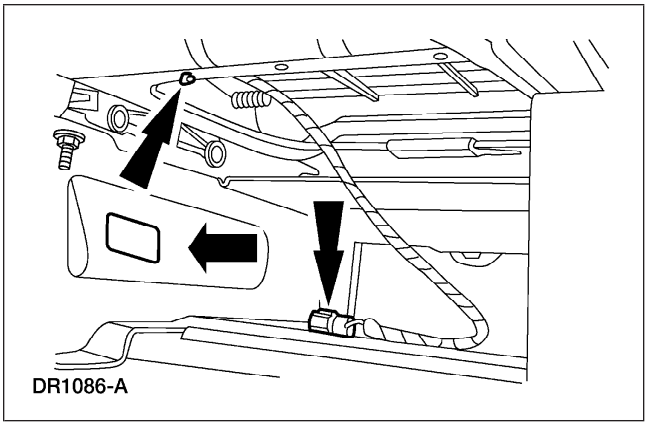

Vehículos con bolsa lateral de aire

3. Enrute el arnés de cableado del módulo de la bolsa lateral de aire como se anotó en el desmontaje. Instale los sujetadores tipo pasador.

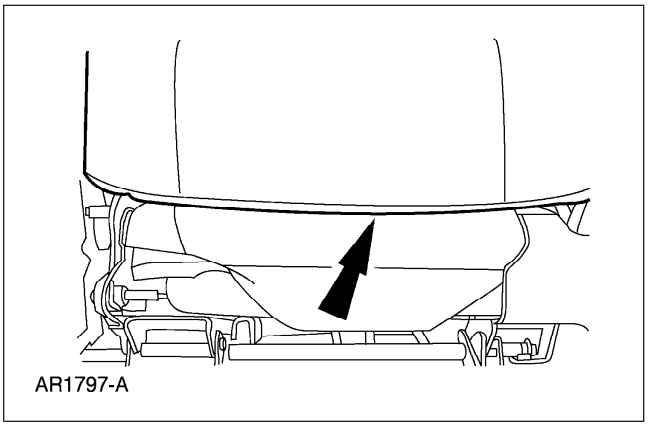

Todos los vehículos

4. Coloque en su lugar la cubierta de la vestidura del respaldo del asiento. Conecte los broches J.

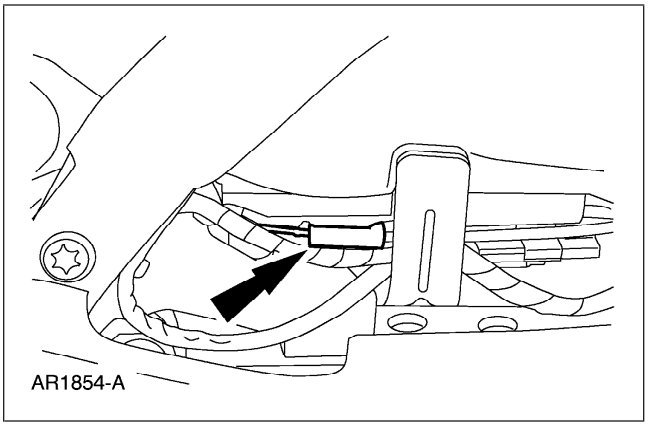

Vehículos con energía lumbar

5. Conecte la manguera de energía lumbar.

DESMONTAJE E INSTALACIÓN (CONTINUACIÓN)

Todos los vehículos

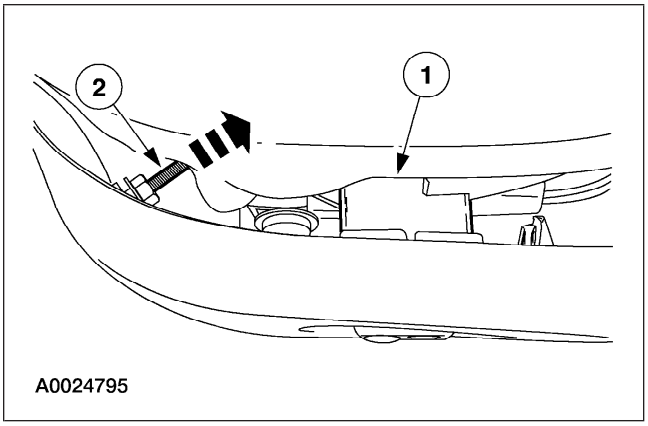

6. Coloque el protector lateral interno.
   1 Instale el interruptor de energía lumbar en el protector lateral.
   2 Instale el sujetador delantero del protector lateral interno.

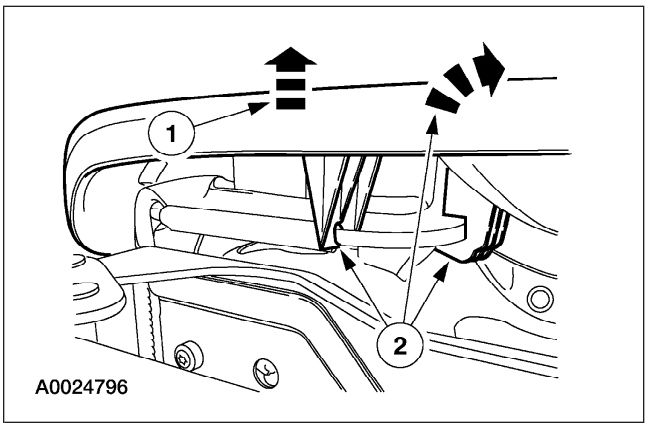

7. Enganche los sujetadores del protector lateral interno.
   1 Levante el protector lateral interno.
   2 Gire el protector lateral enganchando los sujetadores, mientras sostiene arriba el protector lateral.

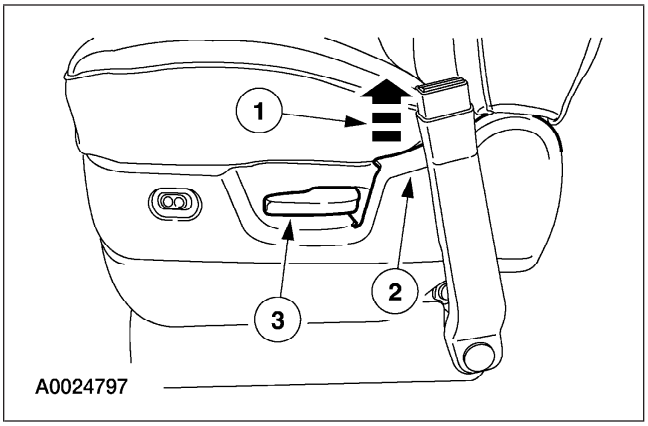

8. Instale la cubierta de manija reclinable.
   1 Levante en el protector lateral interno.
   2 Empuje hacia adentro y abajo, enganchando el sujetador del protector lateral.
   3 Instale la cubierta de manija reclinable.

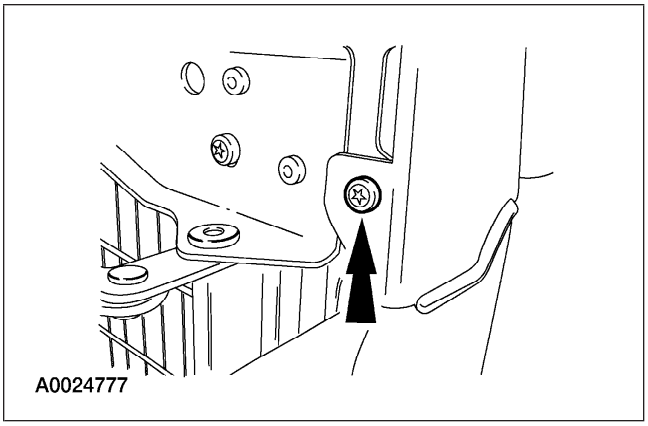

9. Instale el tornillo del protector lateral interno.

DESMONTAJE E INSTALACIÓN (CONTINUACIÓN)

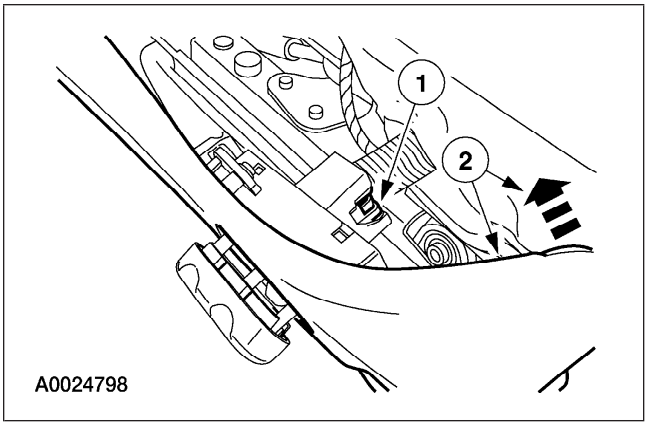

10. Coloque el protector lateral externo.
    1 Conecte el conector eléctrico del interruptor del asiento eléctrico.
    2 Instale el sujetador delantero del protector lateral externo (no se muestra).

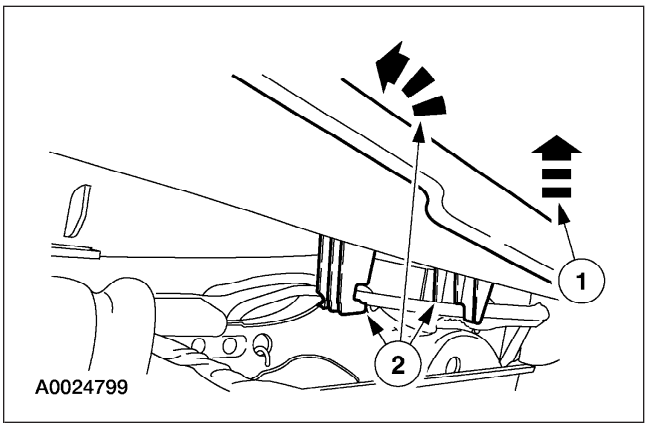

11. Enganche los sujetadores del protector lateral externo.
    1 Levante el protector lateral externo.
    2 Gire el protector lateral enganchando los sujetadores, mientras sostiene arriba el protector lateral.

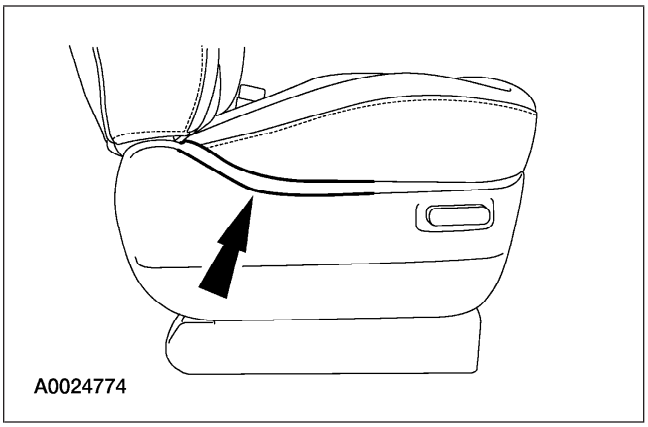

12. Levante, empuje hacia adentro y hacia abajo, enganchando el sujetador del protector lateral.

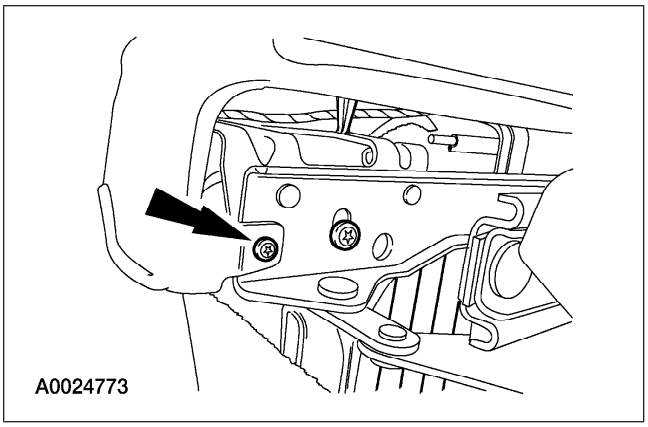

13. Instale el tornillo del protector lateral externo.

DESMONTAJE E INSTALACIÓN (CONTINUACIÓN)

14. ⚠ **ADVERTENCIA: Para reducir el riesgo de lesiones personales serias, lea y siga las advertencias, precauciones, anotaciones e instrucciones del procedimiento de desmontaje e instalación del asiento.**

    Instale el asiento dañado. Para más información refiérase a Asiento del conductor o Asiento del pasajero en la porción de Desmontaje e instalación en esta sección.

    - Compruebe el funcionamiento correcto del sistema activo de protección. Para más información, refiérase a la Sección 501-20A.

Vehículos con bolsa lateral de aire

15. Regrese el vehículo a su condición de funcionamiento.

    1 ⚠ **ADVERTENCIA: Para reducir el riesgo de lesiones personales serias, lea y siga las advertencias, precauciones, anotaciones e instrucciones del procedimiento de desmontaje e instalación del asiento.**

    Instale el asiento dañado. Para más información refiérase a Asiento del conductor o Asiento del pasajero en la porción de Desmontaje e instalación en esta sección.

    2 ⚠ **ADVERTENCIA: Para reducir el riesgo de lesiones personales serias, lea y siga las advertencias, precauciones, anotaciones e instrucciones del procedimiento de desactivación/reactivación del sistema suplementario de protección (SRS).**

    Reactive el sistema suplementario de protección (SRS). Para más información refiérase a Desactivación y reactivación del sistema de restricción suplementario (SRS) en la porción de Procedimientos Generales de esta sección.

DESMONTAJE E INSTALACIÓN (CONTINUACIÓN)

3 ⚠ **ADVERTENCIA: La herramienta de diagnóstico del sistema de protección es únicamente para dar servicio al sistema de protección. Desmóntela del vehículo antes de usarlo en carretera. El no retirarla puede causar daño y posible violación de los estándares de seguridad del vehículo.**

Pruebe el sistema suplementario de protección (SRS) habiendo desmontado toda la herramienta de diagnóstico del sistema de protección. Para más información refiérase a Desactivación y reactivación del sistema de restricción suplementario (SRS) en la porción de Procedimientos Generales de esta sección.

4 Compruebe el funcionamiento correcto del sistema activo de protección. Para más información, refiérase a la Sección 501-20A.

Cabecera de asiento trasero —Asiento con cubo, segunda fila

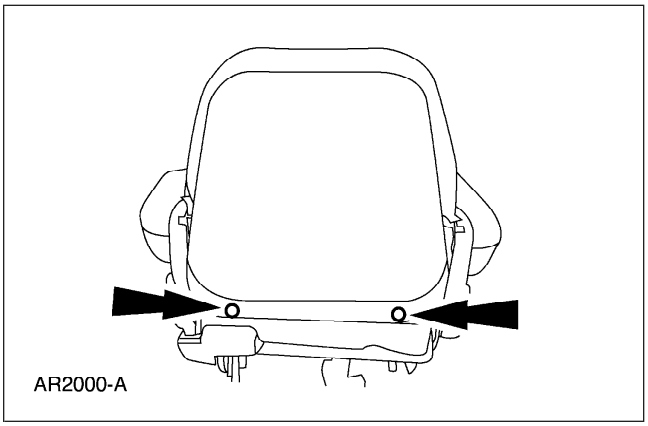

1. Desmonte el asiento. Para más información refiérase a la documentación del propietario.

2. Desmonte los sujetadores de tipo pasador y la cubierta de vestidura.

DESMONTAJE E INSTALACIÓN (CONTINUACIÓN)

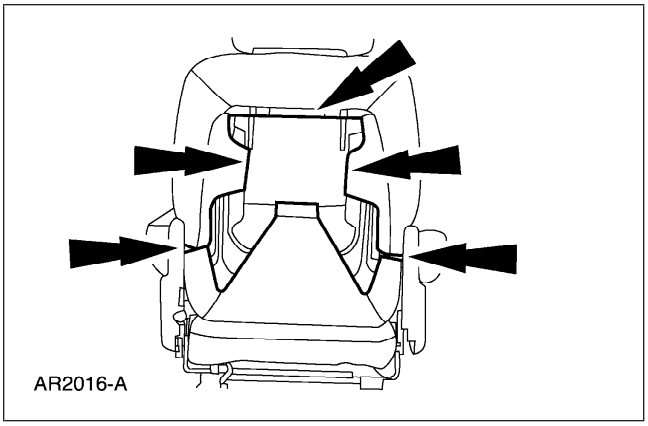

3. Libere el broche J y el gancho y las tiras de lazo de cada lado.

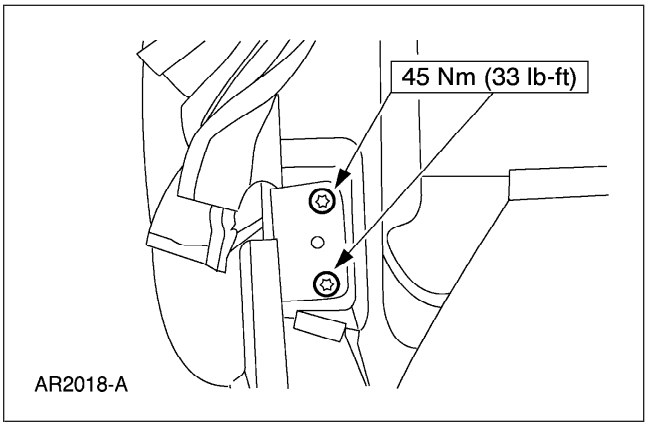

4. Quite los tornillos de cada lado.

5. Para instalar, siga el procedimiento de desmontaje en orden inverso.

Cabecera de asiento trasero —Asiento con cubo de consola, segunda fila

1. Desmonte el asiento. Para más información refiérase a la documentación del propietario.

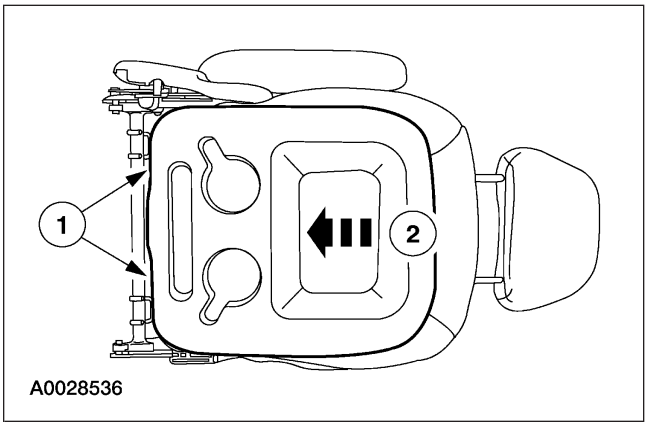

2. Desmonte la cubierta de vestidura del respaldo del asiento.
   1 Retire los sujetadores tipo pasador.
   2 Desmonte la cubierta de vestidura del respaldo del asiento, presionando hacia abajo y adentro.

DESMONTAJE E INSTALACIÓN (CONTINUACIÓN)

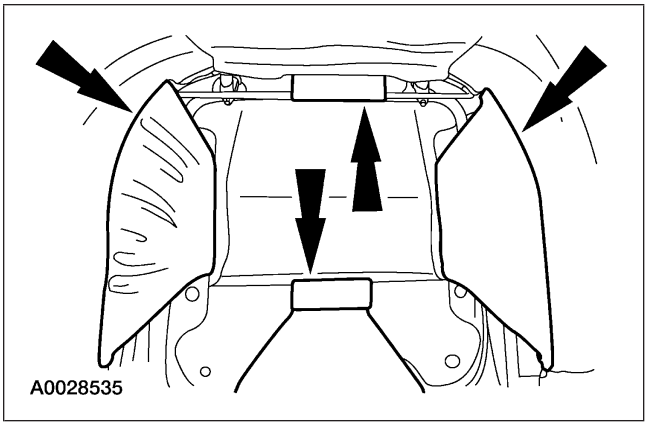

3. Libere los broches J y el gancho y los sujetadores de lazo de cada lado.

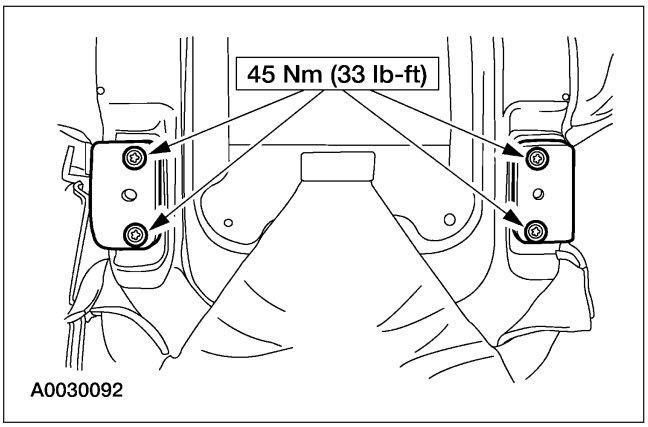

4. Desmonte los tornillos y el respaldo del asiento.

5. Para instalar, siga el procedimiento de desmontaje en orden inverso.

Cabecera de asiento trasero —Dos y tres pasajeros, segunda y tercera fila

Desmontaje e Instalación

1. Desmonte el asiento. Para más información refiérase a la documentación del propietario.

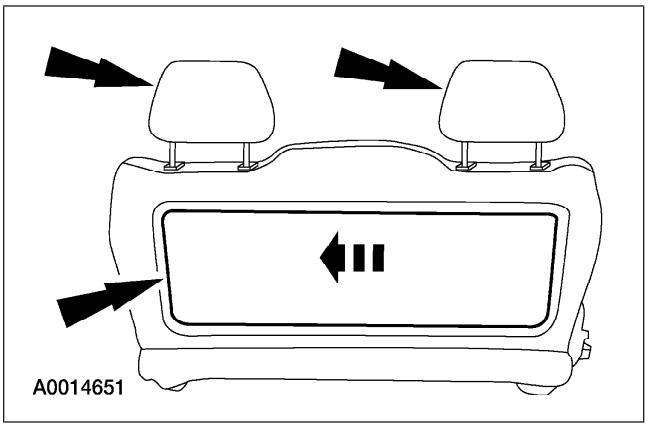

2. Coloque las cabeceras en posición vertical. Desmonte el panel de vestidura.

DESMONTAJE E INSTALACIÓN (CONTINUACIÓN)

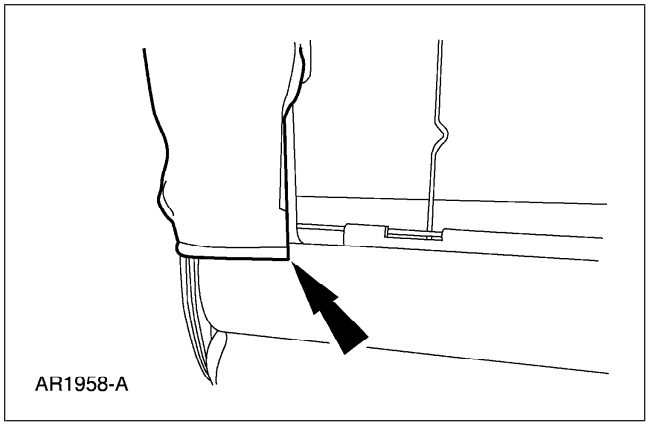

3. Libere los broches J de cada lado.

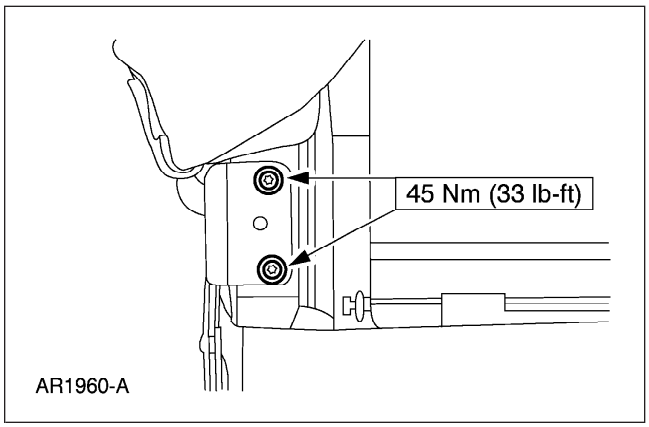

4. Desmonte los tornillos de cada lado del respaldo del asiento. Desmonte la cabecera del asiento.

5. Para instalar, siga el procedimiento de desmontaje en orden inverso.

Reclinador del respaldo del asiento —Asiento delantero

Herramientas especiales

ST2512-A	Herramienta de diagnóstico del sistema de protección (se requieren dos) 418-F403
ST2506-A	Herramienta de diagnóstico del sistema de protección (se requieren dos) 418-F088 (105-R0012)

(CONTINUACIÓN)

Herramientas especiales

ST2507-A	Herramienta de diagnóstico del sistema de protección (se requieren dos) 418-133 (40-009)

DESMONTAJE E INSTALACIÓN (CONTINUACIÓN)

Desmontaje

⚠ ADVERTENCIA: Siempre use lentes de seguridad cuando repare un vehículo con sistema suplementario de protección de bolsa de aire (SRS) y cuando manipule un módulo de bolsa de aire. Esto reducirá el riesgo de una lesión en caso de un despliegue accidental.

⚠ ADVERTENCIA: Nunca pruebe los conectores en el módulo de la bolsa de aire. Hacerlo podría ocasionar el despliegue de la bolsa de aire, lo cual podría causar una lesión personal.

Vehículos con bolsa lateral de aire

1. Prepare el vehículo para el desmontaje del respaldo reclinable del asiento delantero.

DESMONTAJE E INSTALACIÓN (CONTINUACIÓN)

1 ⚠ **ADVERTENCIA: Para evitar un despliegue accidental y posibles daños personales, el suministro de energía de respaldo debe agotarse antes de reparar o reemplazar alguno de los componentes del sistema suplementario de protección (SRS) de la bolsa delantera o lateral de aire y antes de reparar, reemplazar, ajustar o conectar los componentes que se encuentren cerca de los sensores de la bolsa delantera o lateral de aire, tales como las puertas, el tablero de instrumentos, los pestillos de la puerta de la consola, las trabas de las cerraduras, los asientos y el pestillo del cofre.**

Refiérase al manual de taller del vehículo apropiado para determinar la localización de los sensores de la bolsa delantera de aire.

Los sensores de la bolsa lateral de aire están localizados en o cerca de la base del pilar B.

Para agotar la energía del suministro de energía de respaldo, desconecte el cable a tierra de la batería y espere por lo menos un minuto. Asegúrese de desconectar las baterías y los suministros auxiliares de energía (si así está equipado).

Desconecte el cable de tierra de la batería (14301) y espere un minuto cuando menos. Para más información, refiérase a la Sección 414-01.

2 ⚠ **ADVERTENCIA: Para reducir el riesgo de lesiones personales serias, lea y siga las advertencias, precauciones, anotaciones e instrucciones del procedimiento de desactivación/reactivación del sistema suplementario de protección (SRS).**

Desactive el sistema suplementario de protección (SRS). Para más información refiérase a Desactivación y reactivación del sistema de restricción suplementario (SRS) en la porción de Procedimientos Generales de esta sección.

DESMONTAJE E INSTALACIÓN (CONTINUACIÓN)

3 ⚠ **ADVERTENCIA: Para reducir el riesgo de lesiones personales serias, lea y siga las advertencias, precauciones, anotaciones e instrucciones del procedimiento de desmontaje e instalación del asiento.**

Desmonte el asiento dañado. Para más información refiérase a Asiento del conductor o Asiento del pasajero en la porción de Desmontaje e instalación en esta sección.

Todos los vehículos

2. Desmonte el asiento dañado. Para más información refiérase a Asiento del conductor o Asiento del pasajero en la porción de Desmontaje e instalación en esta sección.

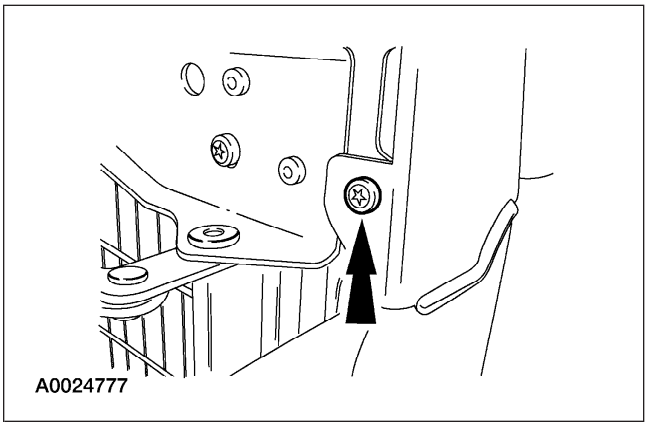

3. Retire el tornillo del protector lateral interior.

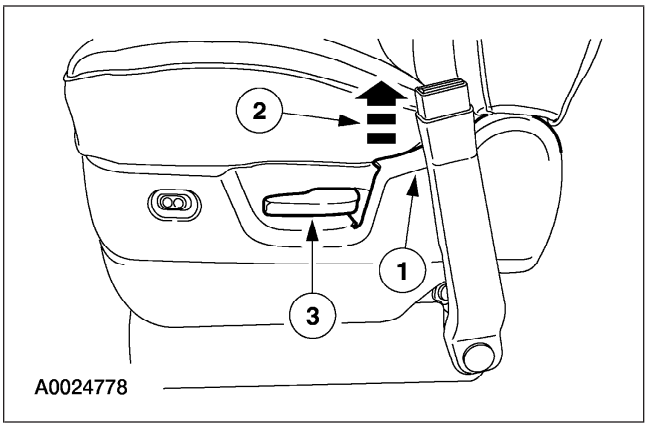

4. Libere la parte trasera del protector lateral interno y desmonte la cubierta de la manija reclinable.
   1 Presione el protector lateral como se muestra.
   2 Levante y libere el sujetador del protector lateral mientras presiona.
   3 Desmonte la cubierta de la manija reclinable, a través de la abertura en la parte trasera del protector lateral, usando la herramienta adecuada de palanca.

DESMONTAJE E INSTALACIÓN (CONTINUACIÓN)

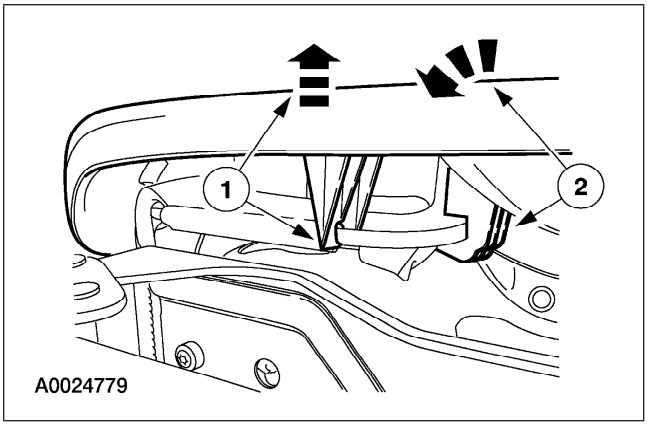

5. Libere los sujetadores del protector lateral interno.
   1 Levante y libere el sujetador.
   2 Gire el protector lateral, desenganchando los sujetadores mientras sujeta arriba el protector lateral.

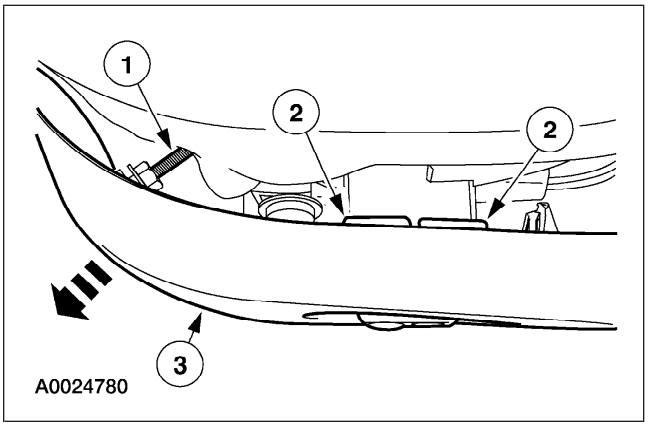

6. Desmonte el protector lateral interno.
   1 Jale y libere con cuidado el sujetador delantero del protector lateral.
   2 Libere las lengüetas sujetadoras del interruptor lumbar de energía y separe el interruptor del protector lateral interno.
   3 Desmonte el protector lateral interno.

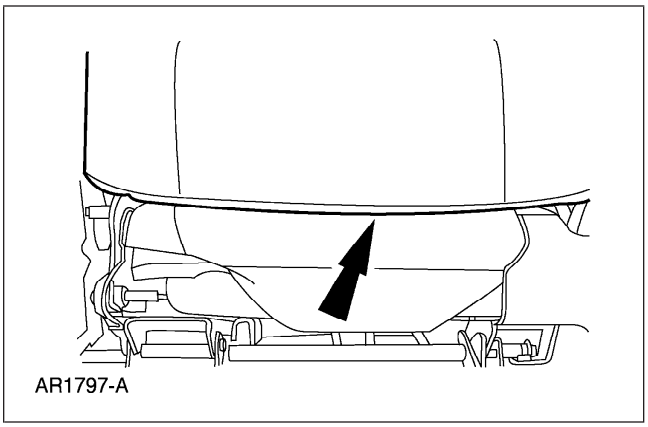

7. Libere el broche J.

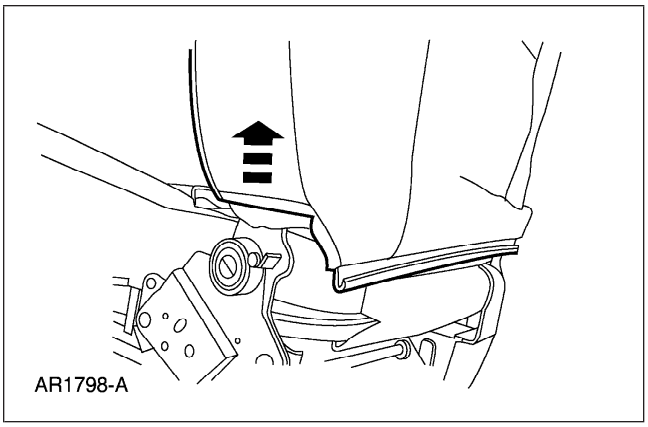

8. Jale hacia arriba la tela en la esquina.

DESMONTAJE E INSTALACIÓN (CONTINUACIÓN)

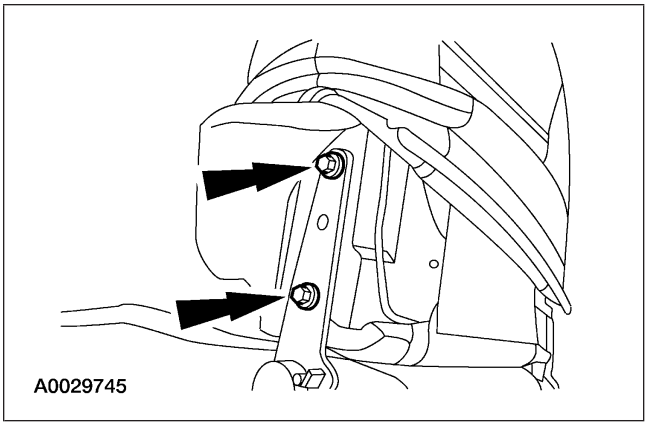

9. Desmonte los tornillos del respaldo del asiento.

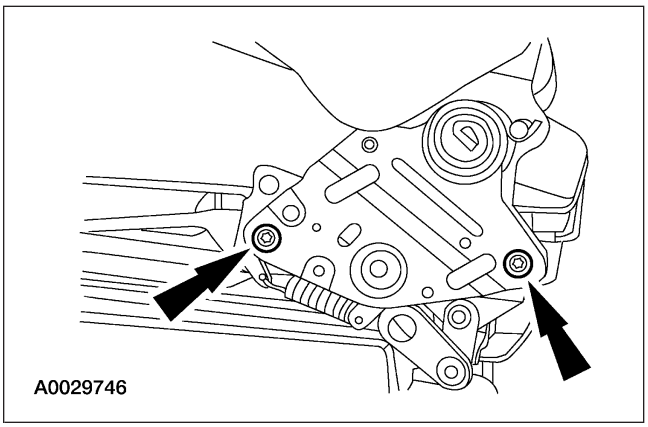

10. Desmonte los tornillos del reclinador y el reclinador.

Instalación

⚠ **ADVERTENCIA: Para reducir el riesgo de lesiones personales serias, lea y siga las advertencias, precauciones y anotaciones al iniciar el procedimiento inicial de desmontaje.**

Todos los vehículos

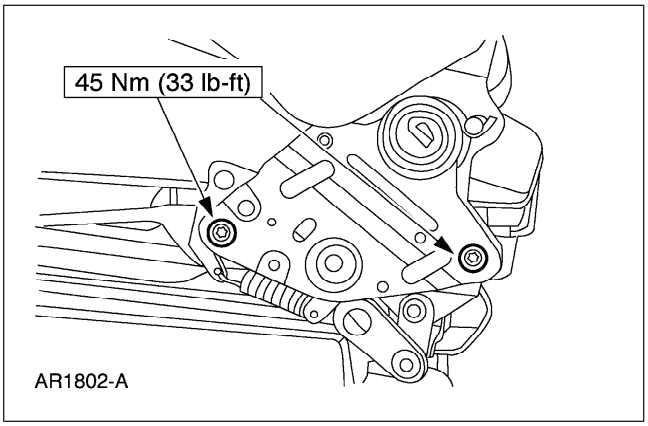

1. Instale el reclinador y los tornillos en el bastidor del cojín del asiento.

DESMONTAJE E INSTALACIÓN (CONTINUACIÓN)

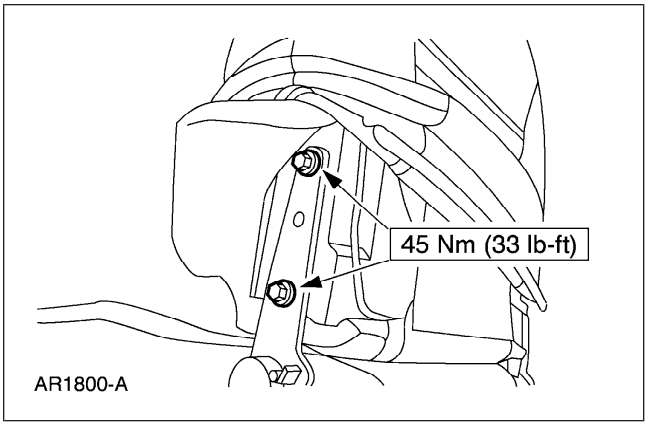

2. Instale los tornillos del reclinador al bastidor del respaldo del asiento.

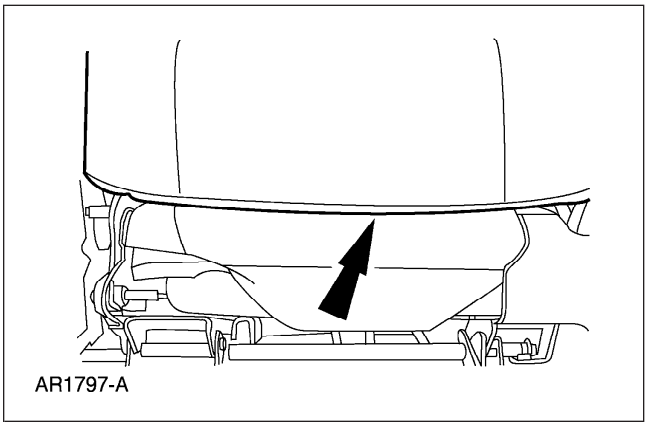

3. Jale hacia abajo la cubierta de vestidura del respaldo y coloque el broche J.

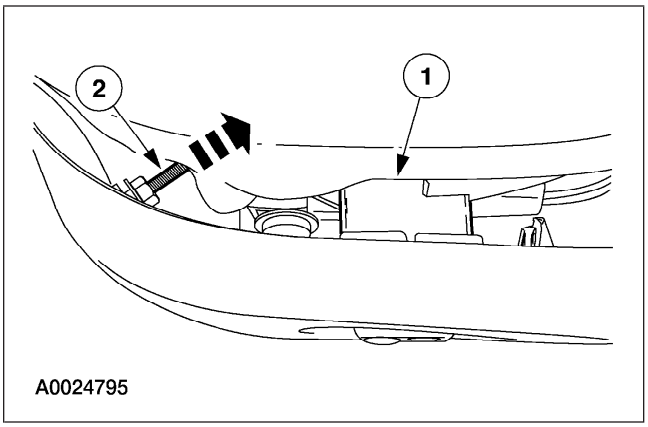

4. Coloque el protector lateral interno.
   1 Instale el interruptor lumbar de energía en el protector lateral.
   2 Instale el sujetador delantero del protector lateral interno.

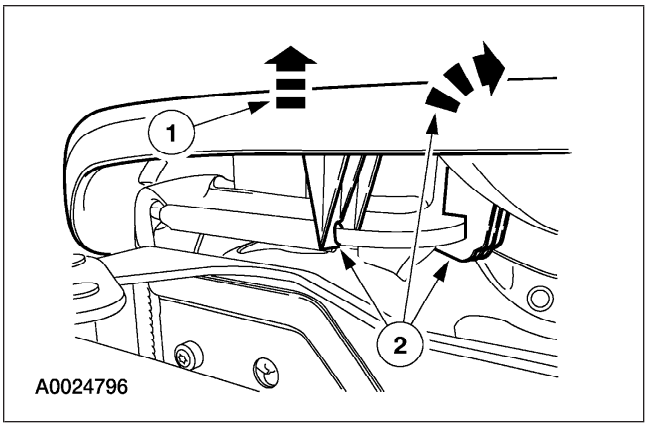

5. Enganche los sujetadores del protector lateral interno.
   1 Levante el protector lateral interno.
   2 Gire el protector lateral enganchando los sujetadores mientras sostiene arriba el protector lateral.

DESMONTAJE E INSTALACIÓN (CONTINUACIÓN)

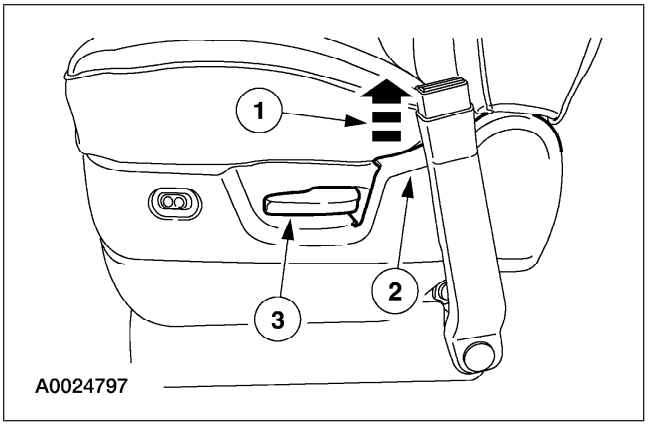

6. Instale la cubierta de la manija reclinable.
   1 Levante el protector lateral interno.
   2 Empuje hacia adentro y abajo, enganchando el sujetador del protector lateral.
   3 Instale la cubierta de la manija reclinable.

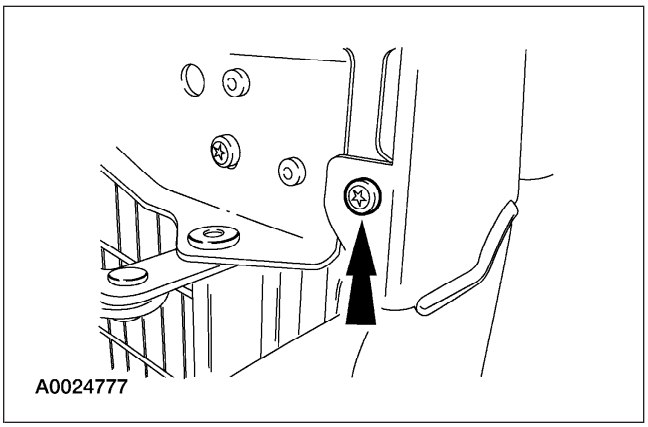

7. Instale el tornillo del protector lateral interno.

8. ⚠ **ADVERTENCIA: Para reducir el riesgo de lesiones personales serias, lea y siga las advertencias, precauciones, anotaciones e instrucciones del procedimiento de desmontaje e instalación del asiento.**

   Instale el asiento dañado. Para más información refiérase a Asiento del conductor o Asiento del pasajero en la porción de Desmontaje e instalación en esta sección.

   - Compruebe el funcionamiento correcto del sistema activo de protección. Para más información, refiérase a la Sección 501-20A.

Vehículos con bolsa lateral de aire

9. Regrese el vehículo a su condición de funcionamiento.

DESMONTAJE E INSTALACIÓN (CONTINUACIÓN)

1 ⚠ **ADVERTENCIA: Para reducir el riesgo de lesiones personales serias, lea y siga las advertencias, precauciones, anotaciones e instrucciones del procedimiento de desmontaje e instalación del asiento.**

Instale el asiento dañado. Para más información refiérase a Asiento del conductor o Asiento del pasajero en la porción de Desmontaje e instalación en esta sección.

2 ⚠ **ADVERTENCIA: Para reducir el riesgo de lesiones personales serias, lea y siga las advertencias, precauciones, anotaciones e instrucciones del procedimiento de desactivación/reactivación del sistema suplementario de protección (SRS).**

Reactive el sistema suplementario de protección (SRS). Para más información refiérase a Desactivación y reactivación del sistema de restricción suplementario (SRS) en la porción de Procedimientos Generales de esta sección.

3 ⚠ **ADVERTENCIA: La herramienta de diagnóstico del sistema de protección es únicamente para dar servicio al sistema de protección. Desmóntela del vehículo antes de usarlo en carretera. El no retirarla puede causar daño y posible violación de los estándares de seguridad del vehículo.**

Pruebe el sistema suplementario de protección (SRS), después de haber desmontado la herramienta de diagnóstico del sistema de protección. Para más información refiérase a Desactivación y reactivación del sistema de restricción suplementario (SRS) en la porción de Procedimientos Generales de esta sección.

4 Compruebe el funcionamiento correcto del sistema activo de protección. Para más información, refiérase a la Sección 501-20A.

DESMONTAJE E INSTALACIÓN (CONTINUACIÓN)

Reclinador del respaldo del asiento —Asiento con cubo, segunda fila

Desmontaje e Instalación

1. Desmonte el asiento. Para más información refiérase a la documentación del propietario.

2. Desmonte el descansabrazos. Para más información, refiérase a Reposabrazos en esta sección.

3. Libere la tensión del resorte jalando hacia arriba la manija reclinable.

4. Desmonte los protectores laterales de vestidura.

5. Desmonte el tornillo.

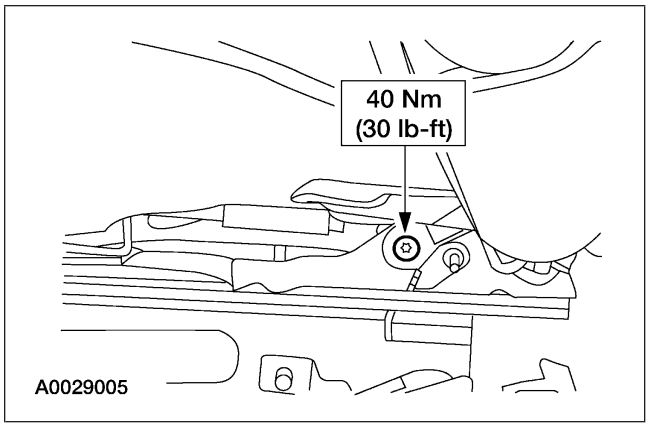

6. Desmonte los tornillos.

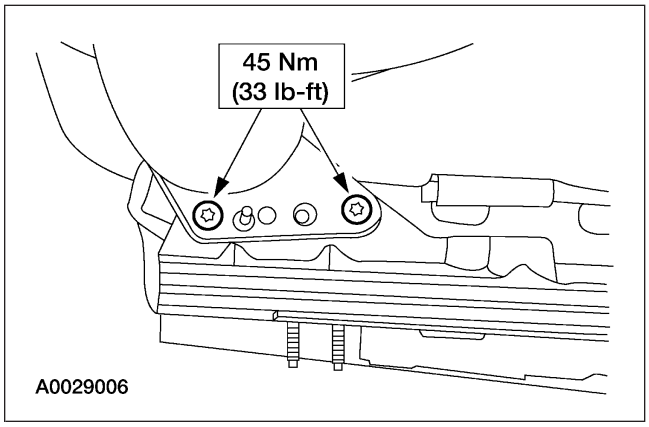

DESMONTAJE E INSTALACIÓN (CONTINUACIÓN)

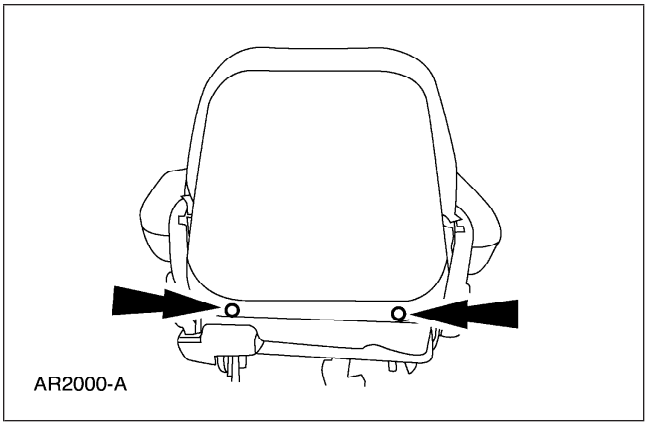

7. Desmonte los sujetadores tipo pasador y la cubierta de la vestidura.

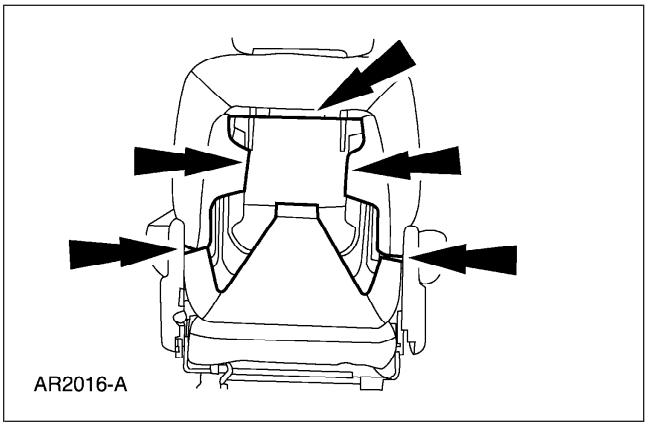

8. Libere los broches J y el gancho y los sujetadores de gancho de cada lado.

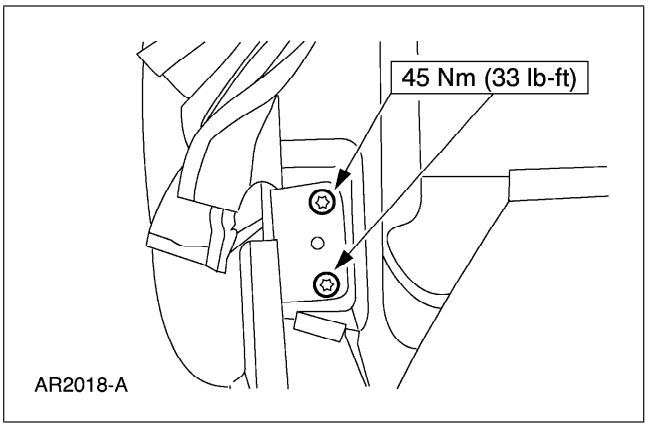

9. Desmonte los tornillos y el ensamble de reclinación.

10. Para instalar, siga el procedimiento de desmontaje en orden inverso.

11. Compruebe el funcionamiento correcto del sistema activo de protección. Para más información, refiérase a la Sección 501-20A.

DESMONTAJE E INSTALACIÓN (CONTINUACIÓN)

Reclinador del respaldo del asiento —Asiento con cubo de consola, segunda fila

1. Desmonte el asiento. Para más información refiérase a la documentación del propietario.

2. Libere la tensión del resorte jalando hacia arriba la manija reclinable.

3. Desmonte el descansabrazos. Para más información refiérase a Reposabrazos en esta sección.

4. Desmonte el protector lateral del respaldo del asiento.

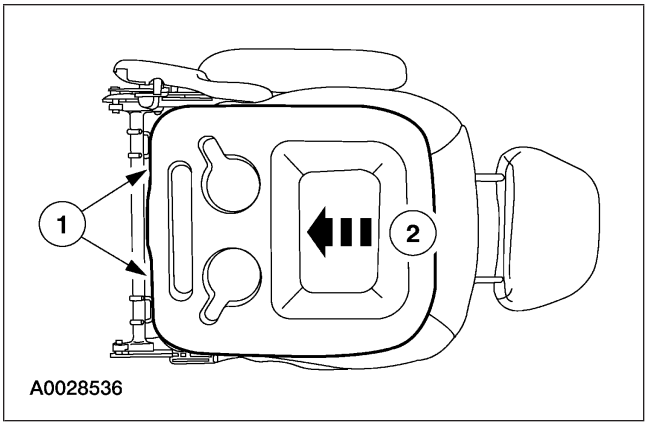

5. Desmonte la cubierta de la vestidura del respaldo del asiento.
   1 Quite los tornillos sujetadores.
   2 Presione hacia abajo la cubierta de la vestidura del respaldo del asiento y desmóntela.

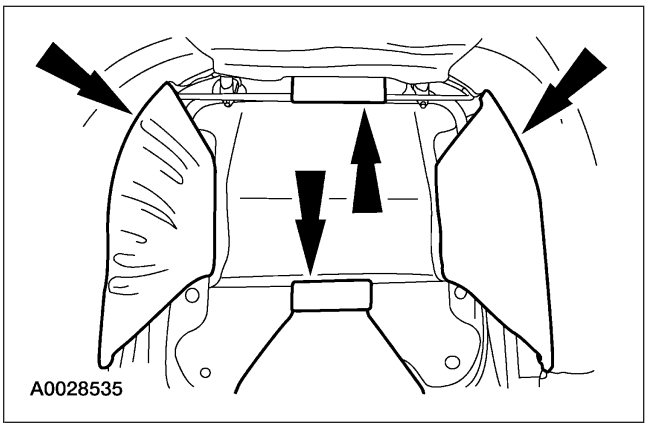

6. Libere los broches J y el gancho y los sujetadores de gancho de cada lado.

7. Libere los sujetadores y coloque abajo en la parte de atrás el protector lateral del cojín del asiento.

DESMONTAJE E INSTALACIÓN (CONTINUACIÓN)

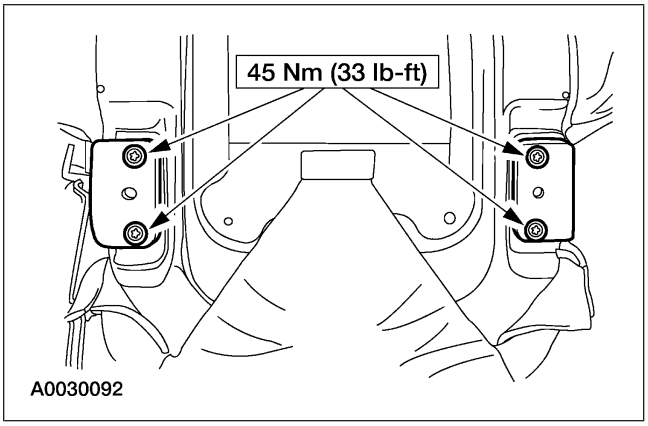

8. Desmonte los tornillos y el respaldo del asiento.

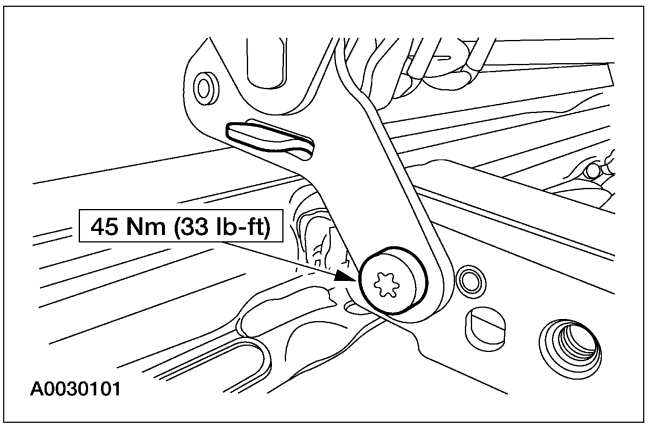

9. Retire el tornillo del reclinador interno.

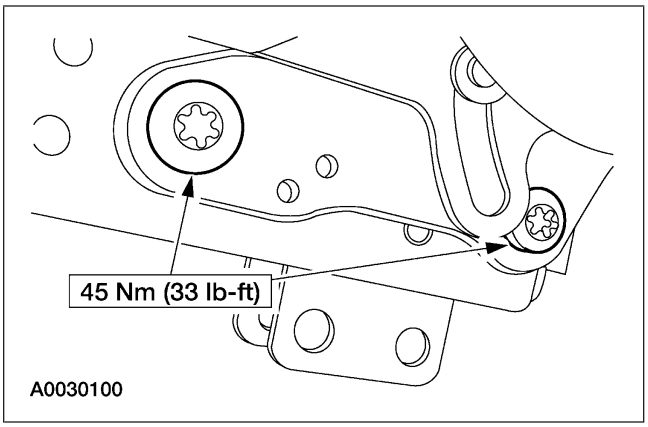

10. Retire los tornillos del reclinador externo. Desmonte el ensamble del reclinador.

11. Para la instalación, siga el procedimiento de desmontaje en orden inverso.

12. Compruebe el funcionamiento correcto del sistema activo de protección. Para más información, refiérase a la Sección 501-20A.

DESMONTAJE E INSTALACIÓN (CONTINUACIÓN)

Reclinador del respaldo del asiento —Asiento de dos pasajeros, segunda y tercera filas

Desmontaje e Instalación

1. Desmonte el asiento. Para más información refiérase a la documentación del propietario.

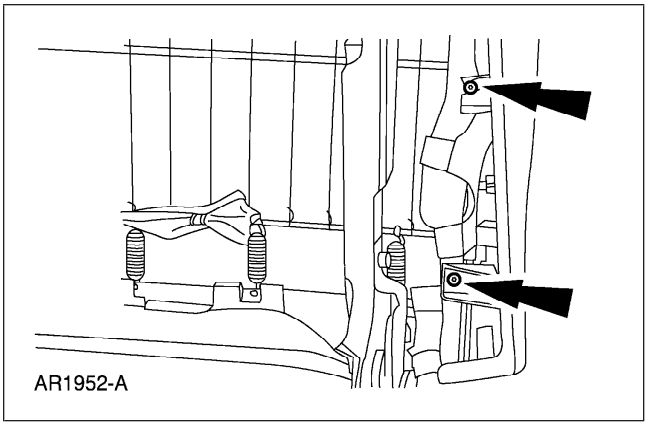

2. Quite los tornillos.

3. Desmonte el descansabrazos. Para más información, refiérase a Reposabrazos en esta sección.

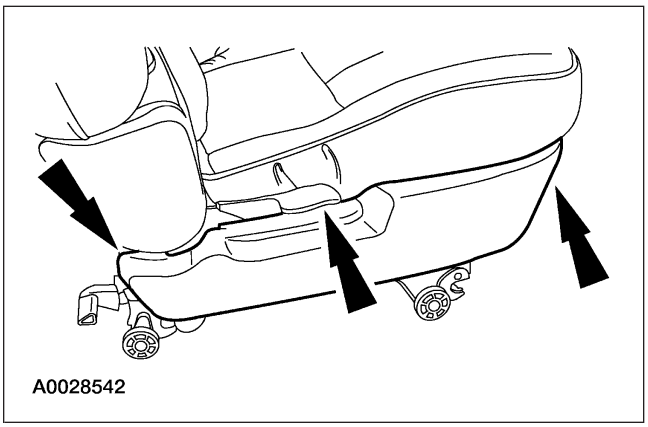

4. Libere los sujetadores y desmonte la cubierta de la vestidura lateral del asiento.

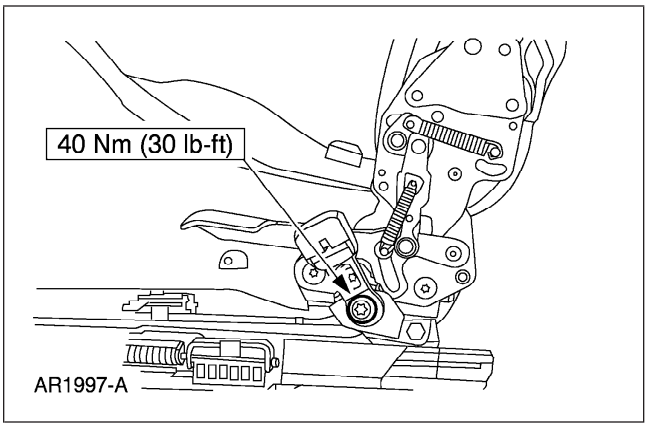

5. Quite el tornillo.

DESMONTAJE E INSTALACIÓN (CONTINUACIÓN)

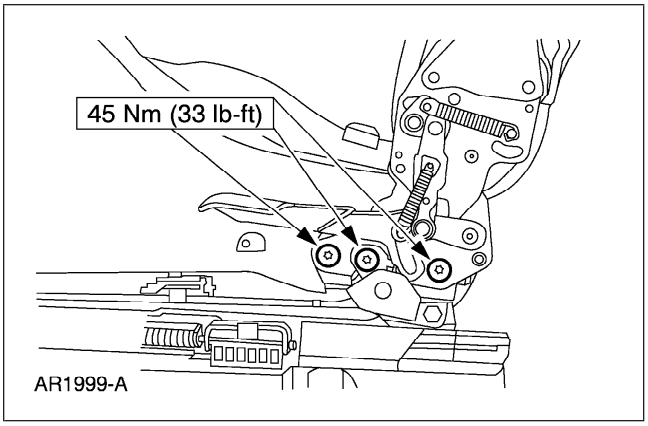

6. Quite los tornillos.

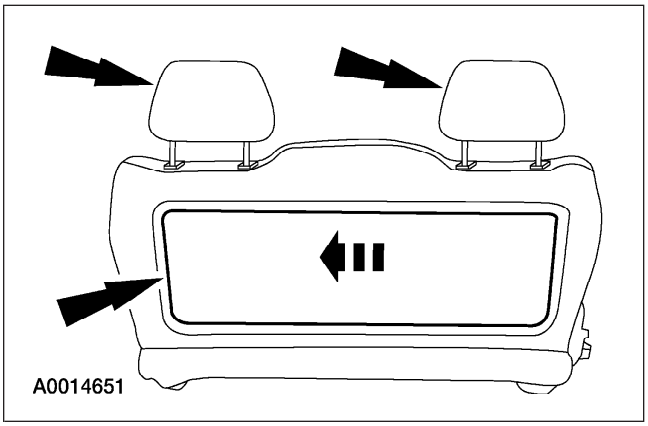

7. Coloque las cabeceras en posición vertical. Desmonte el panel.

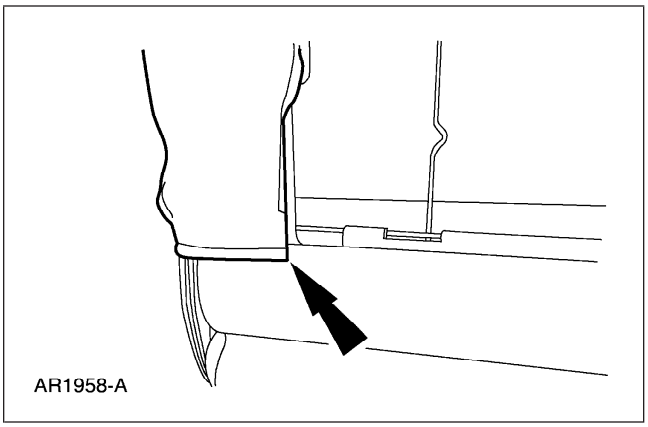

8. Quite el broche J.

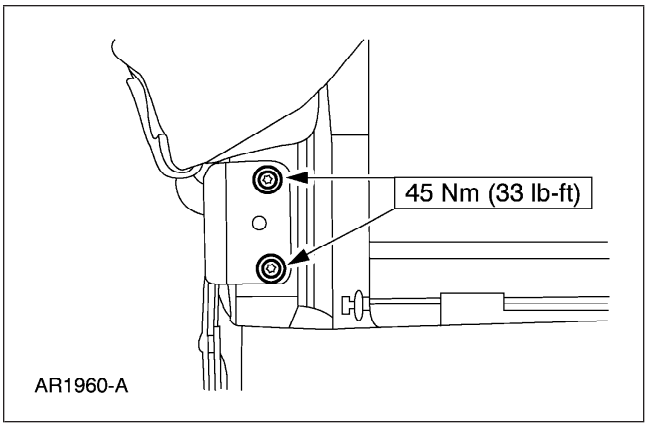

9. Desmonte los tornillos y el reclinador del respaldo del asiento.

DESMONTAJE E INSTALACIÓN (CONTINUACIÓN)

10. Para instalar, siga el procedimiento de desmontaje en orden inverso.

11. Compruebe el funcionamiento correcto del sistema activo de protección. Para más información, refiérase a la Sección 501-20A.

Reclinador del respaldo del asiento —Asiento de tres pasajeros, segunda y tercera filas

Desmontaje e Instalación

1. Desmonte el asiento. Para más información refiérase a la documentación del propietario.

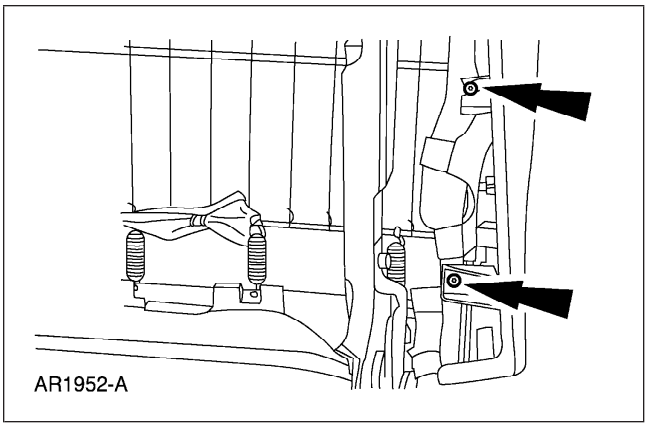

2. Quite los tornillos.

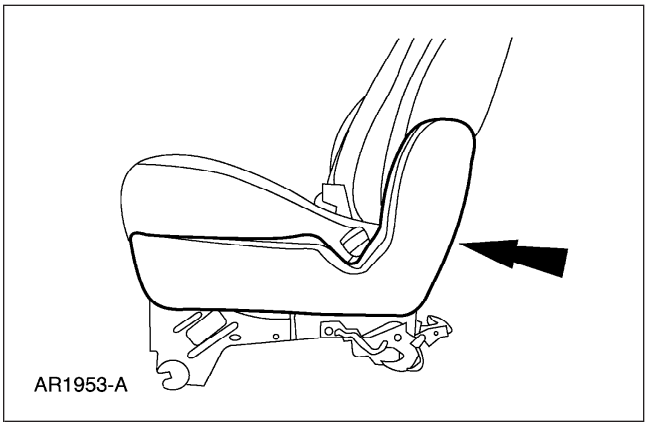

3. Desmonte la cubierta de la vestidura liberando los sujetadores.

DESMONTAJE E INSTALACIÓN (CONTINUACIÓN)

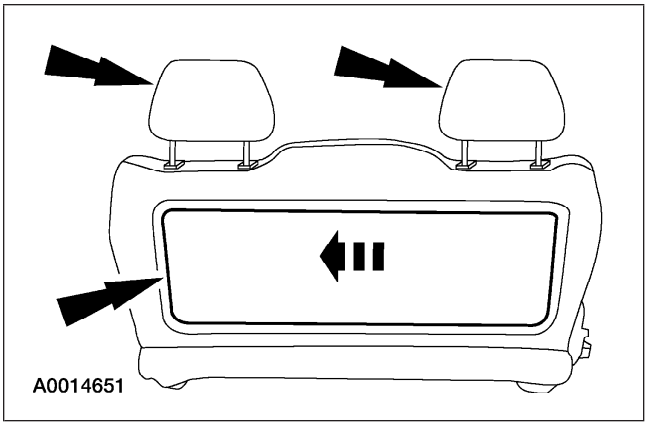

4. Coloque las cabeceras en posición vertical. Desmonte el panel.

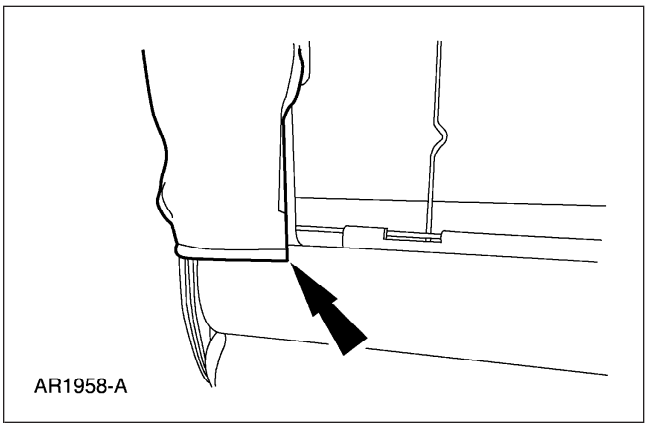

5. Libere el broche J.

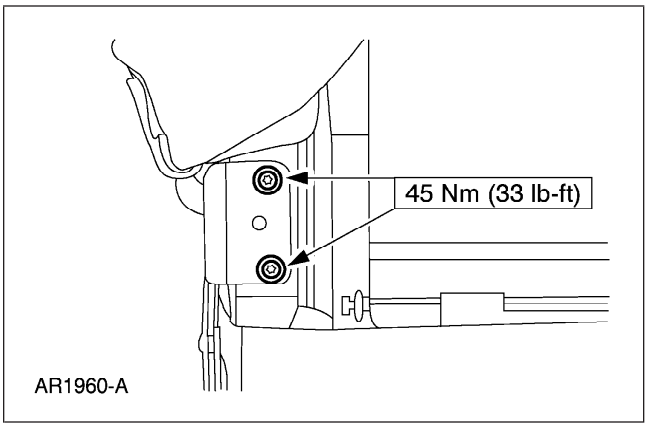

6. Quite los tornillos.

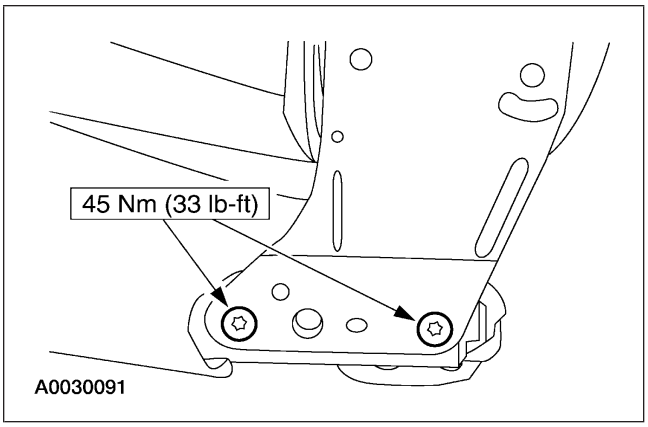

7. Desmonte los tornillos y el ensamble reclinable.

DESMONTAJE E INSTALACIÓN (CONTINUACIÓN)

8. Para la instalación, siga el procedimiento de desmontaje en orden inverso.

9. Compruebe el funcionamiento correcto del sistema activo de protección. Para más información, refiérase a la Sección 501-20A.

Asiento del conductor

Herramientas especiales

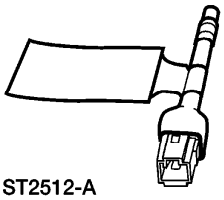 ST2512-A	Herramienta de diagnóstico del sistema de protección (se requieren dos) 418-F403
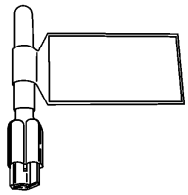 ST2506-A	Herramienta de diagnóstico del sistema de protección (se requieren dos) 418-F088 (105-R0012)

(CONTINUACIÓN)

Herramientas especiales

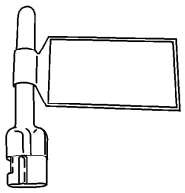 ST2507-A	Herramienta de diagnóstico del sistema de protección (se requieren dos) 418-133 (40-009)

⚠ ADVERTENCIA: Siempre use lentes de seguridad cuando repare un vehículo con sistema suplementario de protección de bolsa de aire (SRS) y cuando manipule un módulo de bolsa de aire. Esto reducirá el riesgo de una lesión en caso de un despliegue accidental.

⚠ ADVERTENCIA: Después del despliegue, la superficie de la bolsa de aire puede contener depósitos de hidróxido de sodio, un producto de la combustión productora de gas, que es irritante para la piel. Lávese las manos con jabón y agua después de manipular la bolsa.

⚠ ADVERTENCIA: Nunca pruebe los conectores en el módulo de la bolsa de aire. Hacerlo podría ocasionar el despliegue de la bolsa de aire, lo cual podría causar una lesión personal.

Todos los vehículos

1. Prepare el vehículo para desmontar el asiento del conductor.

DESMONTAJE E INSTALACIÓN (CONTINUACIÓN)

1 ⚠ **ADVERTENCIA: Para evitar un despliegue accidental y posibles daños personales, el suministro de energía de respaldo debe agotarse antes de reparar o reemplazar alguno de los componentes del sistema suplementario de protección (SRS) de la bolsa delantera o lateral de aire y antes de reparar, reemplazar, ajustar o conectar los componentes que se encuentren cerca de los sensores de la bolsa delantera o lateral de aire, tales como las puertas, el tablero de instrumentos, los pestillos de la puerta de la consola, las trabas de las cerraduras, los asientos y el pestillo del cofre.**

Refiérase al manual adecuado de taller del vehículo para determinar la localización de los sensores de la bolsa delantera de aire.

Los sensores de la bolsa lateral de aire están localizados en o cerca de la base del pilar B.

Para agotar la energía del suministro de energía de respaldo, desconecte el cable a tierra de la batería y espere por lo menos un minuto. Asegúrese de desconectar las baterías y los suministros auxiliares de energía (si así está equipado).

Desconecte el cable a tierra de la batería (14301) y espere por lo menos un minuto. Para más información, refiérase a la Sección 414-01.

2 ⚠ **ADVERTENCIA: Para reducir el riesgo de lesiones personales serias, lea y siga las advertencias, precauciones, anotaciones e instrucciones del procedimiento de desactivación/reactivación del sistema suplementario de protección (SRS).**

Desactive el sistema suplementario de protección (SRS). Para más información refiérase a Desactivación y reactivación del sistema de restricción suplementario (SRS) en la porción de Procedimientos Generales de esta sección.

DESMONTAJE E INSTALACIÓN (CONTINUACIÓN)

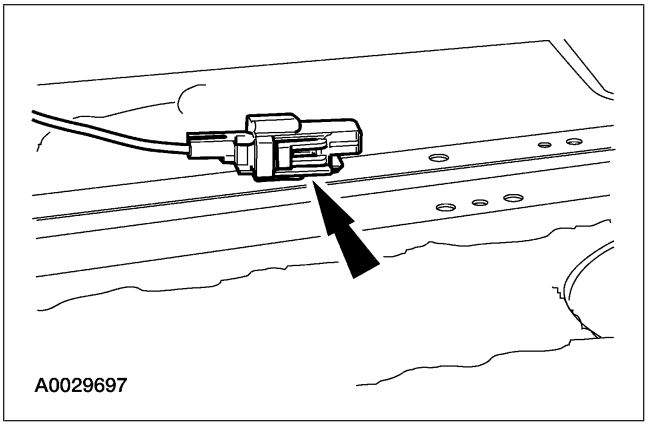

Vehículos sin bolsas laterales de aire

2. ⚠ **ATENCIÓN: No desactive el circuito del módulo de bolsa lateral de aire desmontando la resistencia de puente de la bolsa lateral de aire del conector eléctrico de piso de la bolsa lateral de aire.**

   Si se desmonta la resistencia de puente de la bolsa lateral de aire, se generará una falla de circuito abierto en el módulo de control de protección (RCM).

   Si se instala una herramienta de diagnóstico del sistema de protección en el conector de piso de la bolsa lateral de aire, se generará una falla de baja resistencia en el RCM.

   Desprenda la resistencia de puente de la bolsa lateral de aire.

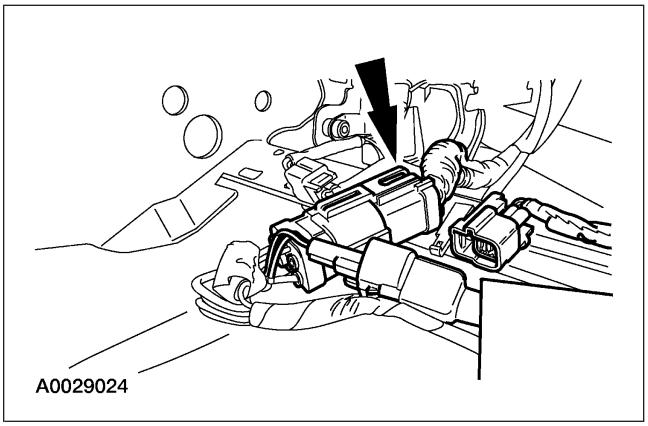

Vehículos con asientos eléctricos

3. Desconecte el conector de energía del asiento eléctrico.

Todos los vehículos

4. Levante y soporte el vehículo. Para más información, refiérase a la Sección 100-02.

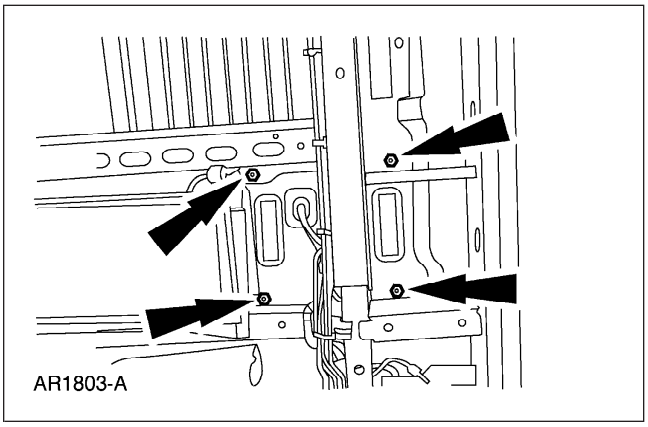

5. Desmonte las tuercas.

6. Baje el vehículo.

DESMONTAJE E INSTALACIÓN (CONTINUACIÓN)

7. ⚠ **ADVERTENCIA: Tenga cuidado cuando maneje el ensamble de asiento y corredera. Dejar caer el ensamble o sentarse en un asiento no asegurado en el vehículo puede ocasionar daño a los componentes.**

   Desmonte el asiento del vehículo.

Instalación

⚠ **ADVERTENCIA: Para reducir el riesgo de lesiones personales serias, lea y siga las advertencias, precauciones y anotaciones al iniciar el procedimiento de desmontaje.**

Todos los vehículos

1. Coloque el asiento en el vehículo.

2. Levante y soporte el vehículo. Para más información, refiérase a la Sección 100-02.

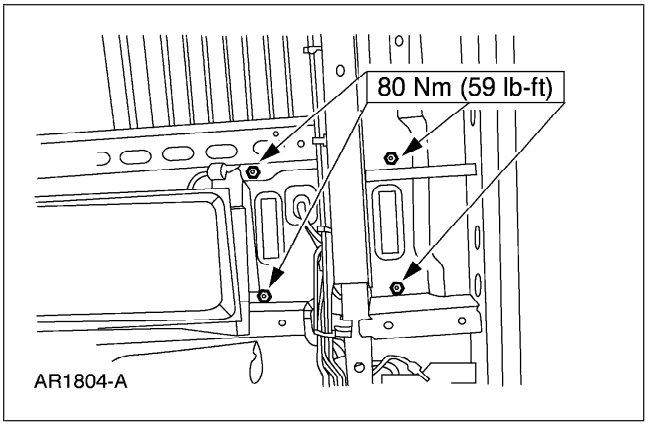

3. Instale las tuercas.

4. Baje el vehículo.

Vehículos con asientos eléctricos

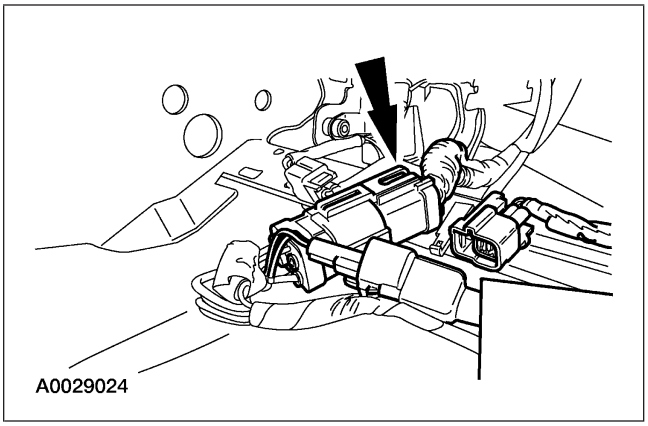

5. Conecte el conector de energía al asiento eléctrico.

DESMONTAJE E INSTALACIÓN (CONTINUACIÓN)

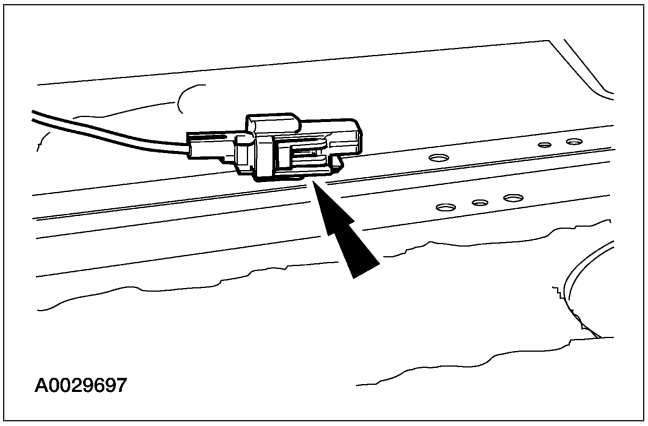

Vehículos sin bolsas laterales de aire

6. Instale la resistencia de puente de la bolsa lateral de aire en el bastidor del asiento.

7. Pruebe el sistema suplementario de protección (SRS). Para más información, refiérase a la Sección 501-20B.

8. Compruebe el funcionamiento correcto del sistema activo de protección. Para más información, refiérase a la Sección 501-20A.

Vehículos con bolsa lateral de aire

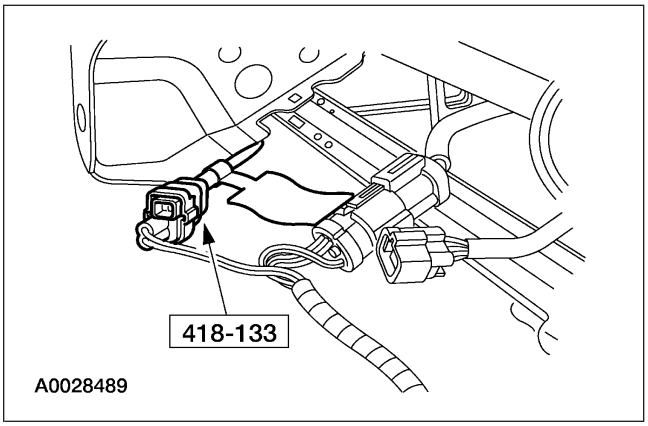

9. Desmonte la herramienta de diagnóstico del sistema de protección del conector eléctrico de piso de la bolsa lateral de aire del asiento del conductor.

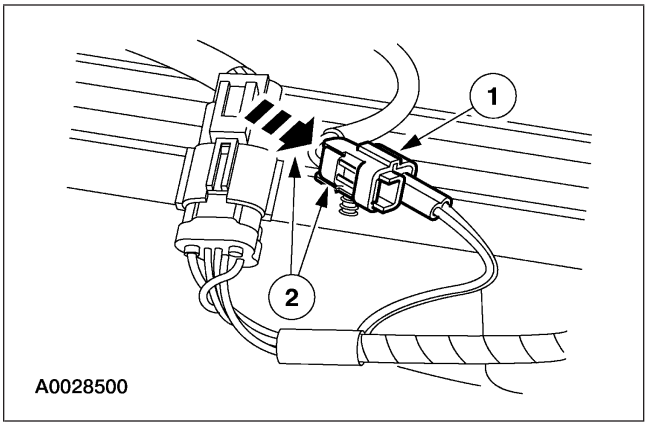

10. **NOTA:** El conector eléctrico de la bolsa lateral de aire del asiento del conductor se ha desmontado del asiento para mayor claridad.

    Conecte el conector eléctrico de la bolsa lateral de aire del asiento del conductor.

    1 Conecte el conector eléctrico de la bolsa lateral de aire del asiento del conductor.

    2 Deslice y enganche el broche de seguro del conector eléctrico de la bolsa lateral de aire del asiento del conductor.

11. Conecte el cable a tierra de la batería. Para más información, refiérase a la Sección 414-01

DESMONTAJE E INSTALACIÓN (CONTINUACIÓN)

12. Pruebe el sistema suplementario de protección (SRS) mientras la herramienta de diagnóstico del sistema de protección sigue instalada en los dispositivos de despliegue. Para más información, refiérase a la Sección 501-20B

13. ⚠ **ADVERTENCIA: Para evitar un despliegue accidental y posibles daños personales, se debe agotar el suministro de energía del respaldo antes de reparar o reemplazar alguno de los componentes del sistema suplementario de protección (SRS) de la bolsa delantera o lateral de aire y antes de reparar, reemplazar, ajustar o conectar los componentes que se encuentren cerca de los sensores de la bolsa delantera o lateral de aire, tales como las puertas, el tablero de instrumentos, los pestillos de la puerta de la consola, las trabas de las cerraduras, los asientos y el pestillo del cofre.**

    Refiérase al manual adecuado de taller para determinar la ubicación de los sensores de la bolsa delantera de aire.

    Los sensores de la bolsa lateral de aire están localizados en o cerca de la base del pilar B.

    Para agotar la energía del suministro de energía de respaldo, desconecte el cable de la batería a tierra y espere por lo menos un minuto. Asegúrese de desconectar las baterías y los suministros auxiliares de energía (si así está equipado).

    Desconecte el cable de tierra de la batería y espere por lo menos un minuto. Para más información, refiérase a la Sección 414-01.

DESMONTAJE E INSTALACIÓN (CONTINUACIÓN)

14. Regrese el vehículo a su condición de funcionamiento.

    1 ⚠ **ADVERTENCIA: Para reducir el riesgo de lesiones personales serias, lea y siga las advertencias, precauciones, anotaciones e instrucciones en el procedimiento de desactivación/reactivación del sistema suplementario de protección (SRS).**

    Reactive el sistema suplementario de protección (SRS). Para más información refiérase a Desactivación y reactivación del sistema de restricción suplementario (SRS) en la porción de Procedimientos Generales de esta sección.

    2 ⚠ **ADVERTENCIA: La herramienta de diagnóstico del sistema de protección es únicamente para dar servicio al sistema de protección. Desmóntela del vehículo antes de usarlo en carretera. El no retirarla puede causar daño y posible violación de los estándares de seguridad del vehículo.**

    Pruebe el sistema suplementario de protección (SRS) habiendo desmontado la herramienta de diagnóstico del sistema de protección. Para más información, refiérase a la Sección 501-20B

    3 Compruebe el funcionamiento correcto del sistema activo de protección. Para más información, refiérase a la Sección 501-20A.

DESMONTAJE E INSTALACIÓN (CONTINUACIÓN)

Asiento del pasajero

Herramientas especiales

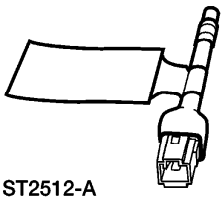 ST2512-A	Herramienta de diagnóstico del sistema de protección (se requieren dos) 418-F403
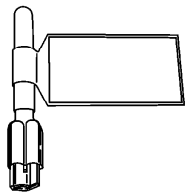 ST2506-A	Herramienta de diagnóstico del sistema de protección (se requieren dos) 418-F088 (105-R0012)

(CONTINUACIÓN)

Herramientas especiales

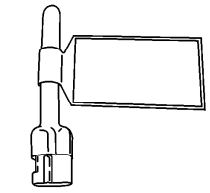 ST2507-A	Herramienta de diagnóstico del sistema de protección (se requieren dos) 418-133 (40-009)

⚠ **ADVERTENCIA: Siempre use lentes de seguridad cuando repare un vehículo con sistema suplementario de protección de bolsa de aire (SRS) y cuando manipule un módulo de bolsa de aire. Esto reducirá el riesgo de una lesión en caso de un despliegue accidental.**

⚠ **ADVERTENCIA: Después del despliegue, la superficie de la bolsa de aire puede contener depósitos de hidróxido de sodio, un producto de la combustión productora de gas que es irritante para la piel. Lávese las manos con jabón y agua después de manipular la bolsa.**

⚠ **ADVERTENCIA: Nunca pruebe los conectores del módulo de la bolsa de aire. Si lo hace, tendría como resultado el despliegue de la bolsa de aire, lo cual podría ocasionar una lesión personal.**

Todos los vehículos

1. Prepare el vehículo para retirar el asiento del pasajero.

DESMONTAJE E INSTALACIÓN (CONTINUACIÓN)

1 ⚠ **ADVERTENCIA: Para evitar un despliegue accidental y posibles daños personales, el suministro de energía de respaldo debe agotarse antes de reparar o reemplazar alguno de los componentes del sistema suplementario de protección (SRS) de la bolsa delantera o lateral de aire y antes de reparar, reemplazar, ajustar o conectar los componentes que se encuentren cerca de los sensores de la bolsa delantera o lateral de aire, tales como las puertas, el tablero de instrumentos, los pestillos de la puerta de la consola, las trabas de las cerraduras, los asientos y el pestillo del cofre.**

Refiérase al manual adecuado de taller del vehículo para determinar la localización de los sensores de la bolsa delantera de aire.

Los sensores de la bolsa lateral de aire están localizados en o cerca de la base del pilar B.

Para agotar la energía del suministro de energía de respaldo, desconecte el cable a tierra de la batería y espere por lo menos un minuto. Asegúrese de desconectar las baterías y los suministros auxiliares de energía (si así está equipado).

Desconecte el cable de tierra de la batería (14301) y espere por lo menos un minuto. Para más información, refiérase a la Sección 414-01.

2 ⚠ **ADVERTENCIA: Para reducir el riesgo de lesiones personales serias, lea y siga las advertencias, precauciones, anotaciones e instrucciones en el procedimiento de desactivación/reactivación del sistema suplementario de protección (SRS).**

Desactive el sistema suplementario de protección (SRS). Para más información refiérase a Desactivación y reactivación del sistema de restricción suplementario (SRS) en la porción de Procedimientos Generales de esta sección.

DESMONTAJE E INSTALACIÓN (CONTINUACIÓN)

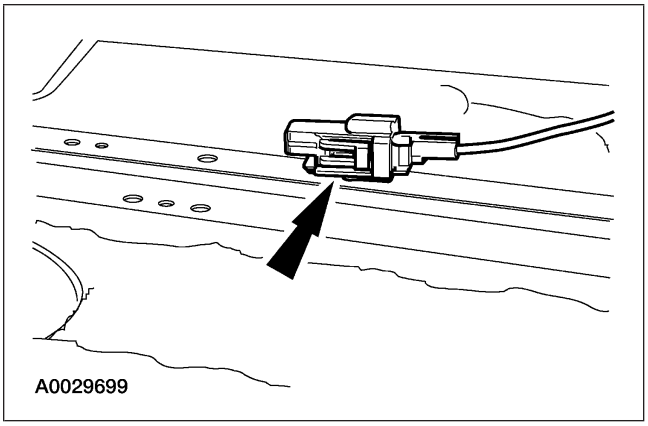

Vehículos sin bolsas laterales de aire

2. ⚠ **ATENCIÓN: No desactive el circuito del módulo de bolsa lateral de aire desmontando la resistencia puente de la bolsa lateral de aire del conector eléctrico de piso de la bolsa lateral de aire.**

   Si se desmonta la resistencia puente de la bolsa lateral de aire, se generará una falla de circuito abierto en el módulo de control de protección (RCM).

   Si se instala una herramienta de diagnóstico del sistema de protección en el conector de piso de la bolsa lateral de aire, el RCM generará una falla de baja resistencia.

   Desprenda la resistencia puente de la bolsa lateral de aire.

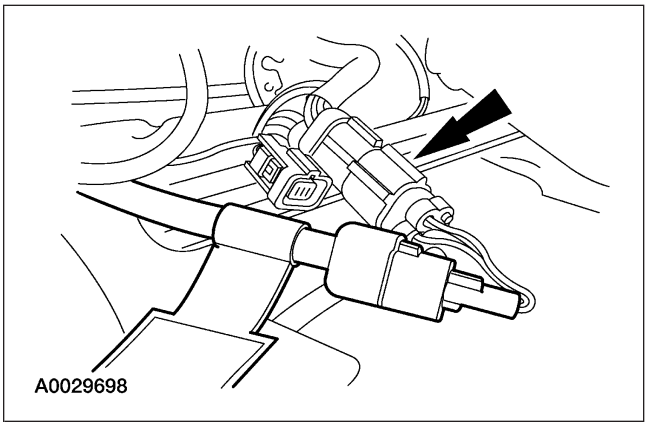

Vehículos con asientos eléctricos

3. Desconecte el conector eléctrico del asiento eléctrico.

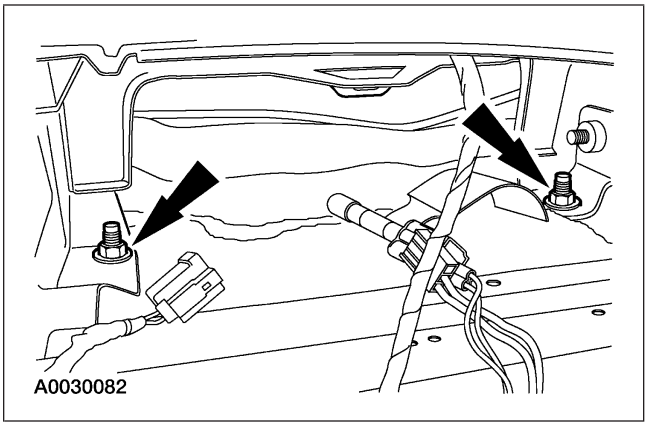

Todos los vehículos

4. Desmonte las tuercas.

DESMONTAJE E INSTALACIÓN (CONTINUACIÓN)

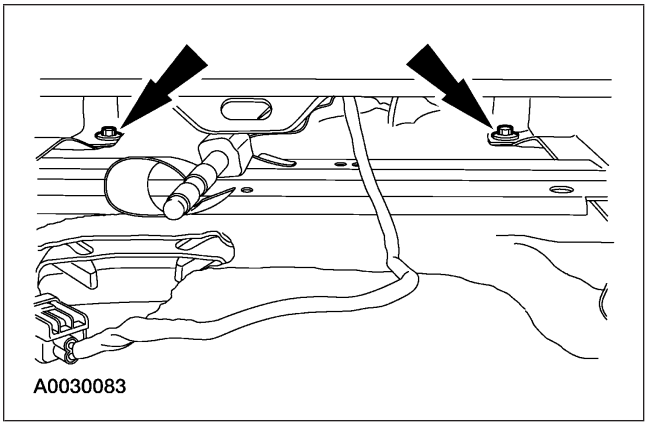

5. Quite los tornillos.

6. ⚠ **ADVERTENCIA: Tenga cuidado cuando maneje el ensamble de asiento y corredera. Dejar caer el ensamble o sentarse en un asiento no asegurado en el vehículo puede ocasionar daño a los componentes.**

   Desmonte el asiento del vehículo.

Instalación

⚠ **ADVERTENCIA: Para reducir el riesgo de lesiones personales serias, lea y siga las advertencias, precauciones y anotaciones al iniciar el procedimiento de desmontaje.**

Todos los vehículos

1. Coloque el asiento en el vehículo.

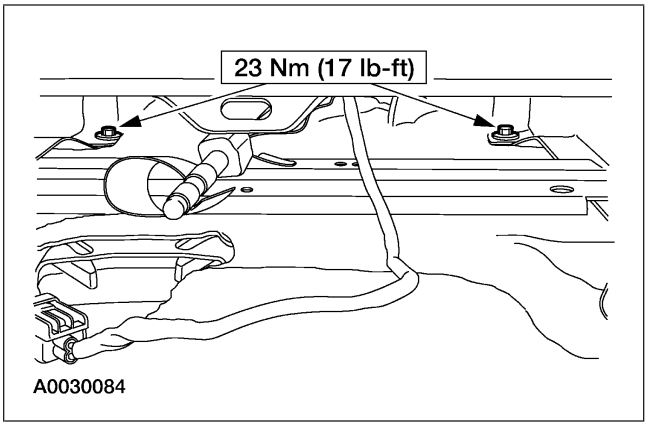

2. Instale los tornillos.

DESMONTAJE E INSTALACIÓN (CONTINUACIÓN)

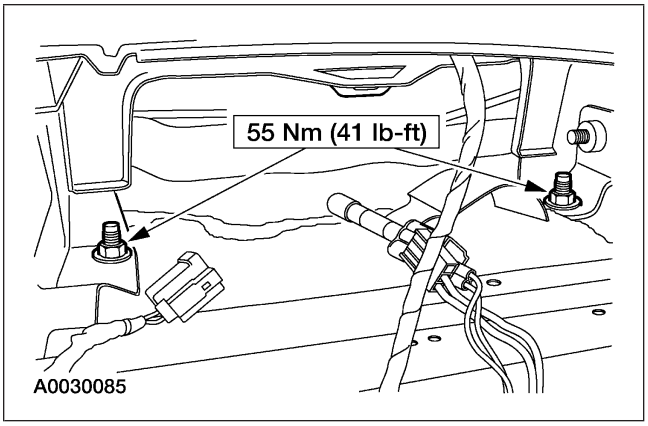

3. Instale las tuercas.

Vehículos con asientos eléctricos

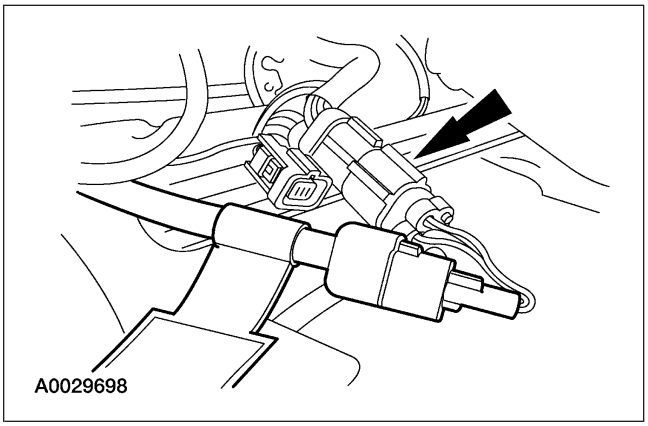

4. Conecte el conector eléctrico del asiento eléctrico.

Vehículos sin bolsas laterales de aire

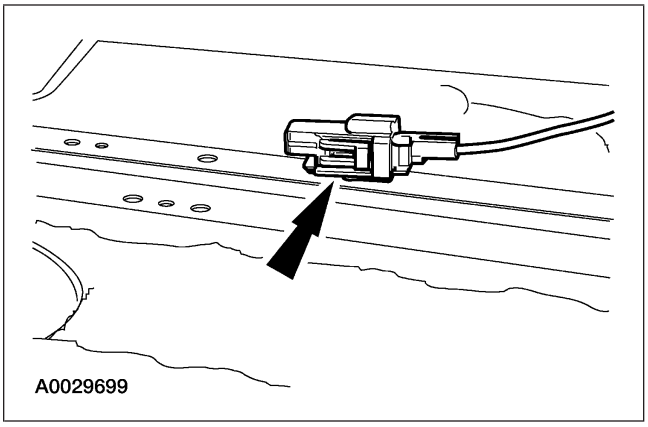

5. Instale la resistencia puente de la bolsa lateral de aire al bastidor del asiento.

6. Pruebe el sistema suplementario de protección (SRS). Para más información, refiérase a la Sección 501-20B.

7. Compruebe el funcionamiento correcto del sistema activo de protección. Para más información, refiérase a la Sección 501-20A.

DESMONTAJE E INSTALACIÓN (CONTINUACIÓN)

Vehículos con bolsa lateral de aire

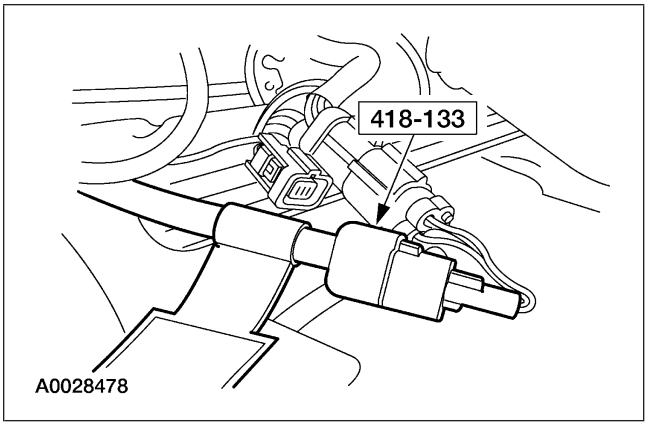

8. Desmonte la herramienta de diagnóstico del sistema de protección del conector eléctrico de piso de la bolsa lateral de aire del asiento del pasajero.

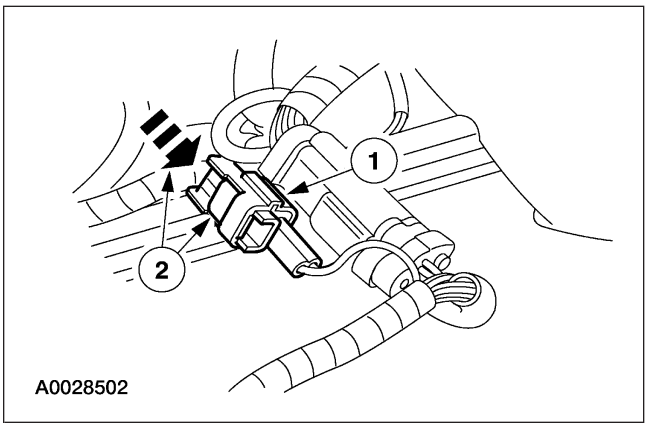

9. Conecte el conector eléctrico de la bolsa lateral de aire del asiento del pasajero.
   1 Conecte el conector eléctrico de la bolsa lateral de aire del asiento del pasajero.
   2 Deslice y enganche el broche de seguro del conector eléctrico de la bolsa de aire del asiento del pasajero.

10. Conecte el cable de tierra de la batería. Para más información, refiérase a la Sección 414-01.

11. Pruebe el sistema suplementario de protección (SRS) mientras siga instalada la herramienta de diagnóstico del sistema de protección en los dispositivos desplegables restantes. Para más información, refiérase a la Sección 501-20B.

DESMONTAJE E INSTALACIÓN (CONTINUACIÓN)

12. ⚠ **ADVERTENCIA: Para evitar un despliegue accidental y posibles daños personales, se debe agotar el suministro de energía del respaldo antes de reparar o reemplazar alguno de los componentes del sistema suplementario de protección (SRS) de la bolsa delantera o lateral de aire y antes de reparar, reemplazar, ajustar o conectar los componentes que se encuentren cerca de los sensores de la bolsa delantera o lateral de aire, tales como las puertas, el tablero de instrumentos, los pestillos de la puerta de la consola, las trabas de las cerraduras, los asientos y el pestillo del cofre.**

    Refiérase al manual adecuado de taller del vehículo para determinar la ubicación de los sensores delanteros de bolsa de aire.

    Los sensores de la bolsa lateral de aire están localizados en o cerca de la base del pilar B.

    Para agotar la energía del suministro de energía del respaldo, desconecte el cable a tierra de la batería y espere por lo menos un minuto. Asegúrese de desconectar las baterías y los suministros auxiliares de energía (si así está equipado).

    Desconecte el cable de tierra de la batería y espere por lo menos un minuto. Para más información, refiérase a la Sección 414-01.

DESMONTAJE E INSTALACIÓN (CONTINUACIÓN)

13. Regrese el vehículo a su condición de funcionamiento.

    1 ⚠ **ADVERTENCIA: Para reducir el riesgo de lesiones personales serias, lea y siga las advertencias, precauciones, anotaciones e instrucciones en el procedimiento de desactivación/reactivación del sistema suplementario de protección (SRS).**

    Reactive el sistema suplementario de protección (SRS). Para más información refiérase a Desactivación y reactivación del sistema de restricción suplementario (SRS) en la porción de Procedimientos Generales de esta sección.

    2 ⚠ **ADVERTENCIA: La herramienta de diagnóstico del sistema de protección es únicamente para dar servicio al sistema de protección. Desmóntela del vehículo antes de usarlo en carretera. El no retirarla puede causar daño y posible violación de los estándares de seguridad del vehículo.**

    Pruebe el sistema suplementario de protección (SRS) habiendo desmontado la herramienta de diagnóstico del sistema de protección. Para más información, refiérase a la Sección 501-20B.

    3 Compruebe el funcionamiento correcto del sistema activo de protección. Para más información, refiérase a la Sección 501-20A.

DESMONTAJE E INSTALACIÓN (CONTINUACIÓN)

Guía del asiento —Delantero

Herramientas especiales

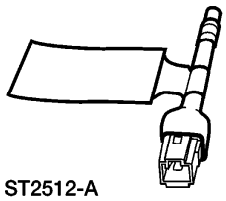 ST2512-A	Herramienta de diagnóstico del sistema de protección (se requieren dos) 418-F403
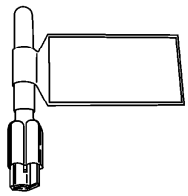 ST2506-A	Herramienta de diagnóstico del sistema de protección (se requieren dos) 418-F088 (105-R0012)

(CONTINUACIÓN)

Herramientas especiales

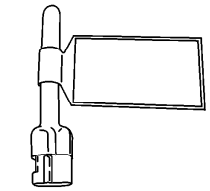 ST2507-A	Herramienta de diagnóstico del sistema de protección (se requieren dos) 418-133 (40-009)

Desmontaje

⚠ **ADVERTENCIA: Siempre use lentes de seguridad cuando repare un vehículo con sistema suplementario de protección de bolsa de aire (SRS) y cuando manipule un módulo de bolsa de aire. Esto reducirá el riesgo de una lesión en caso de un despliegue accidental.**

⚠ **ADVERTENCIA: Nunca pruebe los conectores del módulo de la bolsa de aire. Si lo hace, tendría como resultado el despliegue de la bolsa de aire, lo cual podría ocasionar una lesión personal.**

⚠ **ATENCIÓN: Tenga cuidado cuando maneje el ensamble de asiento y corredera. Dejar caer el ensamble o sentarse en un asiento no asegurado en el vehículo puede ocasionar daño a los componentes.**

Vehículos con bolsa lateral de aire

1. Prepare el vehículo para desmontar el interruptor de control lumbar.

DESMONTAJE E INSTALACIÓN (CONTINUACIÓN)

1 ⚠ **ADVERTENCIA: Para evitar un despliegue accidental y posibles daños personales, el suministro de energía de respaldo debe agotarse antes de reparar o reemplazar alguno de los componentes del sistema suplementario de protección (SRS) de la bolsa delantera o lateral de aire y antes de reparar, reemplazar, ajustar o conectar los componentes que se encuentren cerca de los sensores de la bolsa delantera o lateral de aire, tales como las puertas, el tablero de instrumentos, los pestillos de la puerta de la consola, las trabas de las cerraduras, los asientos y el pestillo del cofre.**

Refiérase al manual adecuado de taller del vehículo para determinar la localización de los sensores de la bolsa delantera de aire.

Los sensores de la bolsa lateral de aire están localizados en o cerca de la base del pilar B.

Para agotar la energía del suministro de energía de respaldo, desconecte el cable a tierra de la batería y espere por lo menos un minuto. Asegúrese de desconectar las baterías y los suministros auxiliares de energía (si así está equipado).

Desconecte el cable de tierra de la batería (14301) y espere por lo menos un minuto. Para más información, refiérase a la Sección 414-01.

2 ⚠ **ADVERTENCIA: Para reducir el riesgo de lesiones personales serias, lea y siga las advertencias, precauciones, anotaciones e instrucciones en el procedimiento de desactivación/reactivación del sistema suplementario de protección (SRS).**

Desactive el sistema suplementario de protección (SRS). Para más información refiérase a Desactivación y reactivación del sistema de restricción suplementario (SRS) en la porción de Procedimientos Generales de esta sección.

DESMONTAJE E INSTALACIÓN (CONTINUACIÓN)

3 ⚠ **ADVERTENCIA: Para reducir el riesgo de lesiones personales serias, lea y siga las advertencias, precauciones, anotaciones e instrucciones en el procedimiento de desmontaje e instalación del asiento.**

Desmonte el asiento dañado. Para más información refiérase a Asiento del conductor o Asiento del pasajero en la porción de Desmontaje e instalación en esta sección.

Vehículos sin bolsas laterales de aire

2. Desmonte el asiento dañado. Para más información refiérase a Asiento del conductor o Asiento del pasajero en la porción de Desmontaje e instalación en esta sección.

Todos los vehículos

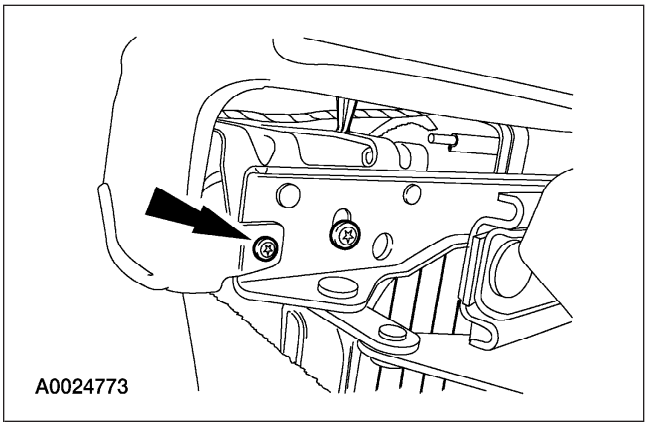

3. Quite el tornillo del protector lateral externo.

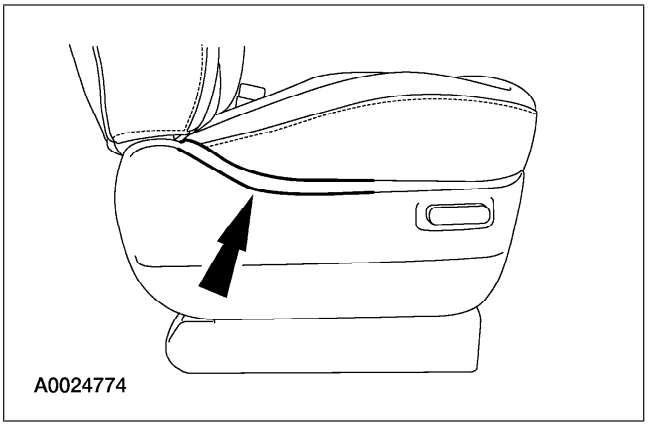

4. Presione, levante y jale, liberando el broche sujetador, cuando así se indique.

DESMONTAJE E INSTALACIÓN (CONTINUACIÓN)

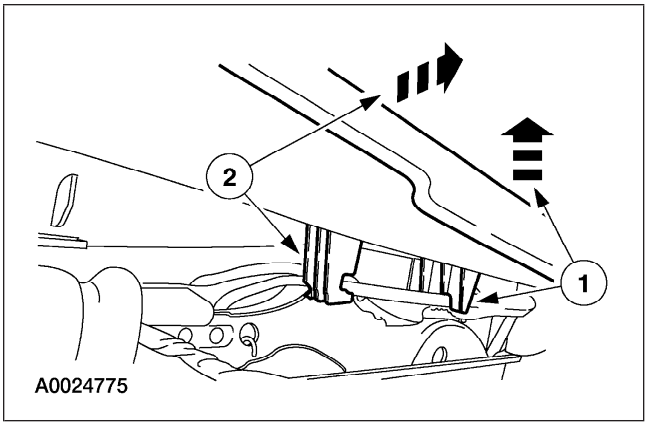

5. Libere los sujetadores del protector lateral externo.
   1 Levante y libere el sujetador.
   2 Gire el protector lateral, desenganchando los sujetadores mientras sostiene arriba el protector lateral.

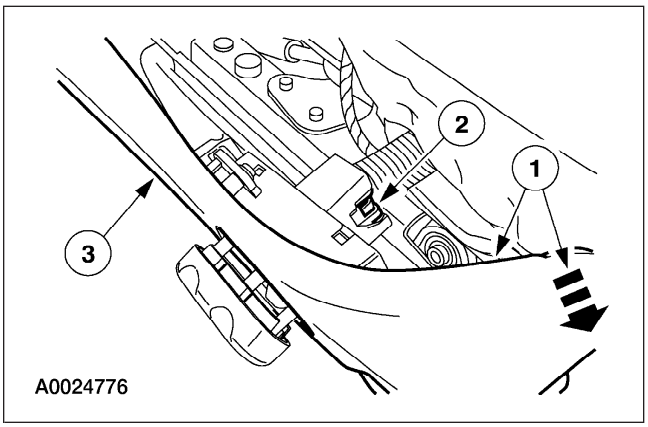

6. Desmonte el protector lateral externo.
   1 Jale con cuidado liberando el sujetador delantero del protector lateral (no se muestra).
   2 Desconecte el conector eléctrico del interruptor del asiento eléctrico.
   3 Desmonte el protector lateral externo.

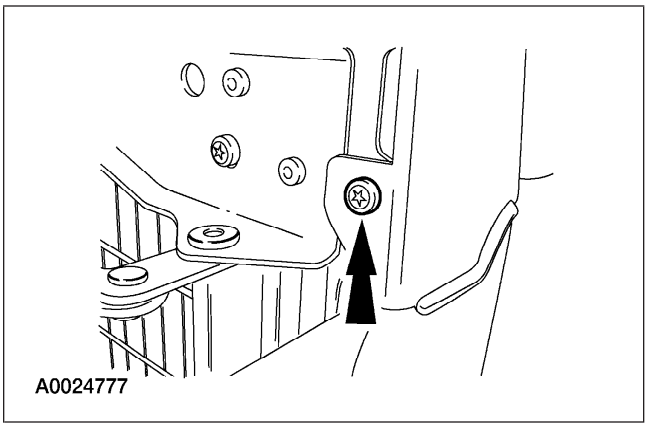

7. Retire el tornillo del protector lateral interior.

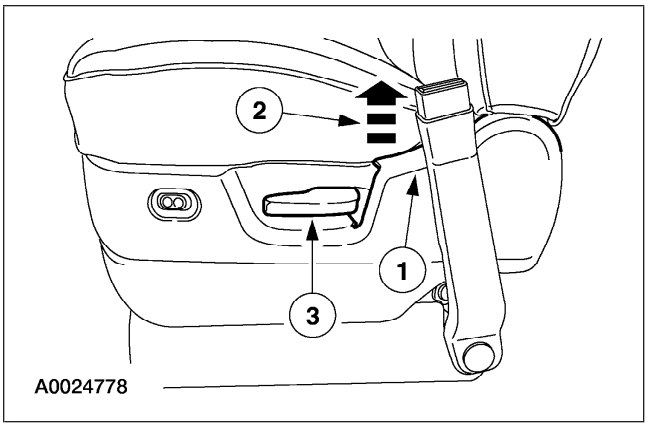

8. Libere la parte trasera del protector lateral interno y desmonte la cubierta de la manija reclinable.
   1 Presione el protector lateral cuando se indique.
   2 Levante mientras presiona, liberando el sujetador lateral del protector.
   3 Desmonte la cubierta de la manija reclinable a través de la abertura en la parte trasera del protector lateral, usando la herramienta adecuada de palanca.

DESMONTAJE E INSTALACIÓN (CONTINUACIÓN)

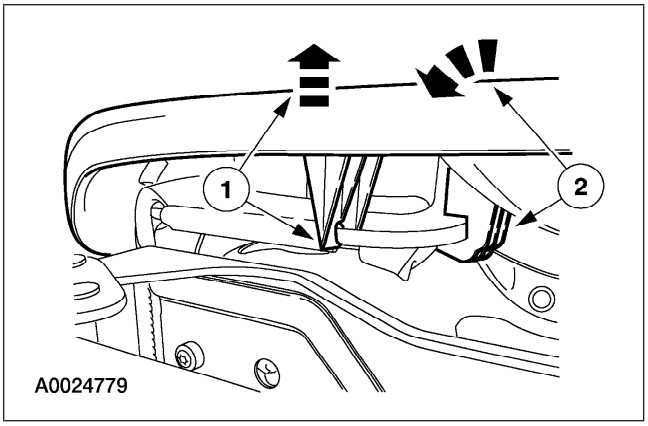

9. Libere los sujetadores del protector lateral interno.
   1 Levante y libere el sujetador.
   2 Gire el protector lateral, desenganchando los sujetadores mientras sostiene arriba el protector lateral.

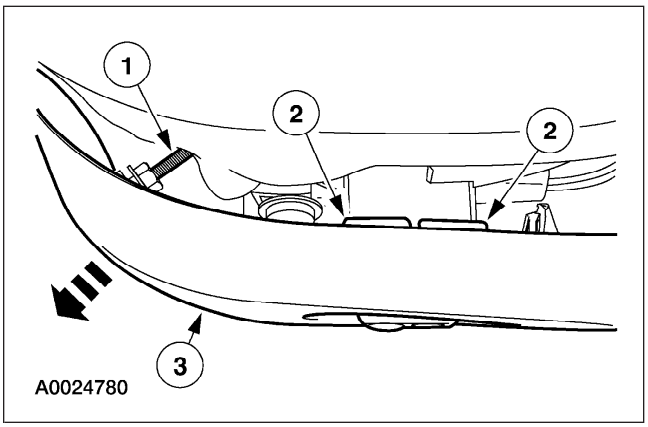

10. Desmonte el protector lateral interno.
    1 Jale y libere con cuidado el sujetador delantero del protector lateral.
    2 Libere las lengüetas sujetadoras del interruptor lumbar de energía y separe el interruptor del protector lateral interno.
    3 Desmonte el protector lateral interno.

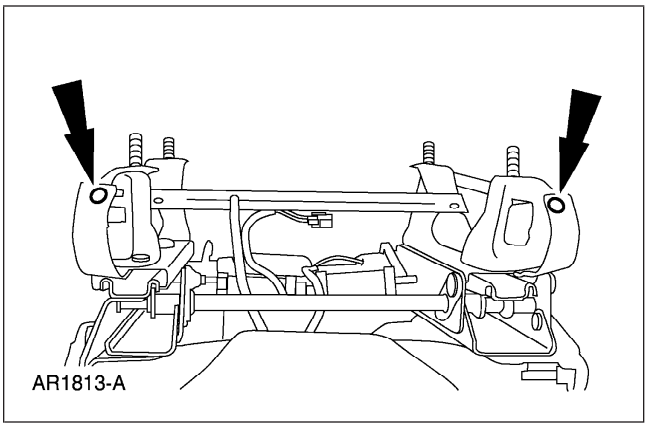

11. Quite los sujetadores de tipo pasador de cada lado.

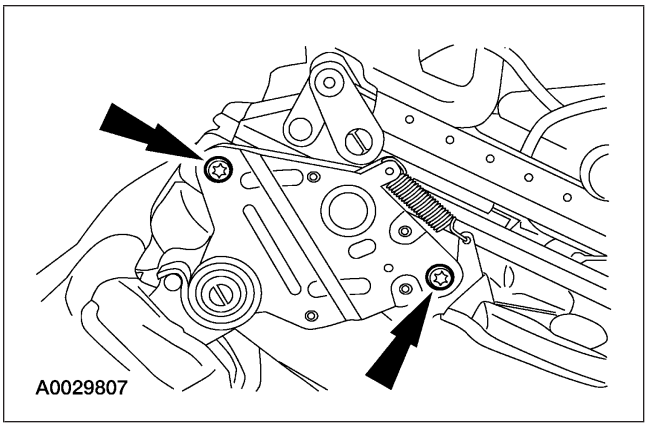

12. Quite los tornillos.

DESMONTAJE E INSTALACIÓN (CONTINUACIÓN)

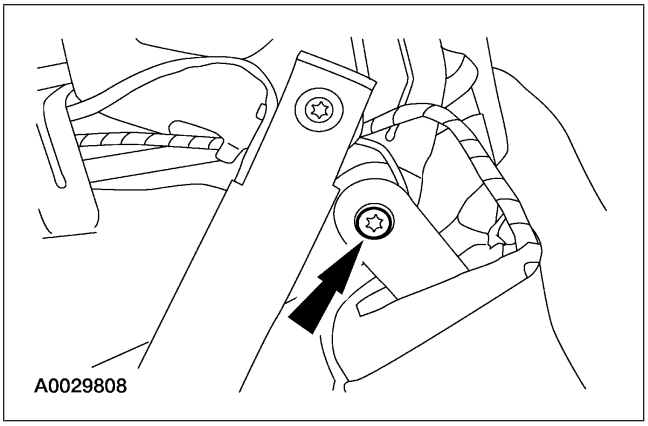

13. Retire el tornillo.

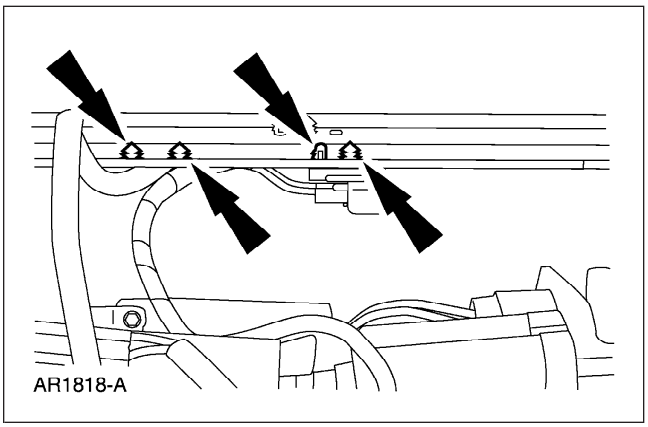

14. Libere los broches sujetadores tipo pasador.

Vehículos con bolsa lateral de aire

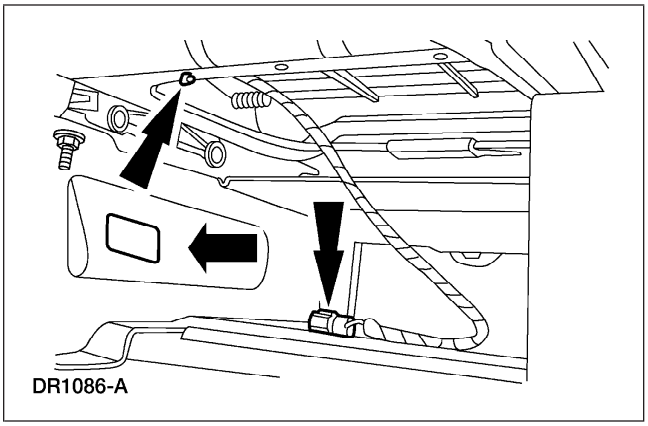

15. Quite los sujetadores del tipo pasador que retienen el arnés de cableado de la bolsa lateral de aire al cojín del asiento y enrútelos a través del cojín del asiento.

DESMONTAJE E INSTALACIÓN (CONTINUACIÓN)

Todos los vehículos

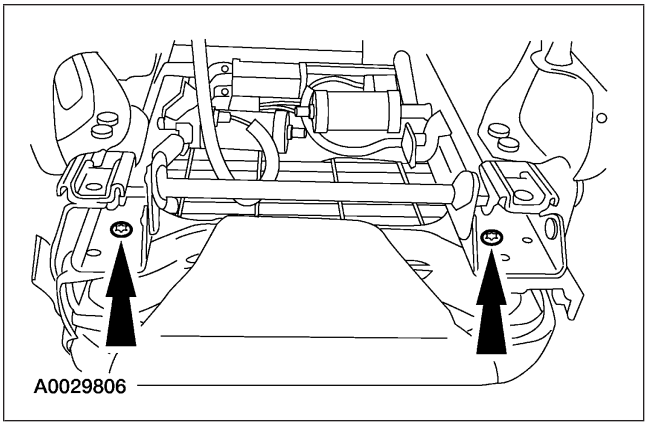

16. Quite los cuatro tornillos de la corredera del asiento al bastidor.

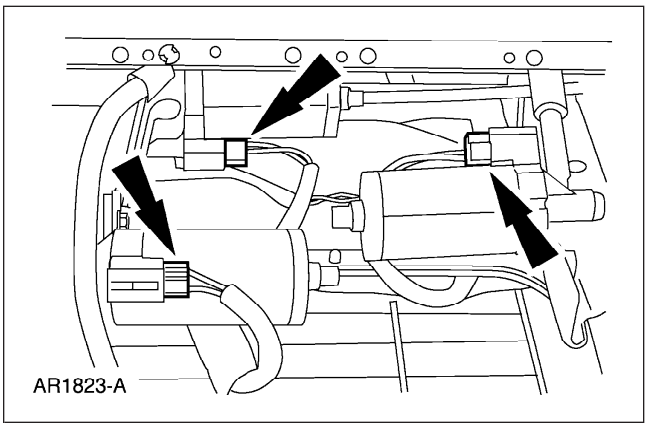

17. Desenchufe los conectores eléctricos.

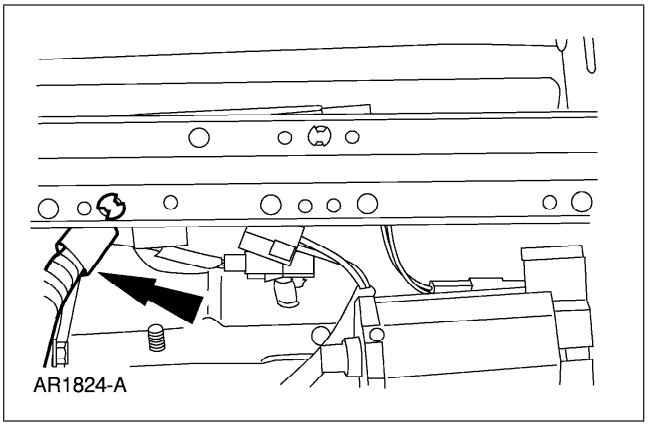

18. Desmonte el arnés de cableado y la corredera del asiento.

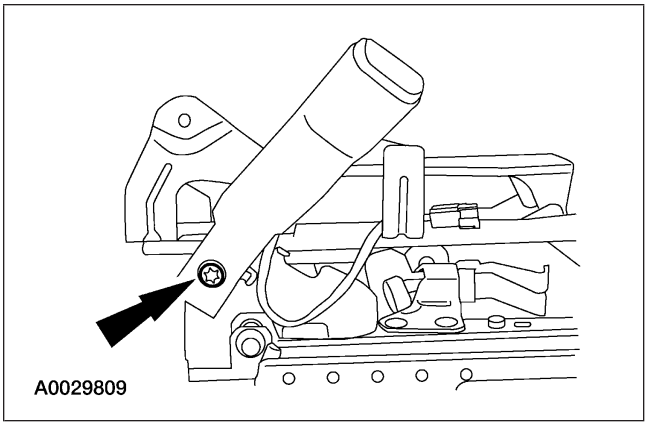

19. Desmonte el tornillo y el broche del cinturón de seguridad.

DESMONTAJE E INSTALACIÓN (CONTINUACIÓN)

Instalación

⚠ **ADVERTENCIA: Para reducir el riesgo de lesiones personales serias, lea y siga las advertencias, precauciones y anotaciones al iniciar el procedimiento de desmontaje.**

Todos los vehículos

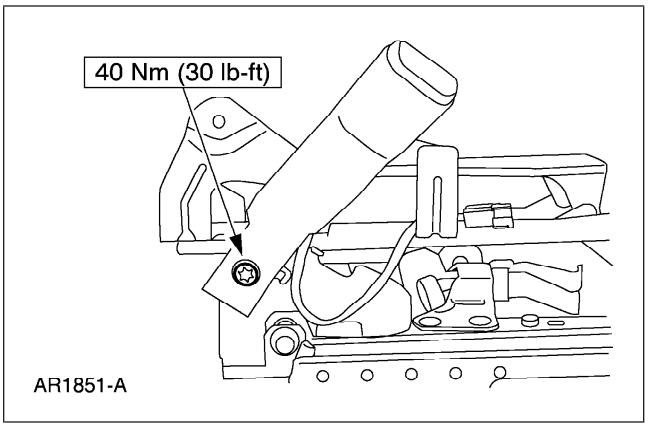

1. Coloque la hebilla del cinturón de seguridad. Instale el tornillo.

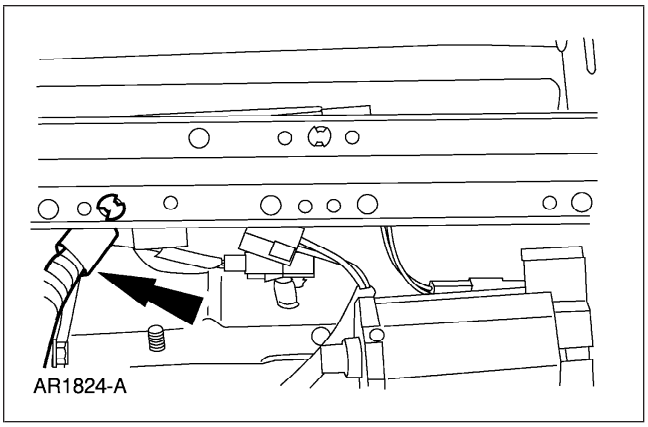

2. Coloque la corredera de asiento. Instale el sujetador tipo pasador del arnés de cableado.

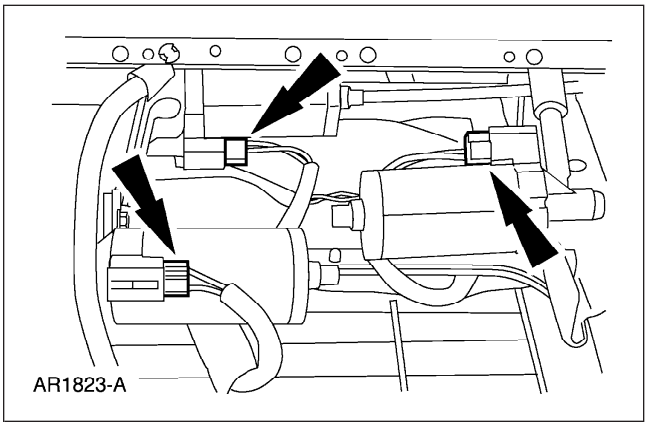

3. Conecte los conectores eléctricos.

DESMONTAJE E INSTALACIÓN (CONTINUACIÓN)

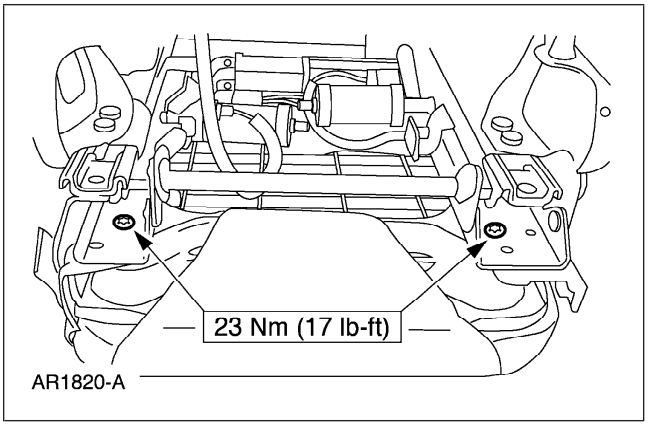

4. Instale los cuatro tornillos.

Vehículos con bolsa lateral de aire

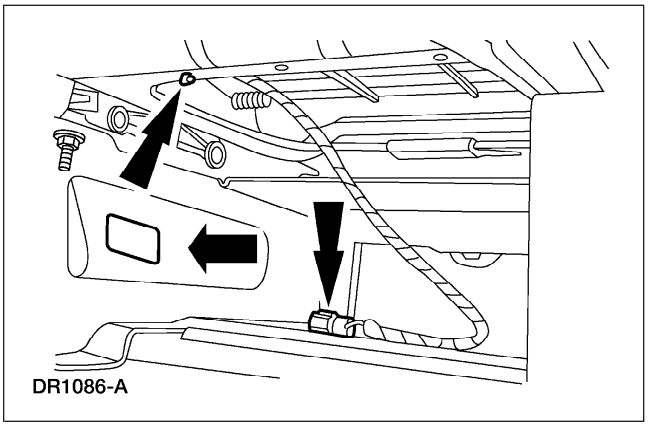

5. Enrute el arnés de cableado de la bolsa lateral de aire. Instale los sujetadores tipo pasador.

Todos los vehículos

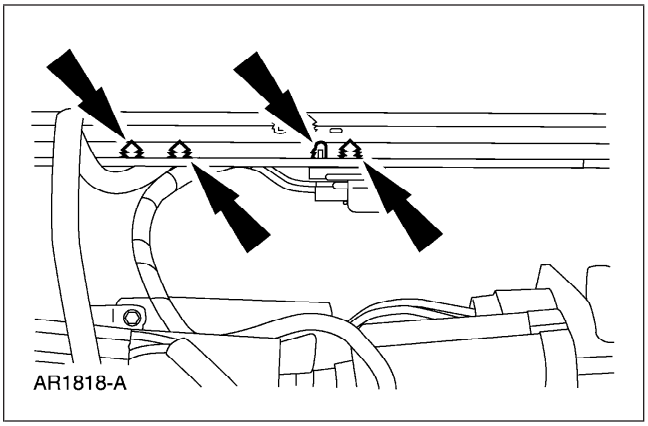

6. Instale los sujetadores tipo pasador del arnés de cableado.

DESMONTAJE E INSTALACIÓN (CONTINUACIÓN)

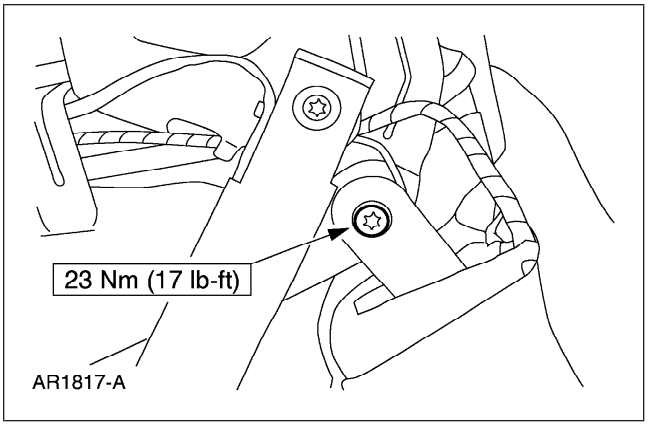

7. Instale el tornillo.

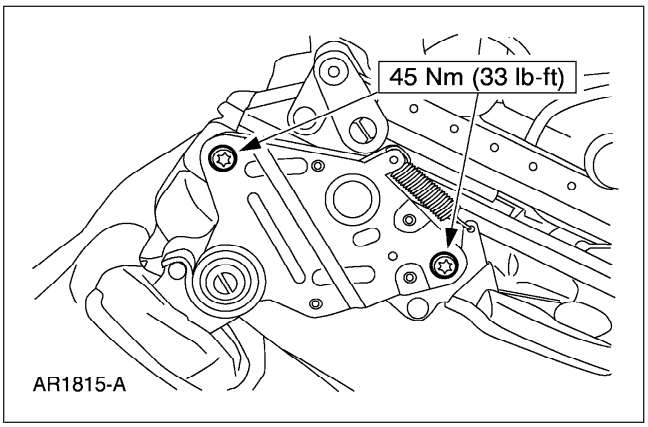

8. Instale los tornillos.

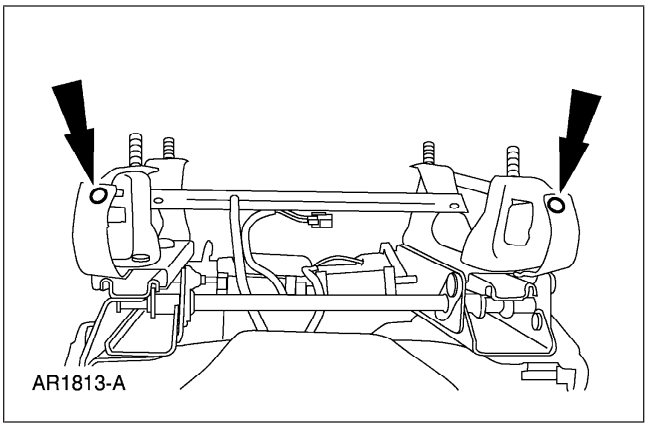

9. Instale los sujetadores tipo pasador.

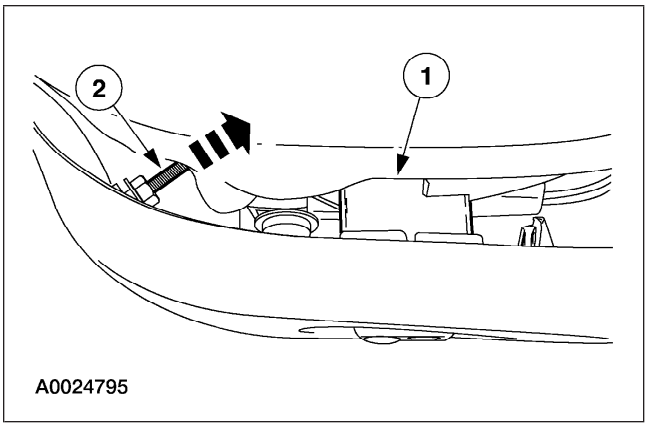

10. Coloque el protector lateral interno.
    1 Instale el interruptor lumbar de energía en el protector lateral.
    2 Instale el sujetador delantero del protector lateral interno.

DESMONTAJE E INSTALACIÓN (CONTINUACIÓN)

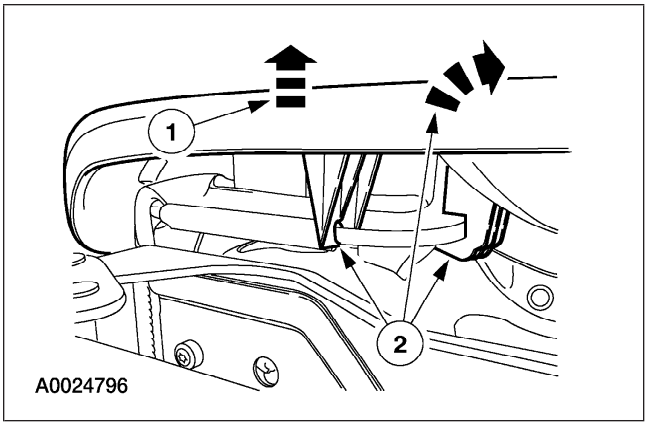

11. Enganche los sujetadores del protector lateral interno.
    1 Levante el protector lateral interno.
    2 Gire el protector lateral enganchando los sujetadores mientras sostiene arriba el protector lateral.

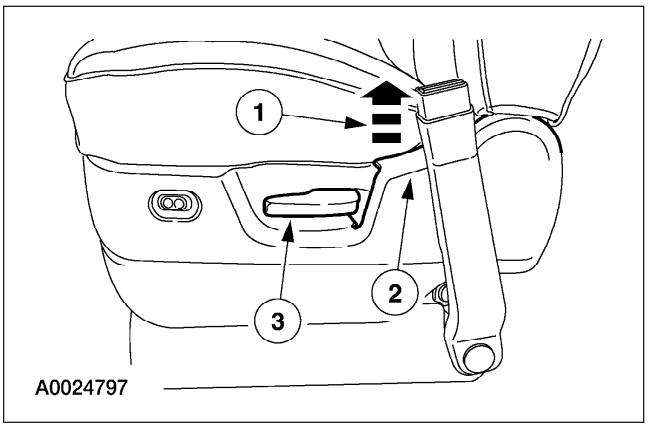

12. Instale la cubierta de la manija reclinable.
    1 Levante el protector lateral interno.
    2 Presione adentro y abajo, enganchando el sujetador del protector lateral.
    3 Instale la cubierta de la manija reclinable.

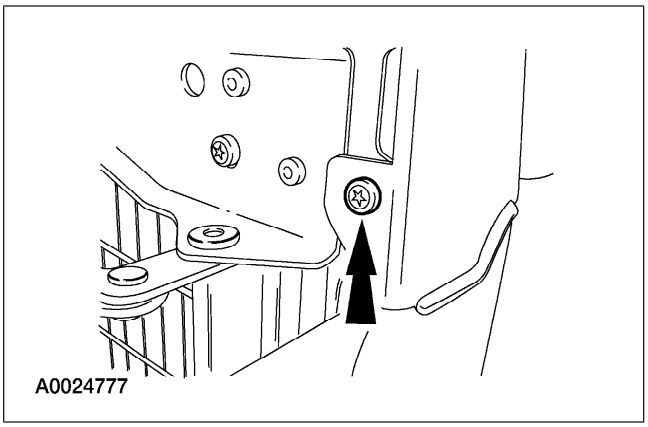

13. Instale el tornillo del protector lateral interno.

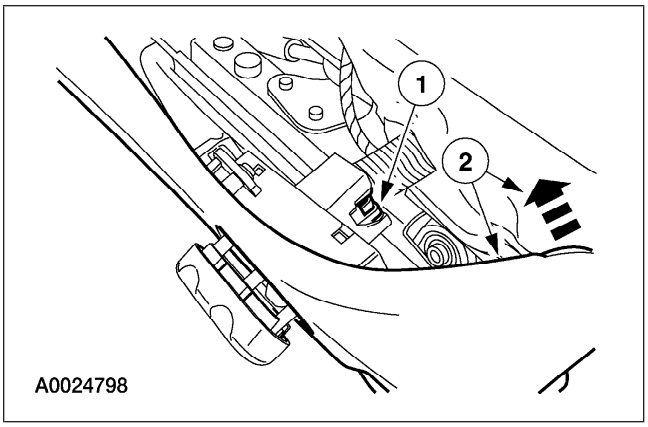

14. Coloque el protector lateral externo.
    1 Conecte el conector eléctrico del interruptor del asiento eléctrico.
    2 Instale el sujetador delantero del protector lateral externo (no se muestra).

DESMONTAJE E INSTALACIÓN (CONTINUACIÓN)

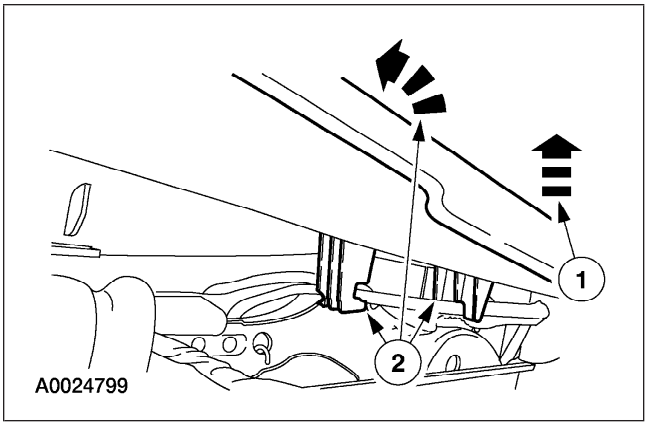

15. Enganche los sujetadores del protector lateral externo.
    1 Levante el protector lateral externo.
    2 Gire el protector lateral enganchando los sujetadores, mientras sostiene arriba el protector lateral.

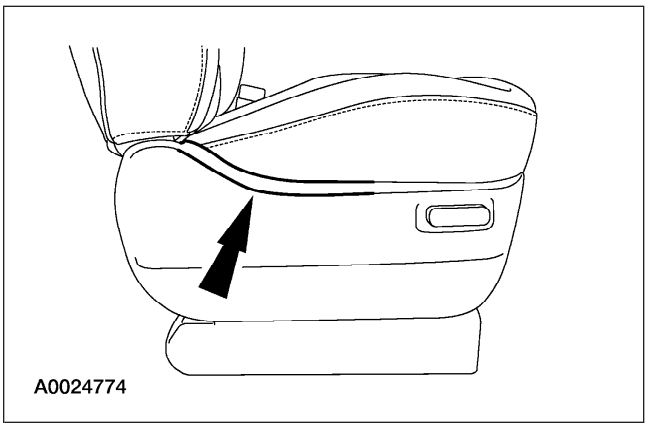

16. Levante, empuje hacia adentro y hacia abajo, enganchando el sujetador del protector lateral.

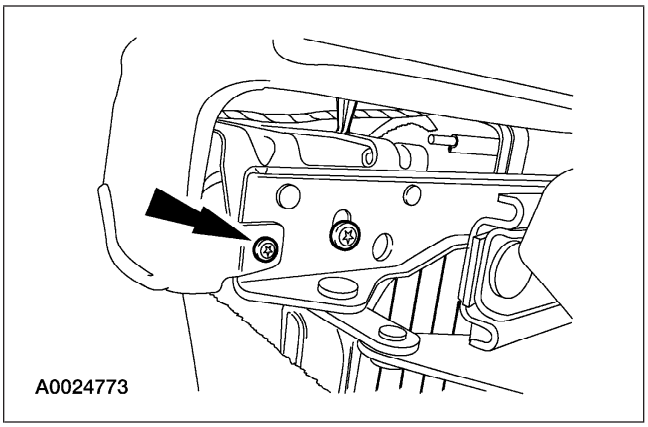

17. Instale el tornillo del protector lateral externo.

Vehículos sin bolsas laterales de aire

18. ⚠ **ADVERTENCIA: Para reducir el riesgo de lesiones personales serias, lea y siga las advertencias, precauciones, anotaciones e instrucciones en el procedimiento de desmontaje e instalación del asiento.**

    Instale el asiento dañado. Para más información refiérase a Asiento del conductor o Asiento del pasajero en la porción de Desmontaje e instalación en esta sección.

DESMONTAJE E INSTALACIÓN (CONTINUACIÓN)

- Compruebe el funcionamiento correcto del sistema activo de protección. Para más información, refiérase a la Sección 501-20A.

Vehículos con bolsa lateral de aire

19. Regrese el vehículo a su condición de funcionamiento.

    1 ⚠ **ADVERTENCIA: Para reducir el riesgo de lesiones personales serias, lea y siga las advertencias, precauciones, anotaciones e instrucciones en el procedimiento de desmontaje e instalación del asiento.**

    Instale el asiento dañado. Para más información refiérase a Asiento del conductor o Asiento del pasajero en la porción de Desmontaje e instalación en esta sección.

    2 ⚠ **ADVERTENCIA: Para reducir el riesgo de lesiones personales serias, lea y siga las advertencias, precauciones, anotaciones e instrucciones en el procedimiento de desactivación/reactivación del sistema suplementario de protección (SRS).**

    Reactive el sistema suplementario de protección (SRS). Para más información refiérase a Desactivación y reactivación del sistema de restricción suplementario (SRS) en la porción de Procedimientos Generales de esta sección.

    3 ⚠ **ADVERTENCIA: La herramienta de diagnóstico del sistema de protección es únicamente para dar servicio al sistema de protección. Desmóntela del vehículo antes de usarlo en carretera. El no retirarla puede causar daño y posible violación de los estándares de seguridad del vehículo.**

    Pruebe el sistema suplementario de protección (SRS) habiendo desmontado toda la herramienta de diagnóstico del sistema de protección. Para más información refiérase a Desactivación y reactivación del sistema de restricción suplementario (SRS) en la porción de Procedimientos Generales de esta sección.

DESMONTAJE E INSTALACIÓN (CONTINUACIÓN)

4 Compruebe el funcionamiento correcto del sistema activo de protección. Para más información, refiérase a la Sección 501-20A.

Guía del asiento —Asiento con cubo, segunda fila

Desmontaje e Instalación

1. Desmonte el asiento. Para más información refiérase a la documentación del propietario.

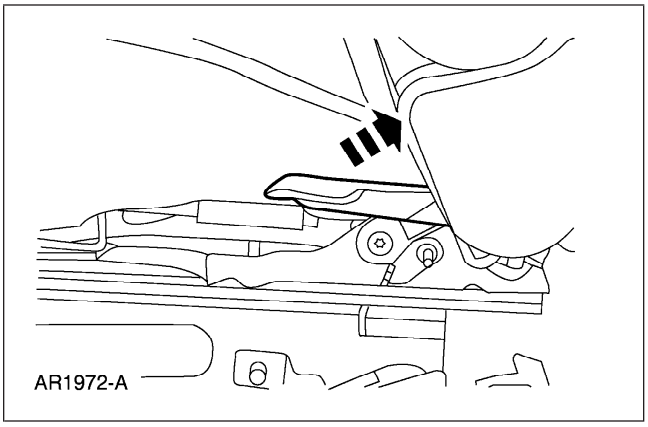

2. Libere la tensión del resorte levantando la manija reclinable del asiento.

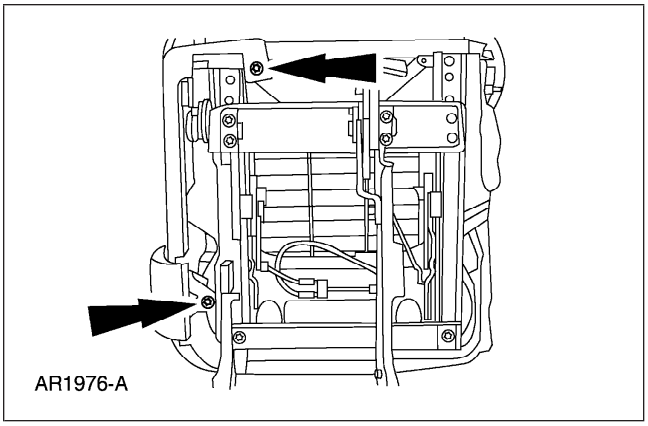

3. Quite los tornillos de cada lado.

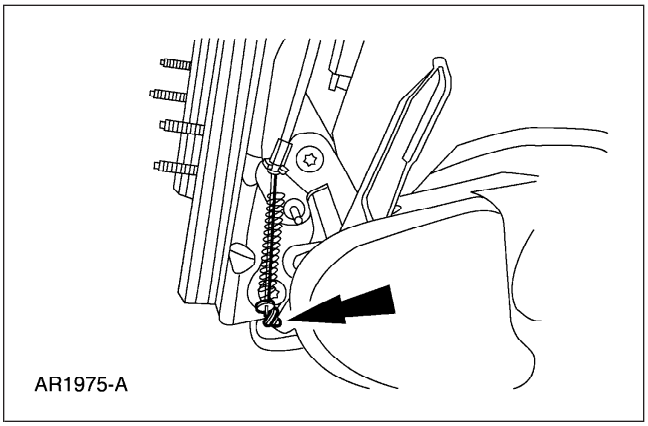

4. Desconecte el cable.

DESMONTAJE E INSTALACIÓN (CONTINUACIÓN)

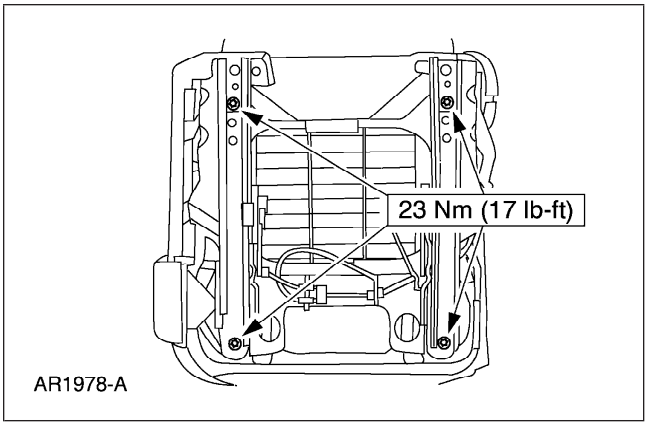

5. **NOTA:** Se muestra la corredera del asiento desmontada para mayor claridad. Se puede llegar a estos tornillos moviendo la corredera del asiento hacia atrás y hacia delante.

   Retire los tornillos.

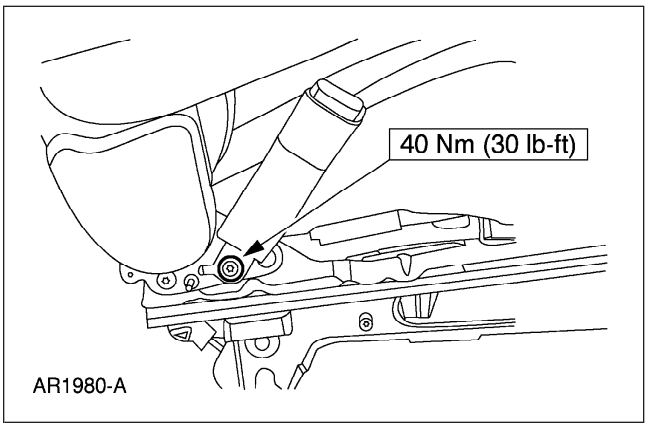

6. Desmonte el tornillo y la hebilla del cinturón de seguridad.

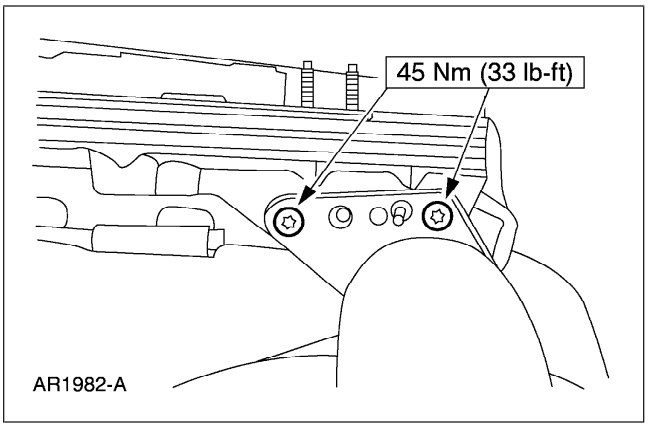

7. Quite los tornillos de cada lado.

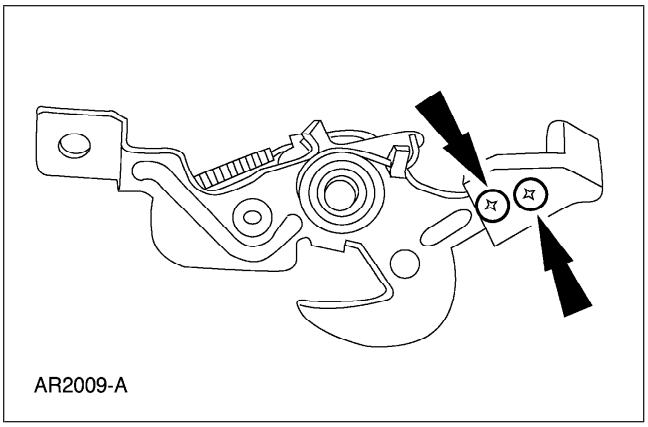

8. Desmonte los tornillos.

DESMONTAJE E INSTALACIÓN (CONTINUACIÓN)

9. Para instalar, siga el procedimiento de desmontaje en sentido inverso.

10. Compruebe el funcionamiento correcto del sistema activo de protección.

Guía del asiento —Asiento con cubo de consola, segunda fila

1. Desmonte el asiento. Para más información refiérase a la documentación del propietario.

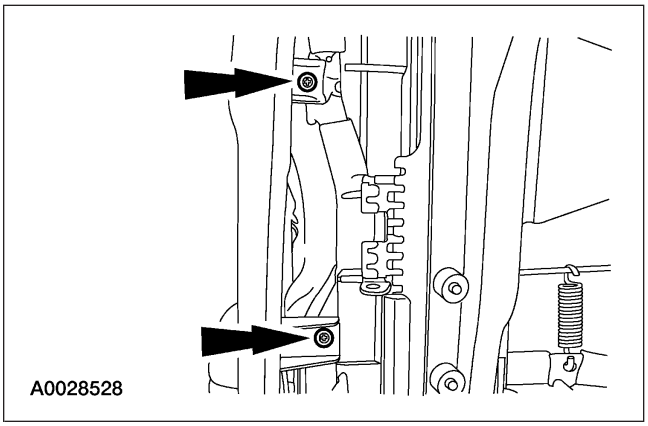

2. Desmonte los tornillos de la cubierta de vestidura de cada lado.

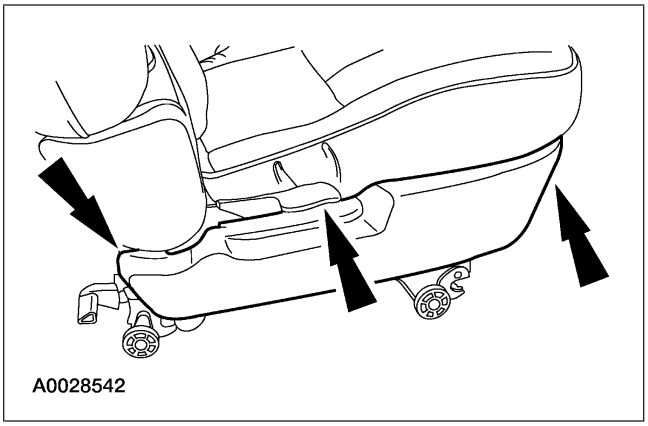

3. Libere los sujetadores cuando se indique, usando una herramienta adecuada de desmontaje de sujetador tipo broche.

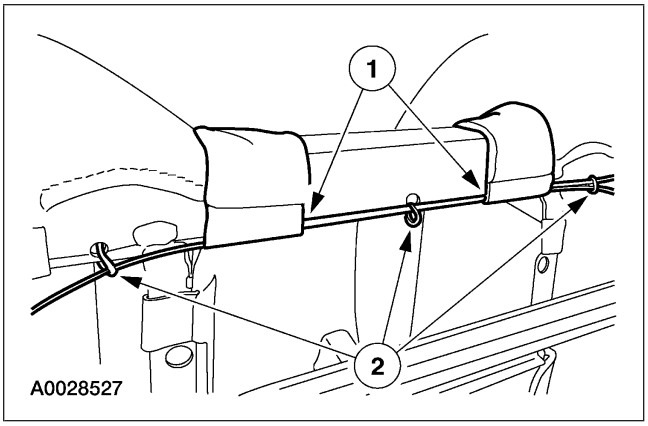

4. Libere el cable de ajuste de la corredera del asiento, del bastidor del asiento.
   1 Libere los broches J.
   2 Quite los anillos de vestidura.
   - Anote la ubicación y número de los anillos de vestidura cuando los desmonte.

DESMONTAJE E INSTALACIÓN (CONTINUACIÓN)

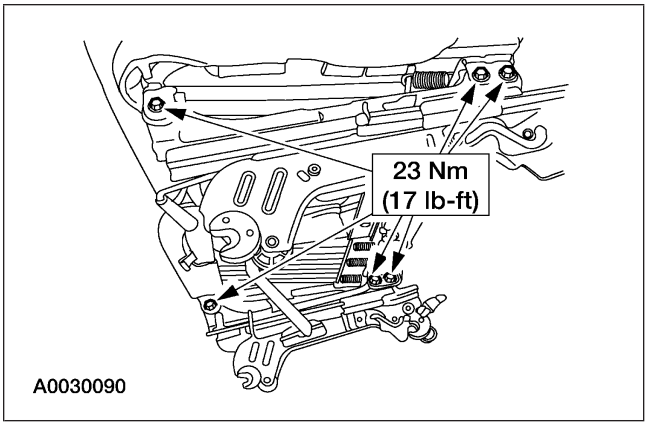

5. Desmonte los tornillos y la corredera del asiento.

6. Para instalar, siga el procedimiento de desmontaje en orden inverso.

7. Compruebe el funcionamiento correcto del sistema activo de protección. Para más información, refiérase a la Sección 501-20A.

Guía del asiento —Dos pasajeros, segunda y tercera filas

Desmontaje e Instalación

1. Desmonte el asiento.

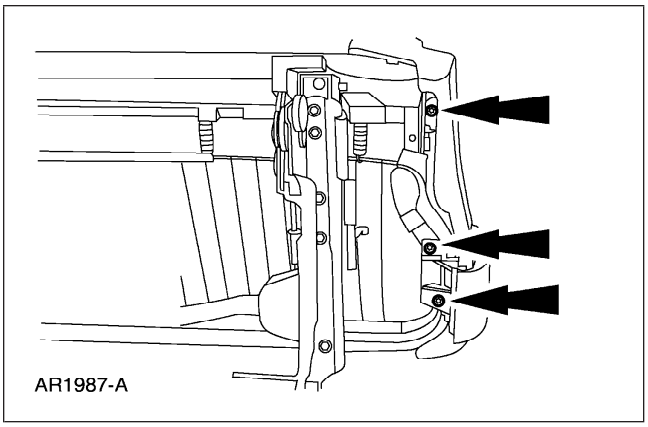

2. Desmonte los tornillos de la cubierta de vestidura de cada lado.

DESMONTAJE E INSTALACIÓN (CONTINUACIÓN)

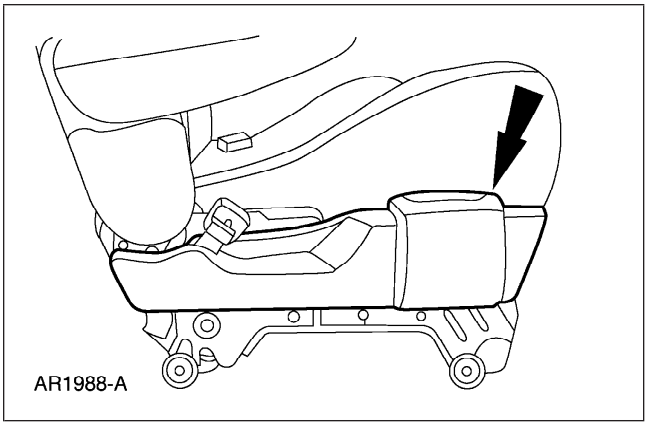

3. Desmonte la cubierta de vestidura.

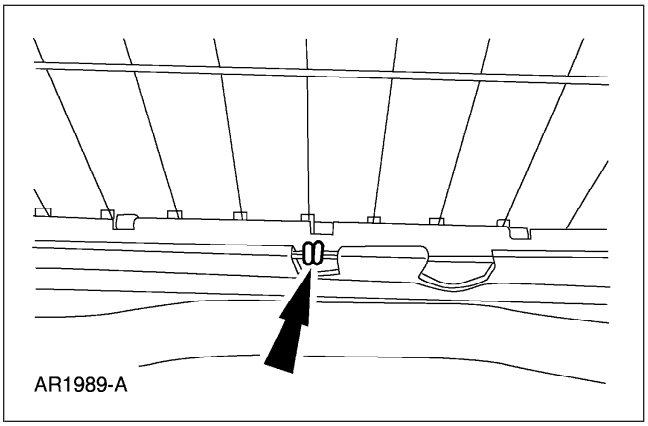

4. Desmonte el anillo de vestidura.

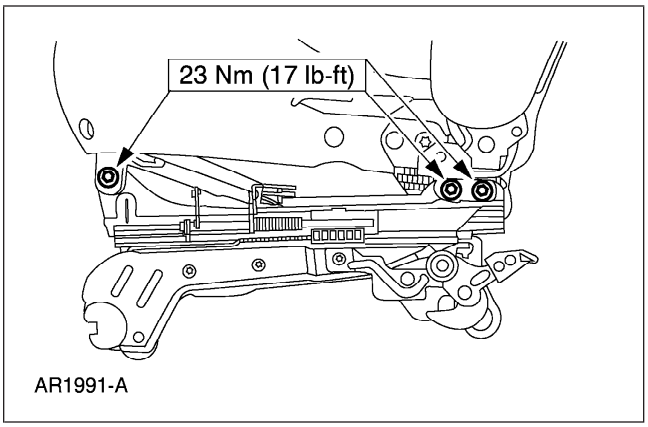

5. Quite los tornillos de cada lado.

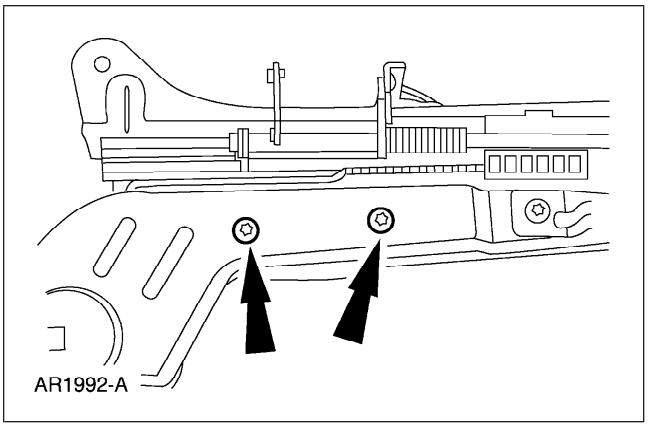

6. Quite los tornillos de cada lado.

DESMONTAJE E INSTALACIÓN (CONTINUACIÓN)

7. Para instalar siga el procedimiento de desmontaje en orden inverso.

8. Compruebe que el sistema de protección funcione correctamente.

Base del asiento —Dos y tres pasajeros, segunda y tercera fila

1. Desmonte el asiento. Para más información refiérase a la documentación del propietario.

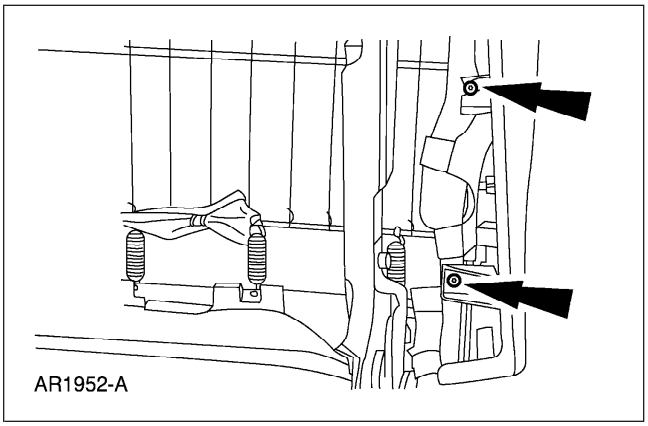

2. Desmonte los tornillos de la cubierta de vestidura.

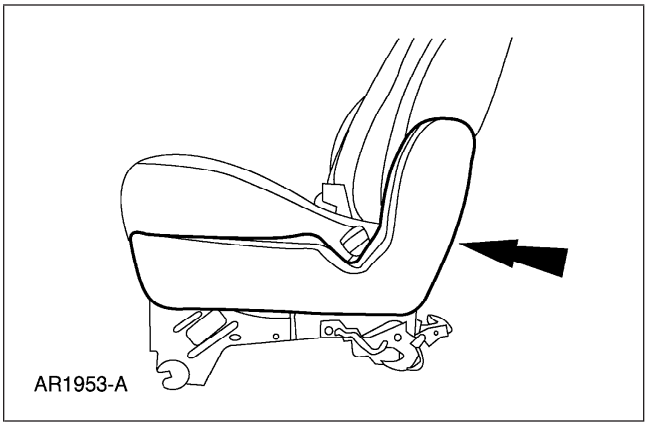

3. Desmonte la cubierta de vestidura.

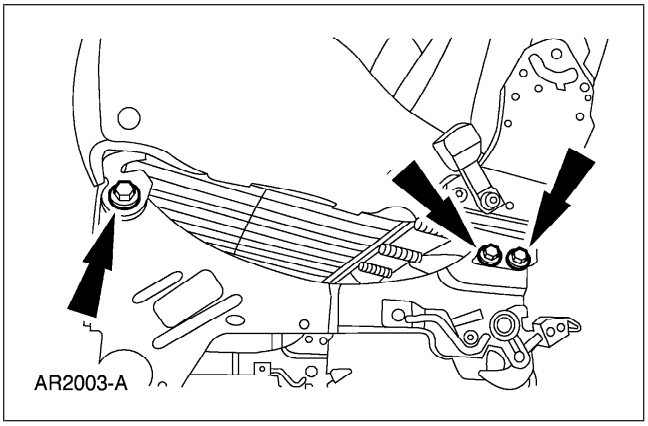

4. Quite los seis tornillos. Desmonte la base del asiento.

DESMONTAJE E INSTALACIÓN (CONTINUACIÓN)

5. Para instalar, siga el procedimiento de desmontaje en orden inverso.

6. Compruebe el funcionamiento correcto del sistema activo de protección. Para más información, refiérase a la Sección 501-20A.

Motor del soporte lumbar

Herramientas especiales

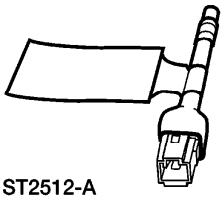 ST2512-A	Herramienta de diagnóstico del sistema de protección (se requieren dos) 418-F403
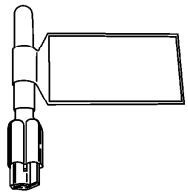 ST2506-A	Herramienta de diagnóstico del sistema de protección (se requieren dos) 418-F088 (105-R0012)

(CONTINUACIÓN)

Herramientas especiales

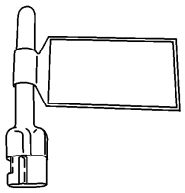 ST2507-A	Herramienta de diagnóstico del sistema de protección (se requieren dos) 418-133 (40-009)

Desmontaje

⚠ ADVERTENCIA: Siempre use lentes de seguridad cuando repare un vehículo con sistema suplementario de protección de bolsa de aire (SRS) y cuando manipule un módulo de bolsa de aire. Esto reducirá el riesgo de una lesión en caso de un despliegue accidental.

⚠ ADVERTENCIA: Nunca pruebe los conectores en el módulo de la bolsa de aire. Hacerlo podría ocasionar el despliegue de la bolsa de aire, lo cual podría causar una lesión personal.

Vehículos con bolsa lateral de aire

1. Prepare el vehículo para desmontar el motor lumbar.

DESMONTAJE E INSTALACIÓN (CONTINUACIÓN)

1 ⚠ **ADVERTENCIA: Para evitar un despliegue accidental y posibles daños personales, el suministro de energía de respaldo debe agotarse antes de reparar o reemplazar alguno de los componentes del sistema suplementario de protección (SRS) de la bolsa delantera o lateral de aire y antes de reparar, reemplazar, ajustar o conectar los componentes que se encuentren cerca de los sensores de la bolsa delantera o lateral de aire, tales como las puertas, el tablero de instrumentos, los pestillos de la puerta de la consola, las trabas de las cerraduras, los asientos y el pestillo del cofre.**

Refiérase al manual de taller del vehículo apropiado para determinar la localización de los sensores de la bolsa delantera de aire.

Los sensores de la bolsa lateral de aire están localizados en o cerca de la base del pilar B.

Para agotar la energía del suministro de energía de respaldo, desconecte el cable a tierra de la batería y espere por lo menos un minuto. Asegúrese de desconectar las baterías y los suministros auxiliares de energía (si así está equipado).

Desconecte el cable de tierra de la batería (14301) y espere al menos un minuto. Para más información, refiérase a la Sección 414-01.

2 ⚠ **ADVERTENCIA: Para reducir el riesgo de lesiones personales serias, lea y siga las advertencias, precauciones, anotaciones e instrucciones en el procedimiento de desactivación/reactivación del sistema suplementario de protección (SRS).**

Desactive el sistema suplementario de protección (SRS). Para más información refiérase a Desactivación y reactivación del sistema de restricción suplementario (SRS) en la porción de Procedimientos Generales de esta sección.

DESMONTAJE E INSTALACIÓN (CONTINUACIÓN)

3 ⚠ **ADVERTENCIA: Para reducir el riesgo de lesiones personales serias, lea y siga las advertencias, precauciones, anotaciones e instrucciones en el procedimiento de desmontaje e instalación del asiento.**

Desmonte el asiento dañado. Para más información refiérase a Asiento del conductor o Asiento del pasajero en la porción de Desmontaje e instalación en esta sección.

Todos los vehículos

2. Desmonte el asiento dañado. Para más información refiérase a Asiento del conductor o Asiento del pasajero en la porción de Desmontaje e instalación en esta sección.

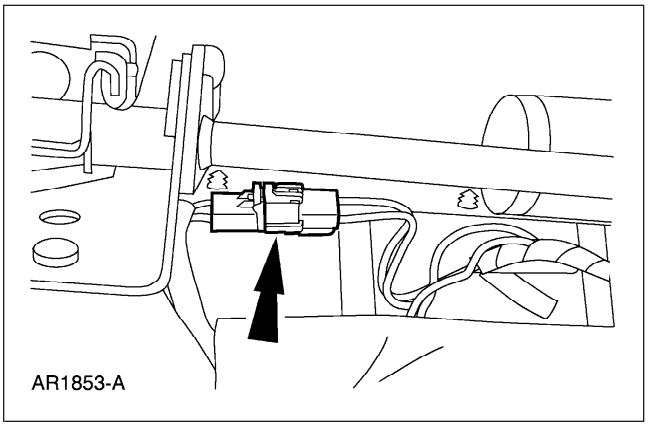

3. Desconecte el conector eléctrico.

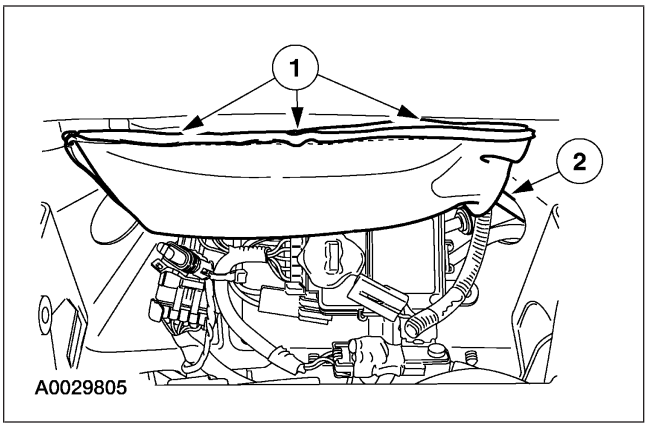

4. Desmonte el motor lumbar.
   1 Libere los sujetadores de tipo broche. Separe el motor lumbar del bastidor del cojín del asiento.
   2 Desconecte la manguera. Desmonte el motor lumbar.

DESMONTAJE E INSTALACIÓN (CONTINUACIÓN)

Instalación

Todos los vehículos

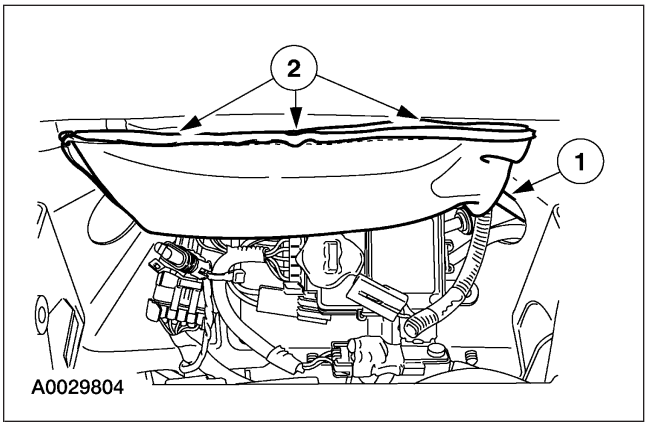

1. Instale el motor lumbar.
   1 Conecte la manguera.
   2 Coloque el motor lumbar en su lugar. Instale los sujetadores tipo pasador.

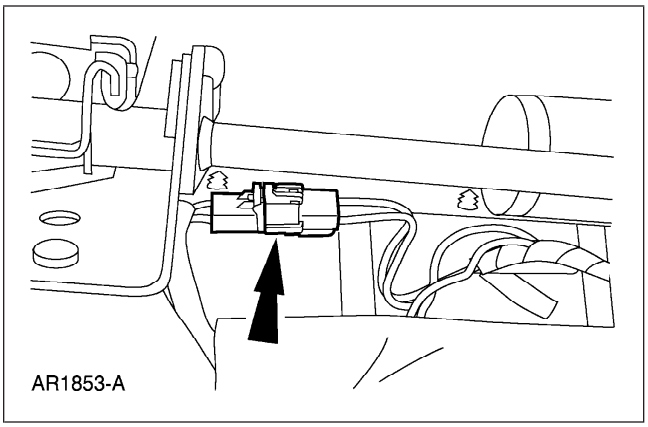

2. Conecte el conector eléctrico.

3. ⚠ **ADVERTENCIA: Para reducir el riesgo de lesiones personales serias, lea y siga las advertencias, precauciones, anotaciones e instrucciones en el procedimiento de desmontaje e instalación del asiento.**

   Instale el asiento dañado. Para más información refiérase a Asiento del conductor o Asiento del pasajero en la porción de Desmontaje e instalación en esta sección.

   - Compruebe el funcionamiento correcto del sistema activo de protección. Para más información, refiérase a la Sección 501-20A.

Vehículos con bolsa lateral de aire

4. Regrese el vehículo a su condición de funcionamiento.

DESMONTAJE E INSTALACIÓN (CONTINUACIÓN)

1 ⚠ **ADVERTENCIA: Para reducir el riesgo de lesiones personales serias, lea y siga las advertencias, precauciones, anotaciones e instrucciones en el procedimiento de desmontaje e instalación del asiento.**

Instale el asiento dañado. Para más información refiérase a Asiento del conductor o Asiento del pasajero en la porción de Desmontaje e instalación en esta sección.

2 ⚠ **ADVERTENCIA: Para reducir el riesgo de lesiones personales serias, lea y siga las advertencias, precauciones, anotaciones e instrucciones en el procedimiento de desactivación/reactivación del sistema suplementario de protección (SRS).**

Reactive el sistema suplementario de protección (SRS). Para más información refiérase a Desactivación y reactivación del sistema de restricción suplementario (SRS) en la porción de Procedimientos Generales de esta sección.

3 ⚠ **ADVERTENCIA: La herramienta de diagnóstico del sistema de protección es únicamente para dar servicio al sistema de protección. Desmóntela del vehículo antes de usarlo en carretera. El no retirarla puede causar daño y posible violación de los estándares de seguridad del vehículo.**

Pruebe el sistema suplementario de protección (SRS) habiendo desmontado toda la herramienta de diagnóstico del sistema de protección. Para más información refiérase a Desactivación y reactivación del sistema de restricción suplementario (SRS) en la porción de Procedimientos Generales de esta sección.

4 Compruebe el funcionamiento correcto del sistema activo de protección. Para más información, refiérase a la Sección 501-20A.

DESMONTAJE E INSTALACIÓN (CONTINUACIÓN)

Sensor de posición del asiento

Herramientas especiales

ST2512-A	Herramienta de diagnóstico del sistema de protección (se requieren dos) 418-F403
ST2506-A	Herramienta de diagnóstico del sistema de protección (se requieren dos) 418-F088 (105-R0012)

(CONTINUACIÓN)

Herramientas especiales

ST2507-A	Herramienta de diagnóstico del sistema de protección (se requieren dos) 418-133 (40-009)

Desmontaje

⚠ ADVERTENCIA: Siempre use lentes de seguridad cuando repare un vehículo con sistema suplementario de protección de bolsa de aire (SRS) y cuando manipule un módulo de bolsa de aire. Esto reducirá el riesgo de una lesión en caso de un despliegue accidental.

⚠ ADVERTENCIA: Nunca pruebe los conectores en el módulo de la bolsa de aire. Hacerlo podría ocasionar el despliegue de la bolsa de aire, lo cual podría causar una lesión personal.

Todos los sensores de posición de asiento

1. Prepare el vehículo para desmontar el sensor de posición del asiento.

DESMONTAJE E INSTALACIÓN (CONTINUACIÓN)

1 ⚠ **ADVERTENCIA: Para evitar un despliegue accidental y posibles daños personales, el suministro de energía de respaldo debe agotarse antes de reparar o reemplazar alguno de los componentes del sistema suplementario de protección (SRS) de la bolsa delantera o lateral de aire y antes de reparar, reemplazar, ajustar o conectar los componentes que se encuentren cerca de los sensores de la bolsa delantera o lateral de aire, tales como las puertas, el tablero de instrumentos, los pestillos de la puerta de la consola, las trabas de las cerraduras, los asientos y el pestillo del cofre.**

Refiérase al manual de taller del vehículo apropiado para determinar la localización de los sensores de la bolsa delantera de aire.

Los sensores de la bolsa lateral de aire están localizados en o cerca de la base del pilar B.

Para agotar la energía del suministro de energía de respaldo, desconecte el cable a tierra de la batería y espere por lo menos un minuto. Asegúrese de desconectar las baterías y los suministros auxiliares de energía (si así está equipado).

Desconecte el cable a tierra de la batería (14301) y espere por lo menos un minuto. Para más información, refiérase a la Sección 414-01.

2 ⚠ **ADVERTENCIA: Para reducir el riesgo de lesiones personales serias, lea y siga las advertencias, precauciones, anotaciones e instrucciones en el procedimiento de desactivación/reactivación del sistema suplementario de protección (SRS).**

Desactive el sistema suplementario de protección (SRS). Para más información refiérase a Desactivación y reactivación del sistema de restricción suplementario (SRS) en la porción de Procedimientos Generales de esta sección.

DESMONTAJE E INSTALACIÓN (CONTINUACIÓN)

3 ⚠ **ADVERTENCIA: Para reducir el riesgo de lesiones personales serias, lea y siga las advertencias, precauciones, anotaciones e instrucciones en el procedimiento de desmontaje e instalación del asiento.**

Desmonte el asiento del conductor. Para más información refiérase a Asiento del conductor en la porción de Desmontaje e instalación en esta sección.

Vehículos con asientos manuales

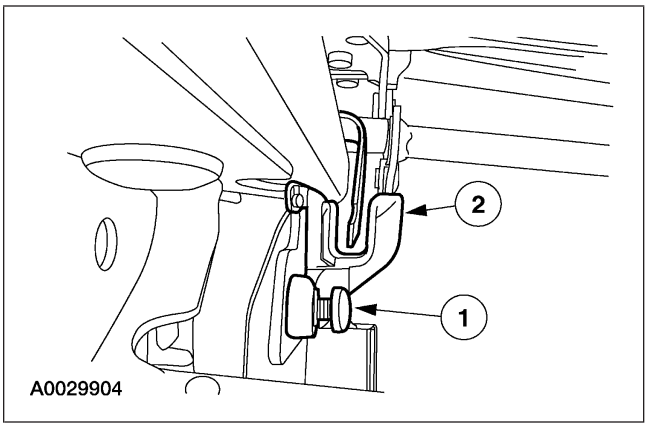

2. Desmonte el sensor de posición del asiento.
   1 Quite el tornillo.
   2 Desmonte el sensor de posición del asiento.

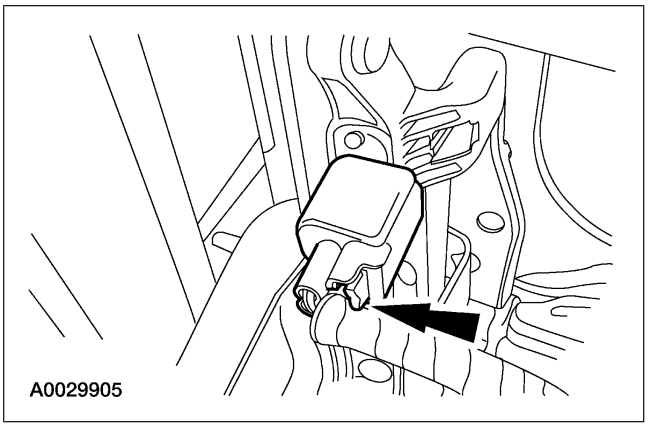

3. Desconecte el conector eléctrico del sensor de posición del asiento.

Vehículos con asientos eléctricos

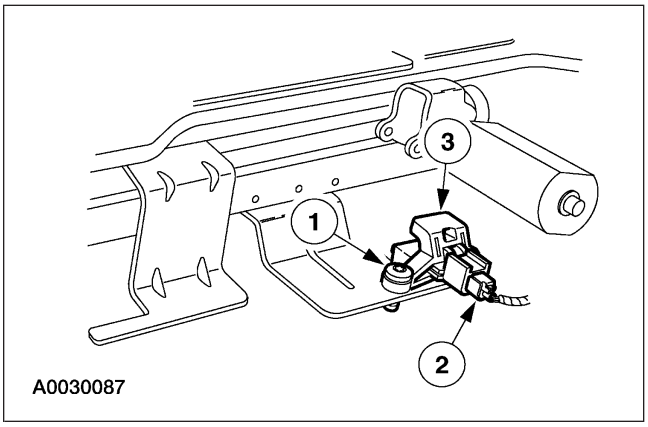

4. Desmonte el sensor de posición del asiento.
   1 Quite el tornillo.
   2 Desconecte el conector eléctrico.
   3 Desmonte el sensor de posición del asiento.

DESMONTAJE E INSTALACIÓN (CONTINUACIÓN)

Instalación

⚠ **ADVERTENCIA: Para reducir el riesgo de lesiones personales serias, lea y siga las advertencias, precauciones y anotaciones al iniciar en el procedimiento de desmontaje.**

Vehículos con asientos manuales

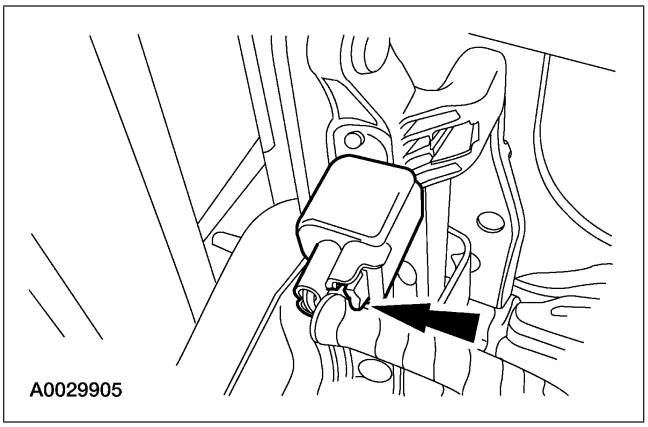

1. Conecte el conector eléctrico del sensor de posición del asiento.

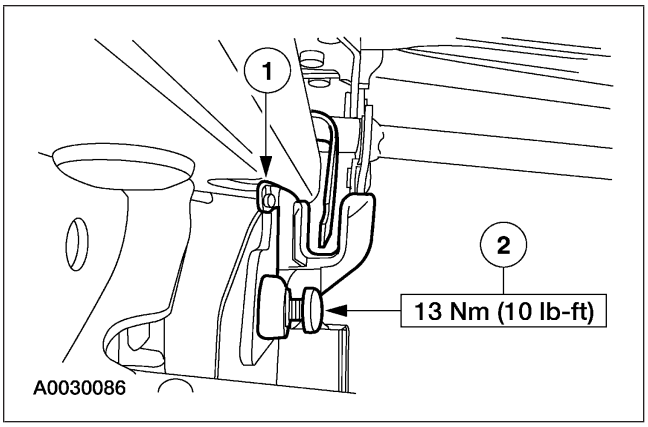

2. Instale el sensor de posición del asiento.
   1 Alinee el sensor de posición del asiento de forma tal que la oreja vaya sobre la abrazadera saliente de la corredera del asiento.
   2 Instale el tornillo.

Vehículos con asientos eléctricos

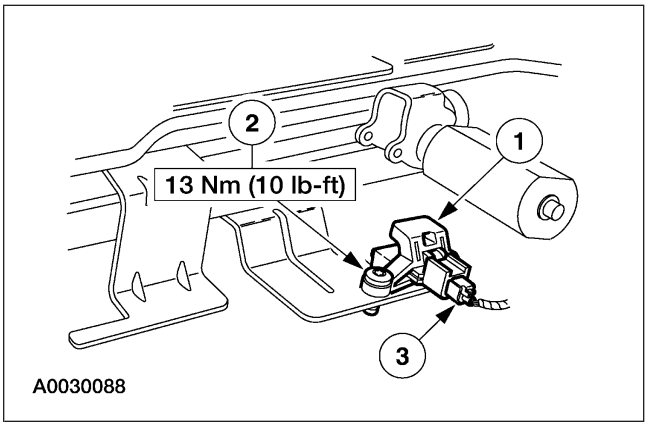

3. Instale el sensor de posición del asiento.
   1 Coloque el sensor de posición del asiento.
   2 Instale el tornillo.
   3 Conecte el conector eléctrico.

Todos los sensores de posición del asiento

4. Regrese el vehículo a su condición de funcionamiento.

DESMONTAJE E INSTALACIÓN (CONTINUACIÓN)

1 ⚠ **ADVERTENCIA: Para reducir el riesgo de lesiones personales serias, lea y siga las advertencias, precauciones, anotaciones e instrucciones en el procedimiento de desmontaje e instalación del asiento.**

Instale el asiento del conductor. Para más información refiérase a Asiento del conductor en la porción de Desmontaje e instalación en esta sección.

2 ⚠ **ADVERTENCIA: Para reducir el riesgo de lesiones personales serias, lea y siga las advertencias, precauciones, anotaciones e instrucciones en el procedimiento de desactivación/reactivación del sistema suplementario de protección (SRS).**

Reactive el sistema suplementario de protección (SRS). Para más información refiérase a Desactivación y reactivación del sistema de restricción suplementario (SRS) en la porción de Procedimientos Generales de esta sección.

3 ⚠ **ADVERTENCIA: La herramienta de diagnóstico del sistema de protección es únicamente para dar servicio al sistema de protección. Desmóntela del vehículo antes de usarlo en carretera. El no retirarla puede causar daño y posible violación de los estándares de seguridad del vehículo.**

Pruebe el sistema suplementario de protección (SRS) habiendo desmontado toda la herramienta de diagnóstico del sistema de protección. Para más información refiérase a Desactivación y reactivación del sistema de restricción suplementario (SRS) en la porción de Procedimientos Generales de esta sección.

DESMONTAJE E INSTALACIÓN (CONTINUACIÓN)

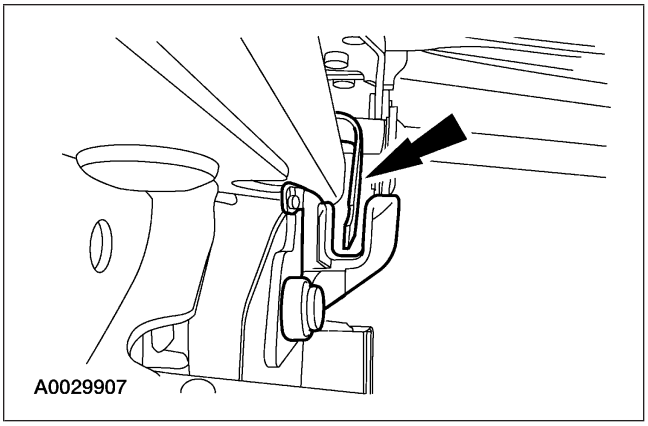

Vehículos con asientos manuales

5. Mueva el asiento del conductor de la posición más adelantada a la más atrasada y hacia adelante otra vez. Compruebe que la abrazadera de metal no toque el sensor de posición del asiento, mientras coloca el asiento.

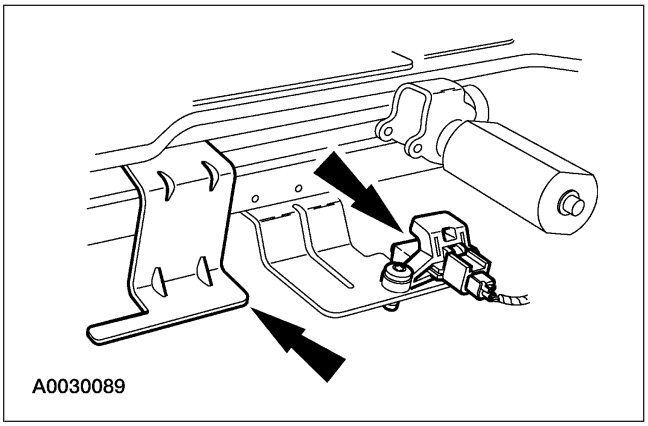

Vehículos con asientos eléctricos

6. Mueva el asiento del conductor de la posición más adelantada a la más atrasada y hacia adelante otra vez. Compruebe que la abrazadera de metal no toque el sensor de posición del asiento, mientras coloca el asiento.

Todos los vehículos

7. Compruebe el funcionamiento correcto del sistema activo de protección. Para más información, refiérase a la Sección 501-20A.

DESMONTAJE Y MONTAJE

Respaldo del asiento delantero

Herramientas especiales

ST2512-A	Herramienta de diagnóstico del sistema de protección (se requieren dos) 418-F403
ST2506-A	Herramienta de diagnóstico del sistema de protección (se requieren dos) 418-F088 (105-R0012)

(CONTINUACIÓN)

Herramientas especiales

ST2507-A	Herramienta de diagnóstico del sistema de protección (se requieren dos) 418-133 (40-009)

Desmontaje

⚠ ADVERTENCIA: Siempre use lentes de seguridad cuando repare un vehículo con sistema suplementario de protección de bolsa de aire (SRS) y cuando manipule un módulo de bolsa de aire. Esto reducirá el riesgo de una lesión en caso de un despliegue accidental.

⚠ ADVERTENCIA: Transporte un módulo de bolsa viva lateral de aire con la bolsa de aire y con la costura de desgarre apuntando lejos de su cuerpo. Esto reducirá el riesgo de una lesión en caso de un despliegue accidental.

⚠ ADVERTENCIA: No coloque un módulo de bolsa viva lateral de aire sobre la costura de desgarre de la cubierta. Esto reducirá el riesgo de una lesión en caso de un despliegue accidental.

⚠ ADVERTENCIA: Después del despliegue, la superficie de la bolsa de aire puede contener depósitos de hidróxido de sodio, un producto de la combustión productora de gas que es irritante para la piel. Lave sus manos con jabón y agua después de manipular un módulo de desplegado de bolsa de aire.

DESMONTAJE Y MONTAJE (CONTINUACIÓN)

⚠ ADVERTENCIA: Nunca pruebe los conectores en el módulo de la bolsa de aire. Hacerlo podría ocasionar el despliegue de la bolsa de aire, lo cual podría causar una lesión personal.

Vehículos con bolsa lateral de aire

1. Prepare el vehículo para el desensamble del respaldo del asiento delantero.

   1 **⚠ ADVERTENCIA: Para evitar un despliegue accidental y posibles daños personales, el suministro de energía de respaldo debe agotarse antes de reparar o reemplazar alguno de los componentes del sistema suplementario de protección (SRS) de la bolsa delantera o lateral de aire y antes de reparar, reemplazar, ajustar o conectar los componentes que se encuentren cerca de los sensores de la bolsa delantera o lateral de aire, tales como las puertas, el tablero de instrumentos, los pestillos de la puerta de la consola, las trabas de las cerraduras, los asientos y el pestillo del cofre.**

   Refiérase al manual de taller del vehículo apropiado para determinar la localización de los sensores de la bolsa delantera de aire.

   Los sensores de la bolsa lateral de aire están localizados en o cerca de la base del pilar B.

   Para agotar la energía del suministro de energía de respaldo, desconecte el cable a tierra de la batería y espere por lo menos un minuto. Asegúrese de desconectar las baterías y los suministros auxiliares de energía (si así está equipado).

   Desconecte el cable de tierra de la batería (14301) y espere un minuto cuando menos. Para más información, refiérase a la Sección 414-01.

DESMONTAJE Y MONTAJE (CONTINUACIÓN)

2 ⚠ **ADVERTENCIA: Para reducir el riesgo de lesiones personales serias, lea y siga las advertencias, precauciones, anotaciones e instrucciones en el procedimiento de desactivación/reactivación del sistema suplementario de protección (SRS).**

Desactive el sistema suplementario de protección (SRS). Para más información refiérase a Desactivación y reactivación del sistema de restricción suplementario (SRS) en la porción de Procedimientos Generales de esta sección.

3 ⚠ **ADVERTENCIA: Para reducir el riesgo de lesiones personales serias, lea y siga las advertencias, precauciones, anotaciones e instrucciones en el procedimiento de desmontaje e instalación del asiento.**

Desmonte el asiento dañado. Para más información refiérase a Asiento del conductor o Asiento del pasajero en la porción de Desmontaje e instalación en esta sección.

Vehículos sin bolsas laterales de aire

2. Desmonte el asiento dañado. Para más información refiérase a Asiento del conductor o Asiento del pasajero en la porción de Desmontaje e instalación en esta sección.

Todos los asientos

3. Desmonte el respaldo del asiento delantero. Para más información refiérase a Respaldo del asiento delantero en esta sección.

4. Levante el descansabrazos hasta su posición vertical.

DESMONTAJE Y MONTAJE (CONTINUACIÓN)

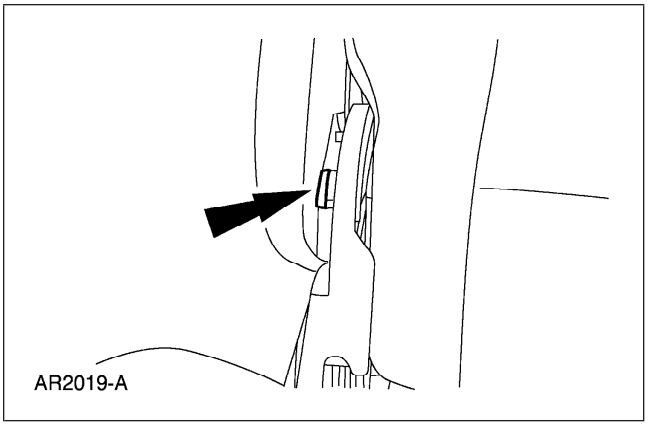

5. Libere el broche.

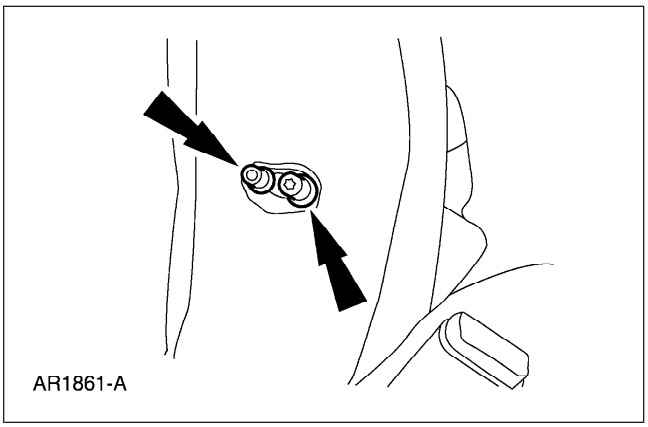

6. Desmonte el birlo del descansabrazos y el broche guía.

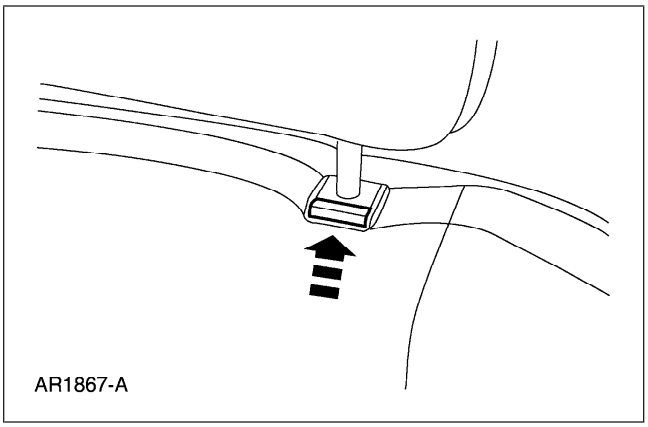

7. Desmonte la cabecera.

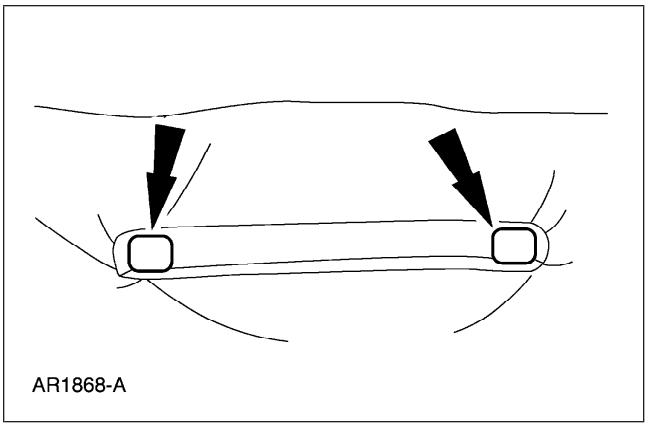

8. Quite las cubiertas de los tornillos.

DESMONTAJE Y MONTAJE (CONTINUACIÓN)

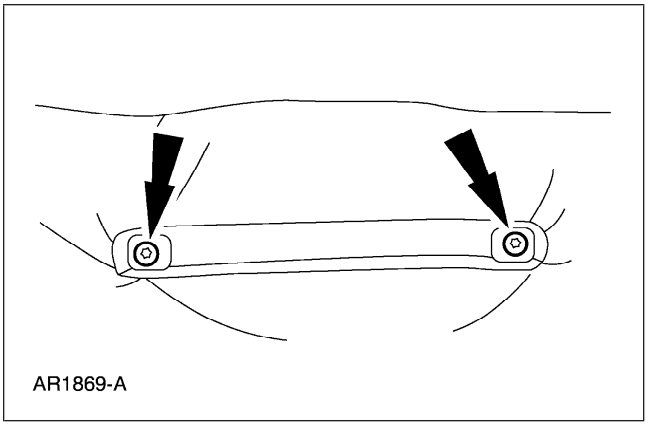

9. Quite los tornillos.

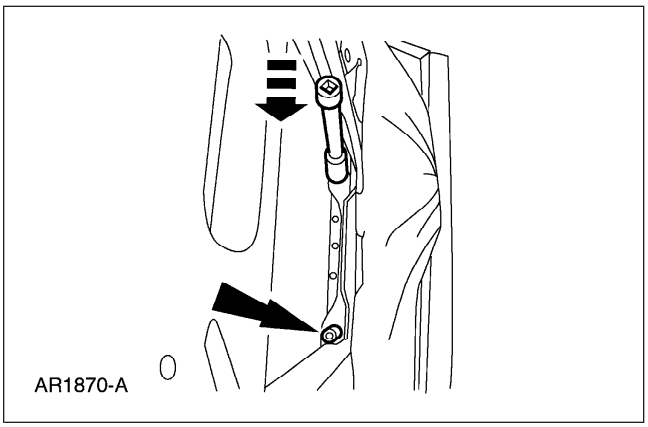

10. Desmonte la varilla guía de la cabecera usando un enchufe de 12 mm y una extensión.

Asientos con bolsa lateral de aire

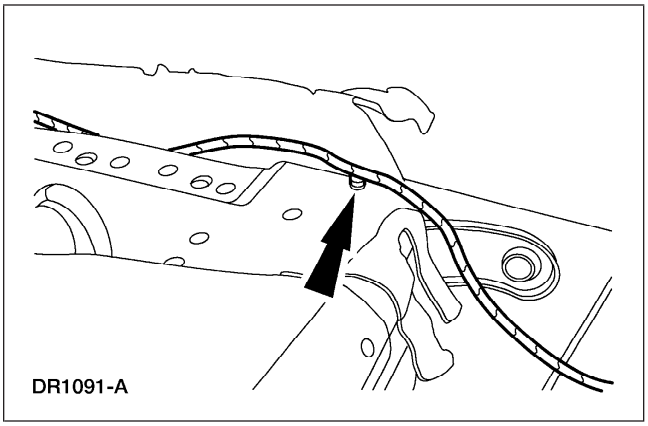

11. ⚠ **ADVERTENCIA: No desconecte el conector del cable del módulo de la bolsa lateral de aire. Esta es una conexión permanente. Hacerlo podría ocasionar un despliegue accidental de la bolsa de aire, lo cual podría ocasionar una lesión personal.**

    NOTA: Anote el enrutado del cableado del módulo de bolsa lateral de aire durante el desmontaje.

    Desprenda el sujetador tipo pasador.

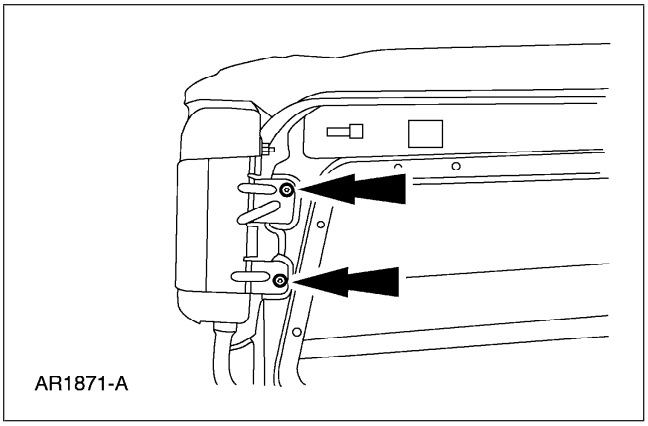

12. Desmonte los tornillos y el módulo de bolsa lateral de aire.

DESMONTAJE Y MONTAJE (CONTINUACIÓN)

Todos los asientos delanteros

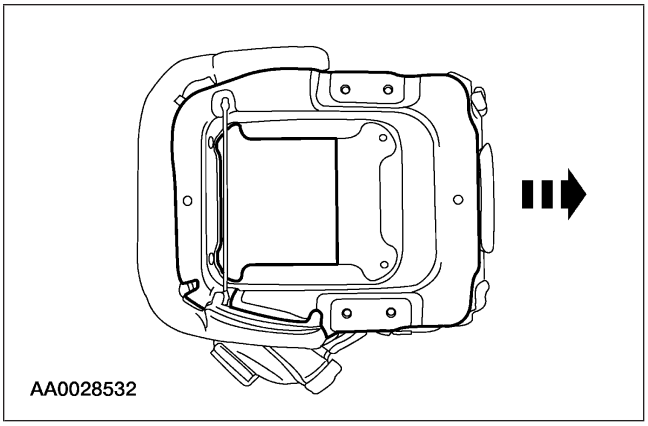

13. Desmonte el bastidor del respaldo del asiento.

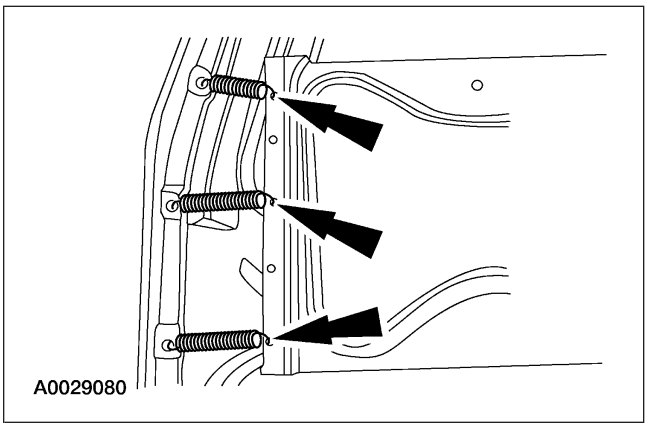

14. Desmonte los resortes.

15. ⚠ **ADVERTENCIA: Las cubiertas de vestidura del respaldo del asiento delantero instaladas en asientos equipados con bolsas laterales de aire no pueden ser reparadas. Éstas deberán ser reemplazadas (la limpieza es permisible).**

    Separe la cubierta de vestidura del cojín.

Montaje

⚠ **ADVERTENCIA: Para reducir el riesgo de lesiones personales serias, lea y siga las advertencias, precauciones y anotaciones al iniciar el procedimiento de desmontaje.**

Todos los vehículos

1. Instale la cubierta de vestidura en el cojín.

DESMONTAJE Y MONTAJE (CONTINUACIÓN)

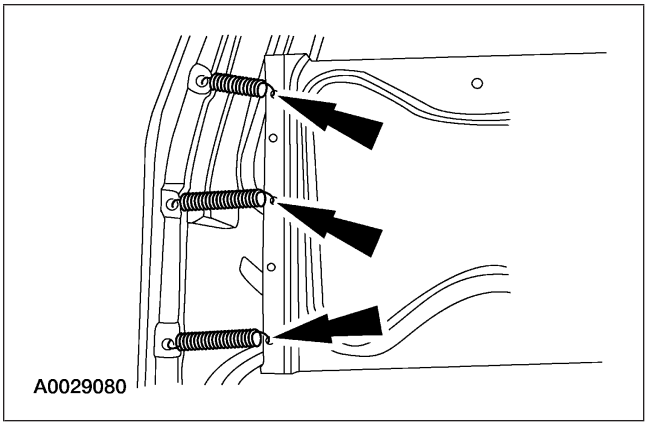

2. Instale los resortes.

Vehículos con bolsa lateral de aire

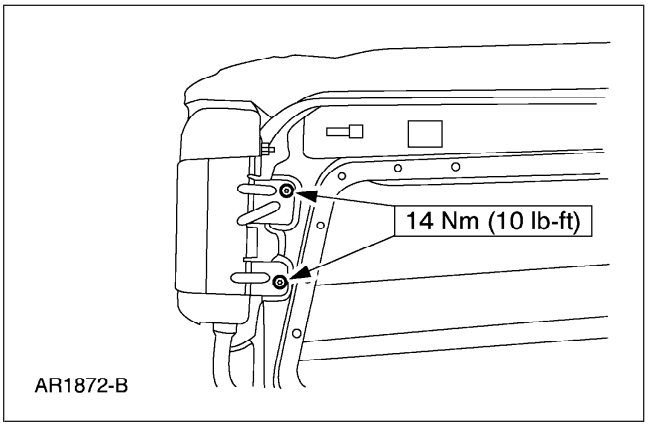

3. ⚠ **ADVERTENCIA: Inspeccione las superficies de montaje del módulo de la bolsa lateral de aire y el soporte de montaje del bastidor del respaldo del asiento para detectar cualquier objeto extraño antes de instalar el módulo de la bolsa lateral de aire. Si se encuentran objetos extraños, retírelos. No hacer esto puede ocasionar una lesión personal en caso de que la bolsa de aire se despliegue.**

   ⚠ **ADVERTENCIA: Inspeccione la cavidad de la bolsa lateral de aire en el cojín del respaldo del asiento para detectar objetos extraños. Si se encuentran objetos extraños, retírelos. No hacer esto puede ocasionar una lesión personal en caso de que la bolsa de aire se despliegue.**

   ⚠ **ADVERTENCIA: Antes de instalar el módulo de la bolsa lateral de aire, revíselo para detectar daño y objetos extraños. Si el módulo de la bolsa de aire está dañado, reemplácelo. Si se encuentran objetos extraños, retírelos. No hacer esto puede ocasionar una lesión personal en caso de que la bolsa de aire se despliegue.**

   Instale el módulo de bolsa lateral de aire y los tornillos.

4. Enrute el cableado del módulo de bolsa lateral de aire como anotó durante el desmontaje. Instale el sujetador tipo pasador.

DESMONTAJE Y MONTAJE (CONTINUACIÓN)

Todos los vehículos

5. Instale la manga de la varilla guía de la cabecera.

6. Instale la cubierta de vestidura del asiento.

7. Instale los tornillos.

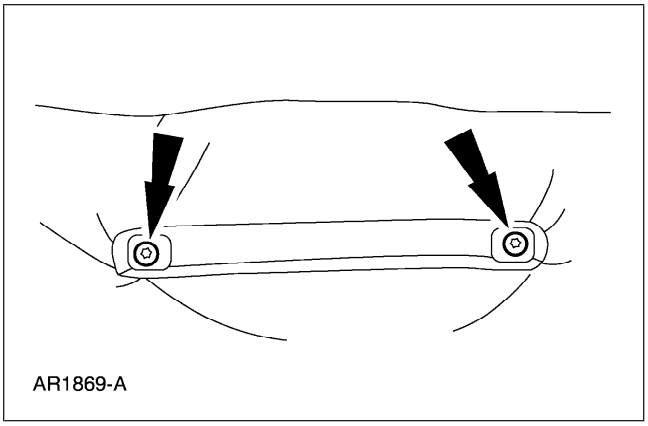

8. Instale las cubiertas de los tornillos.

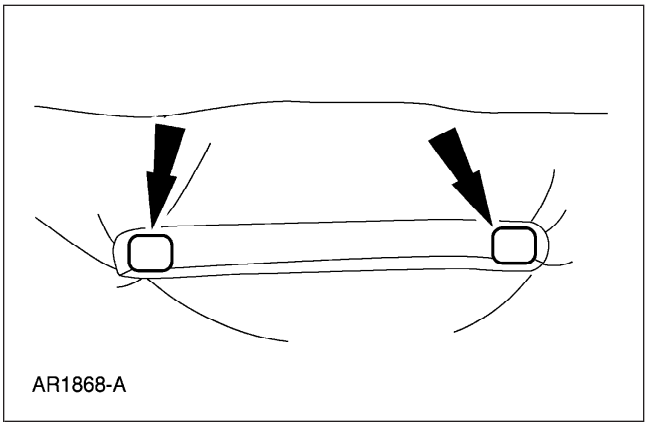

9. Instale la cabecera.

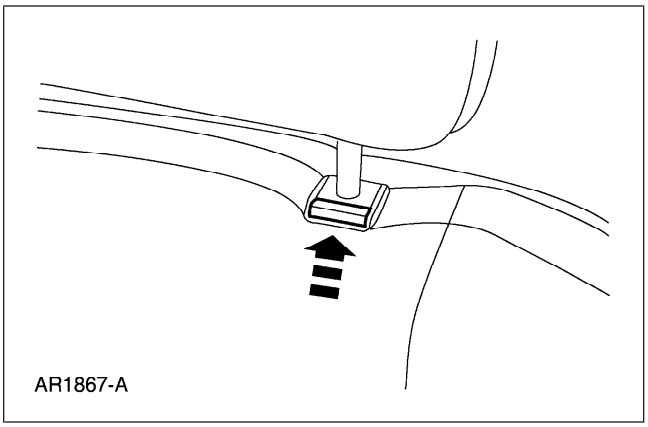

DESMONTAJE Y MONTAJE (CONTINUACIÓN)

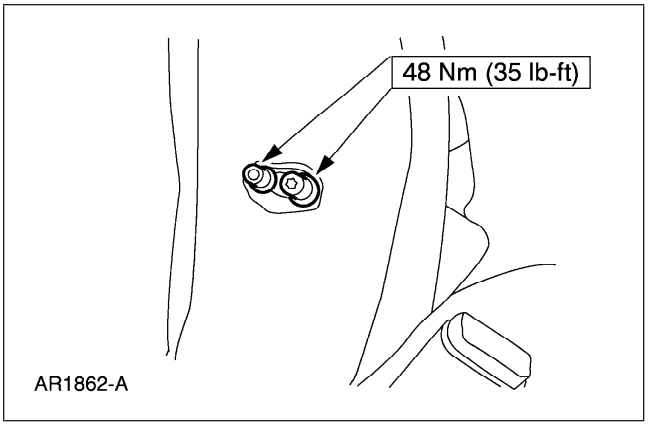

10. Instale el birlo del descansabrazos y el pasador guía.

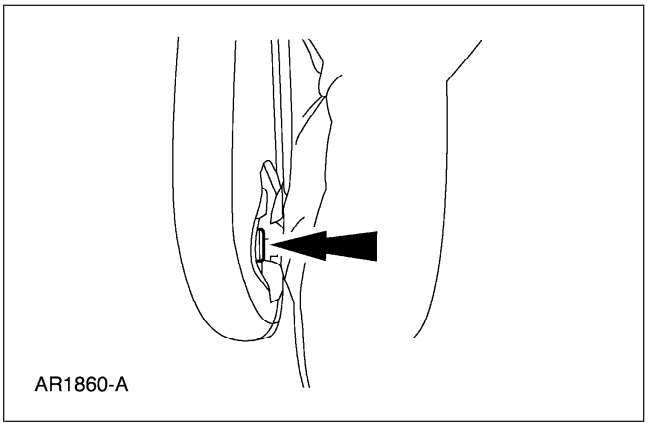

11. Instale el descansabrazos.

12. Instale el respaldo del asiento delantero. Para más información refiérase a Respaldo del asiento delantero en la porción de Desmontaje e instalación en esta sección.

Vehículos sin bolsas laterales de aire

13. Instale el asiento dañado. Para más información, Asiento del conductor o Asiento del pasajero en la porción de Desmontaje e instalación en esta sección.
    - Compruebe el funcionamiento correcto del sistema de protección. Para más información, refiérase a la Sección 501-20A.

Vehículos con bolsa lateral de aire

14. Regrese el vehículo a su condición de funcionamiento.

DESMONTAJE Y MONTAJE (CONTINUACIÓN)

1 ⚠ **ADVERTENCIA: Para reducir el riesgo de lesiones personales serias, lea y siga las advertencias, precauciones, anotaciones e instrucciones en el procedimiento de desmontaje e instalación del asiento.**

Instale el asiento dañado. Para más información refiérase a Asiento del conductor o Asiento del pasajero en la porción de Desmontaje e instalación en esta sección.

2 ⚠ **ADVERTENCIA: Para reducir el riesgo de lesiones personales serias, lea y siga las advertencias, precauciones, anotaciones e instrucciones en el procedimiento de desactivación/reactivación del sistema suplementario de protección (SRS).**

Reactive el sistema suplementario de protección (SRS). Para más información refiérase a Desactivación y reactivación del sistema de restricción suplementario (SRS) en la porción de Procedimientos Generales de esta sección.

3 ⚠ **ADVERTENCIA: La herramienta de diagnóstico del sistema de protección es únicamente para dar servicio al sistema de protección. Desmóntela del vehículo antes de usarlo en carretera. El no retirarla puede causar daño y posible violación de los estándares de seguridad del vehículo.**

Pruebe el sistema suplementario de protección (SRS) habiendo desmontado toda la herramienta de diagnóstico del sistema de protección. Para más información refiérase a Desactivación y reactivación del sistema de restricción suplementario (SRS) en la porción de Procedimientos Generales de esta sección.

4 Compruebe el funcionamiento correcto del sistema activo de protección. Para más información, refiérase a la Sección 501-20A.

DESMONTAJE Y MONTAJE (CONTINUACIÓN)

Cabecera de asiento trasero —Asiento con cubo, segunda fila

Desmontaje y Montaje

1. Desmonte el asiento. Para más información refiérase a los documentos del propietario.

2. Desmonte el respaldo del asiento trasero. Para más información refiérase a Cabecera de asiento trasero—Asiento con cubo, segunda fila en esta sección.

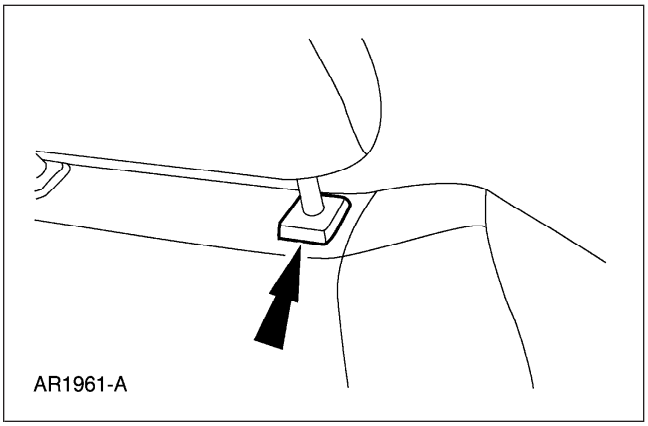

3. Desmonte la cabecera.

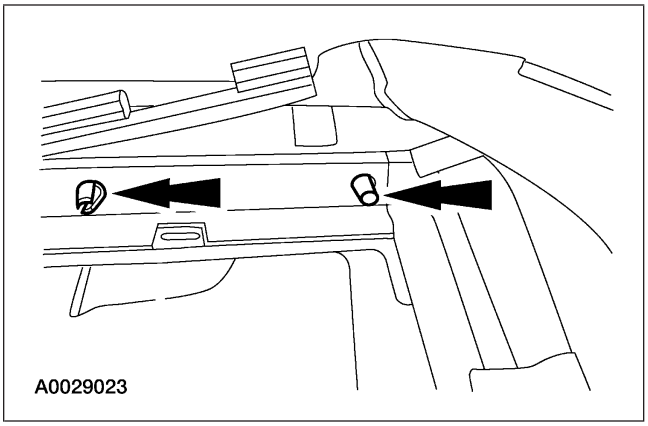

4. Desmonte las guías de la cabecera de cada lado.

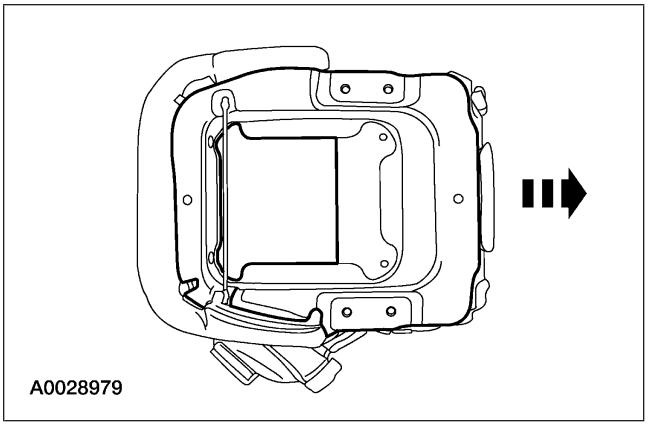

5. Desmonte el bastidor del respaldo del asiento.

6. Separe del cojín la cubierta de vestidura.

DESMONTAJE Y MONTAJE (CONTINUACIÓN)

7. Para ensamblar, invierta el procedimiento de desensamble.

8. Compruebe el funcionamiento correcto del sistema activo de protección.

Cabecera de asiento trasero —Asiento con cubo de consola, segunda fila

Desmontaje y Montaje

1. Desmonte el asiento. Para más información refiérase a la documentación del propietario.

2. Desmonte la consola del descansabrazos central. Para más información refiérase a Reposabrazos—Asiento con consola, segunda fila en esta sección.

3. Desmonte el respaldo del asiento trasero. Para más información refiérase a Cabecera de asiento trasero—Asiento con cubo de consola, segunda fila en esta sección.

4. Desmonte el descansabrazos exterior. Para más información refiérase a Reposabrazos en esta sección.

5. Empuje y sostenga el botón de liberación, desmonte la cabecera.

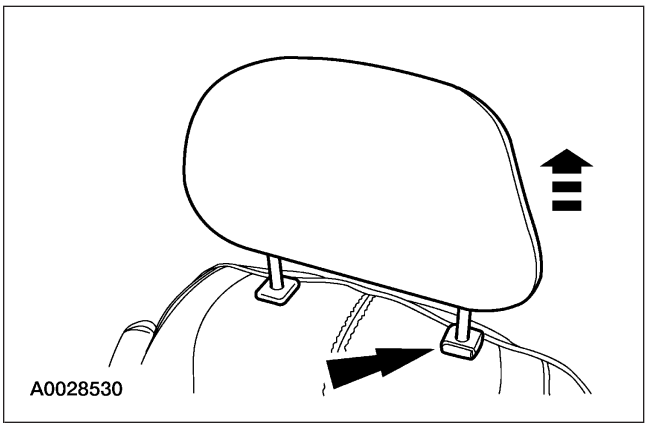

DESMONTAJE Y MONTAJE (CONTINUACIÓN)

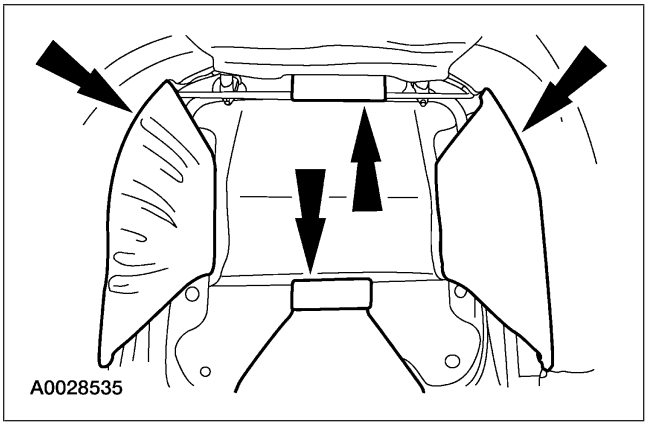

6. Libere los broches J.

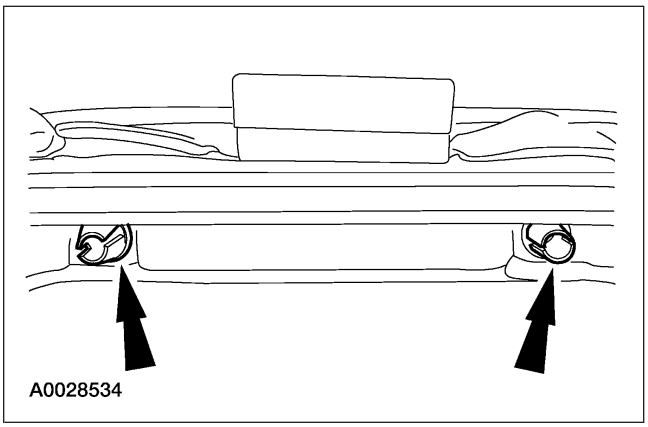

7. Desmonte las guías de la cabecera.

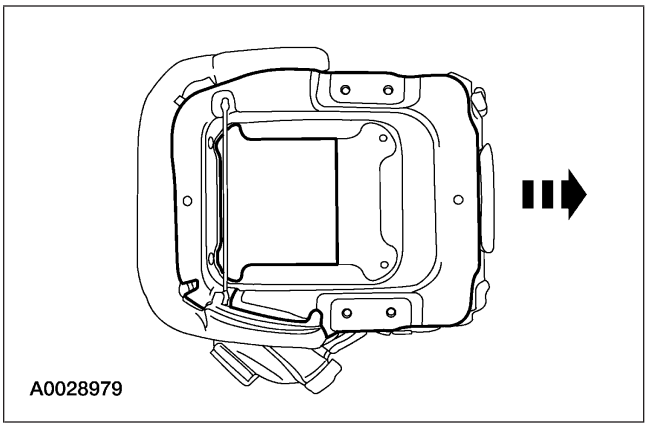

8. Desmonte el bastidor de la cabecera del cojín.

9. Desmonte la cubierta del cojín.

10. Para ensamblar, siga el procedimiento de desmontaje en orden inverso.

11. Compruebe el funcionamiento correcto del sistema activo de protección.

DESMONTAJE Y MONTAJE (CONTINUACIÓN)

Cabecera de asiento trasero —Asiento de dos y tres pasajeros, segunda y tercera filas

Desmontaje

1. Desmonte el asiento.

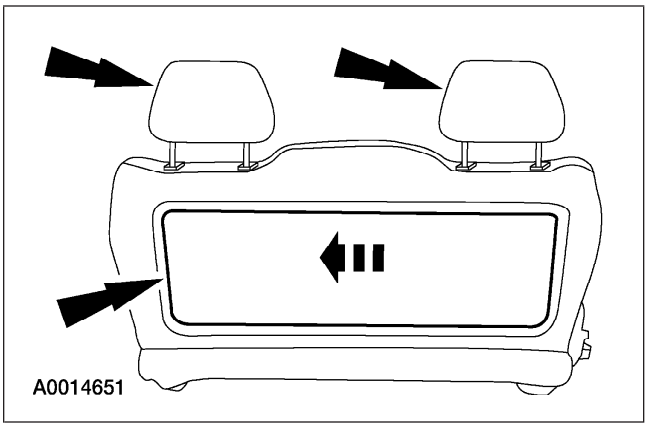

2. Coloque las cabeceras en posición vertical. Desmonte el panel de vestidura.

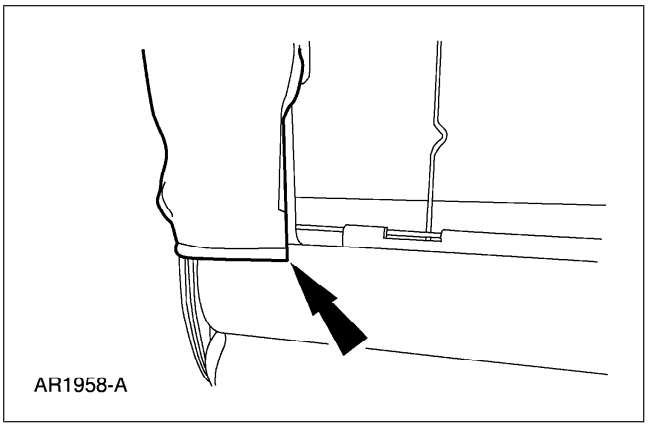

3. Libere el broche J de cada lado.

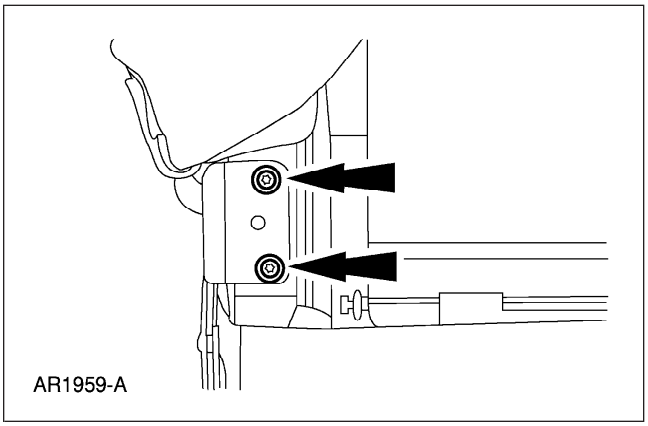

4. Quite los tornillos de cada lado.

DESMONTAJE Y MONTAJE (CONTINUACIÓN)

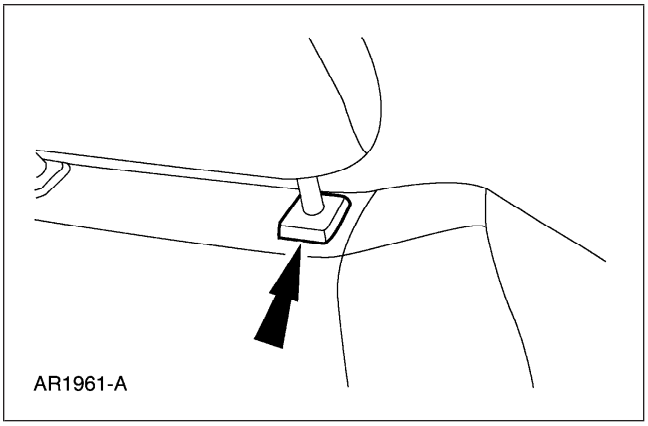

5. Desmonte la cabecera de cada lado.

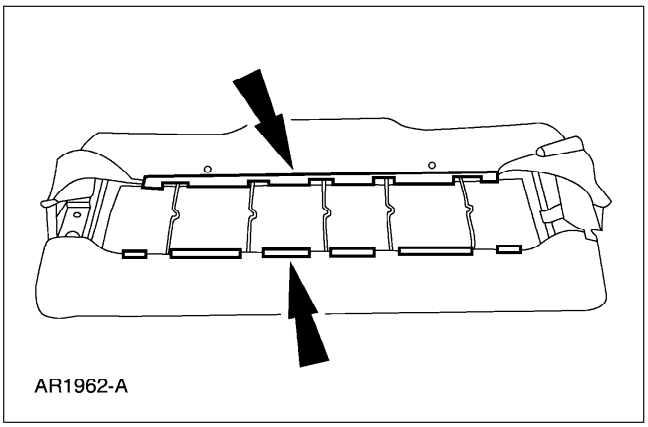

6. Libere los broches J.

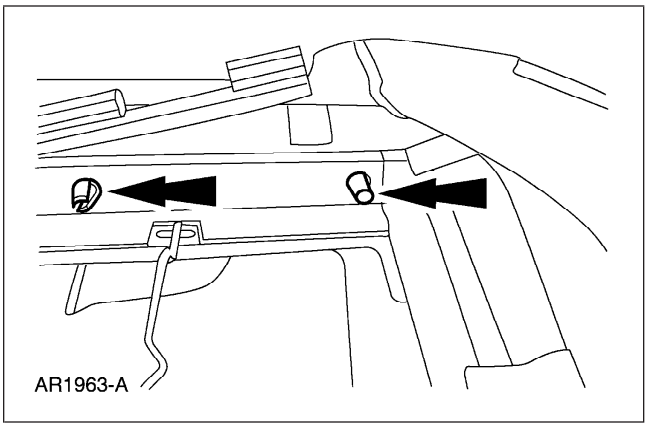

7. Desmonte las guías de la cabecera de cada lado.

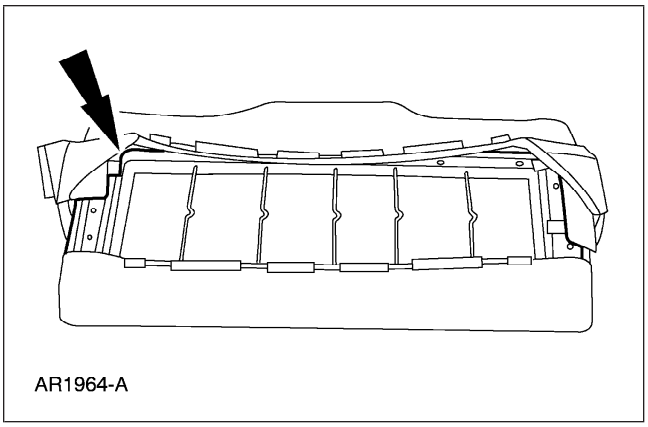

8. Desmonte el bastidor.

DESMONTAJE Y MONTAJE (CONTINUACIÓN)

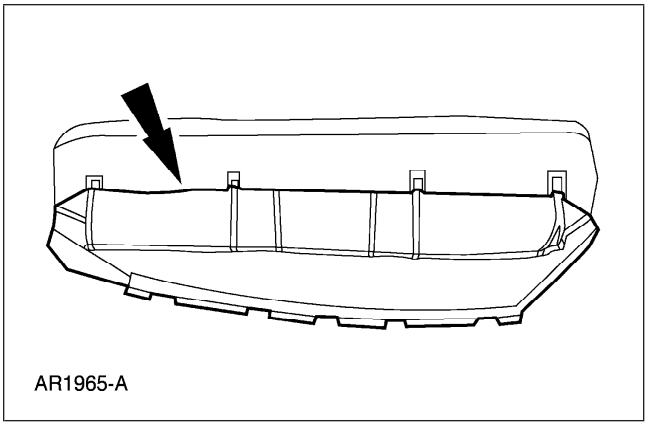

9. Desmonte la cubierta del cojín.

Montaje

1. Instale el bastidor en el cojín.
2. Instale la vestidura.
3. Instale las guías de la cabecera.

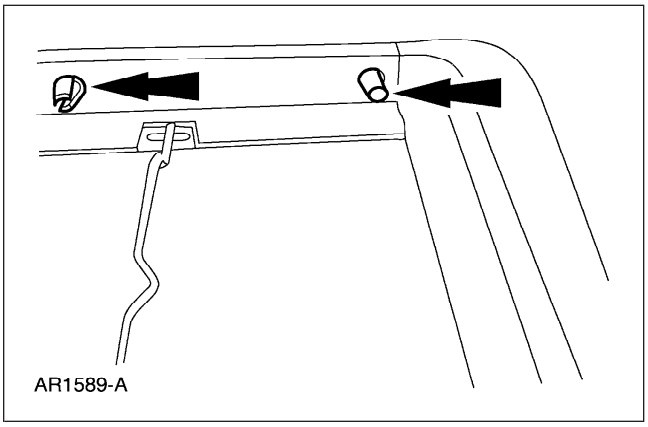

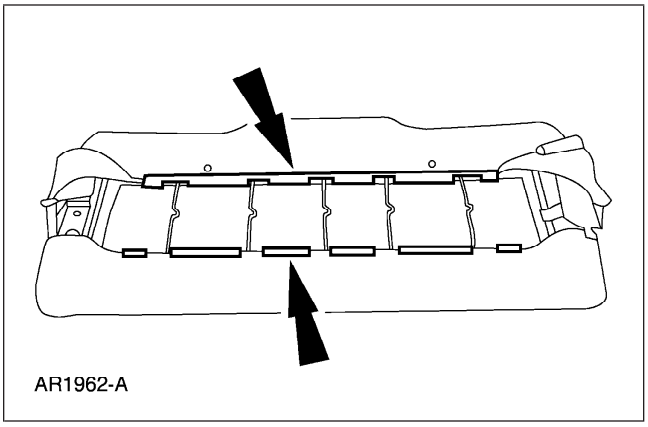

4. Instale los broches J.

DESMONTAJE Y MONTAJE (CONTINUACIÓN)

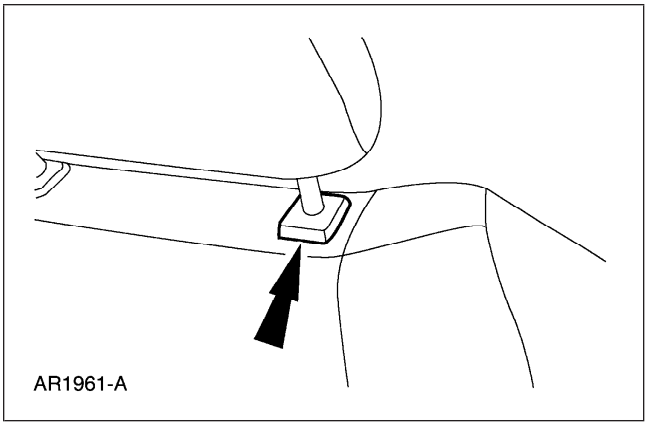

5. Instale las cabeceras.

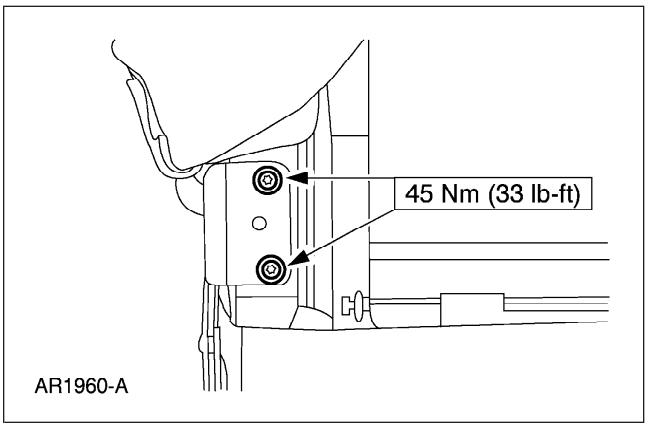

6. Instale los tornillos en cada lado.

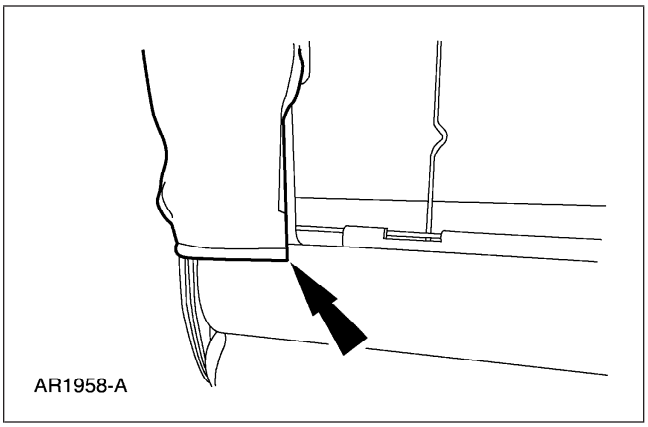

7. Instale el broche J de cada lado.

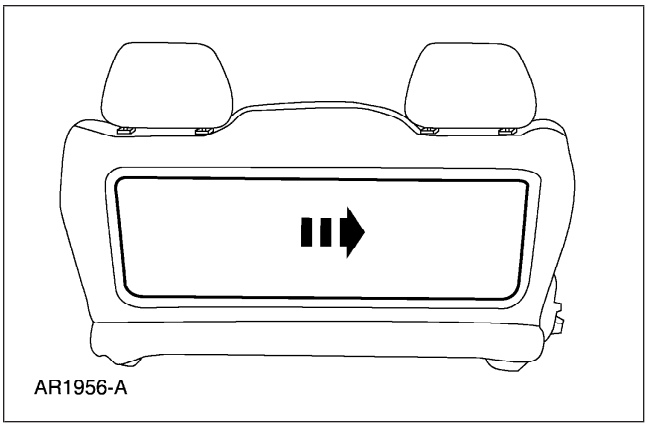

8. Instale el panel de vestidura.

9. Instale la cubierta de vestidura lateral.

DESMONTAJE Y MONTAJE (CONTINUACIÓN)

10. Instale el asiento.

11. Compruebe el funcionamiento correcto del sistema de protección.

Cojín del asiento delantero

Herramientas especiales

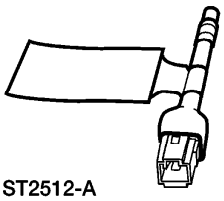 ST2512-A	Herramienta de diagnóstico del sistema de protección (se requieren dos) 418-F403
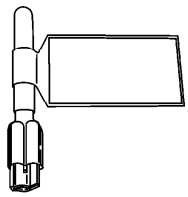 ST2506-A	Herramienta de diagnóstico del sistema de protección (se requieren dos) 418-F088 (105-R0012)

(CONTINUACIÓN)

Herramientas especiales

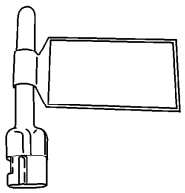 ST2507-A	Herramienta de diagnóstico del sistema de protección (se requieren dos) 418-133 (40-009)

Desmontaje

⚠ **ADVERTENCIA: Siempre use lentes de seguridad cuando repare un vehículo con sistema suplementario de protección de bolsa de aire (SRS) y cuando manipule un módulo de bolsa de aire. Esto reducirá el riesgo de una lesión en caso de un despliegue accidental.**

⚠ **ADVERTENCIA: Después del despliegue, la superficie de la bolsa de aire puede contener depósitos de hidróxido de sodio, un producto de la combustión productora de gas que es irritante para la piel. Lave sus manos con agua y jabón después de manipular un módulo de bolsa de aire.**

⚠ **ADVERTENCIA: Nunca pruebe los conectores en el módulo de la bolsa de aire. Hacerlo podría ocasionar el despliegue de la bolsa de aire, lo cual podría causar una lesión personal.**

DESMONTAJE Y MONTAJE (CONTINUACIÓN)

Vehículos con bolsa lateral de aire

1. Prepare el vehículo para el desensamble del cojín del asiento delantero.

   1 ⚠ **ADVERTENCIA: Para evitar un despliegue accidental y posibles daños personales, el suministro de energía de respaldo debe agotarse antes de reparar o reemplazar alguno de los componentes del sistema suplementario de protección (SRS) de la bolsa delantera o lateral de aire y antes de reparar, reemplazar, ajustar o conectar los componentes que se encuentren cerca de los sensores de la bolsa delantera o lateral de aire, tales como las puertas, el tablero de instrumentos, los pestillos de la puerta de la consola, las trabas de las cerraduras, los asientos y el pestillo del cofre.**

   Refiérase al manual de taller del vehículo apropiado para determinar la localización de los sensores de la bolsa delantera de aire.

   Los sensores de la bolsa lateral de aire están localizados en o cerca de la base del pilar B.

   Para agotar la energía del suministro de energía de respaldo, desconecte el cable a tierra de la batería y espere por lo menos un minuto. Asegúrese de desconectar las baterías y los suministros auxiliares de energía (si así está equipado).

   Desconecte el cable de tierra de la batería (14301) y espere un minuto cuando menos. Para más información, refiérase a la Sección 414-01.

   2 ⚠ **ADVERTENCIA: Para reducir el riesgo de lesiones personales serias, lea y siga las advertencias, precauciones, anotaciones e instrucciones en el procedimiento de desactivación/reactivación del sistema suplementario de protección (SRS).**

   Desactive el sistema suplementario de protección (SRS). Para más información refiérase a Desactivación y reactivación del sistema de restricción suplementario (SRS) en la porción de Procedimientos Generales de esta sección.

DESMONTAJE Y MONTAJE (CONTINUACIÓN)

3 ⚠ **ADVERTENCIA: Para reducir el riesgo de lesiones personales serias, lea y siga las advertencias, precauciones, anotaciones e instrucciones en el procedimiento de desmontaje e instalación del asiento.**

Desmonte el asiento dañado. Para más información refiérase a Asiento del conductor o Asiento del pasajero en la porción de Desmontaje e instalación en esta sección.

Vehículos sin bolsas laterales de aire

2. Desmonte el asiento dañado. Para más información refiérase a Asiento del conductor o Asiento del pasajero en la porción de Desmontaje e instalación en esta sección.

Todos los asientos

3. Retire la corredera del asiento. Para más información refiérase a Guía del asiento—Delantero en esta sección.

4. Desmonte el respaldo del asiento delantero. Para más información refiérase a Respaldo del asiento delantero en la porción de Desmontaje e instalación en esta sección.

5. Libere los broches J.

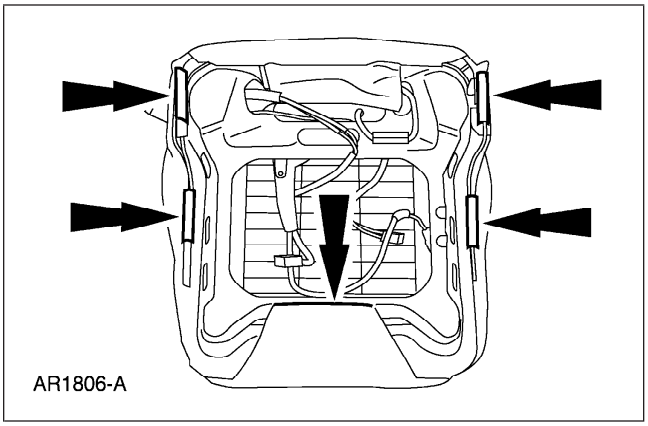

DESMONTAJE Y MONTAJE (CONTINUACIÓN)

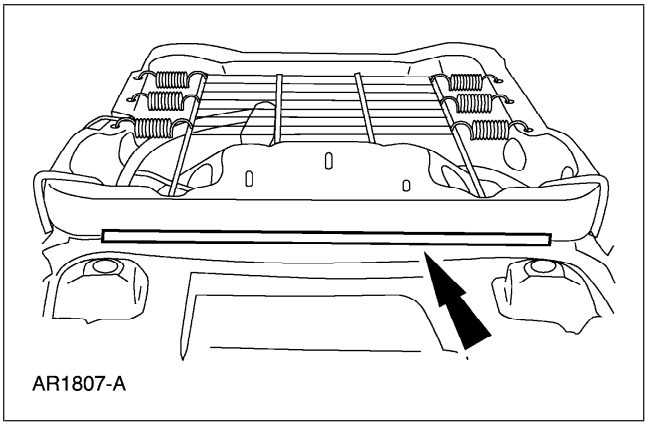

6. Voltee el bastidor. Libere el broche J delantero.

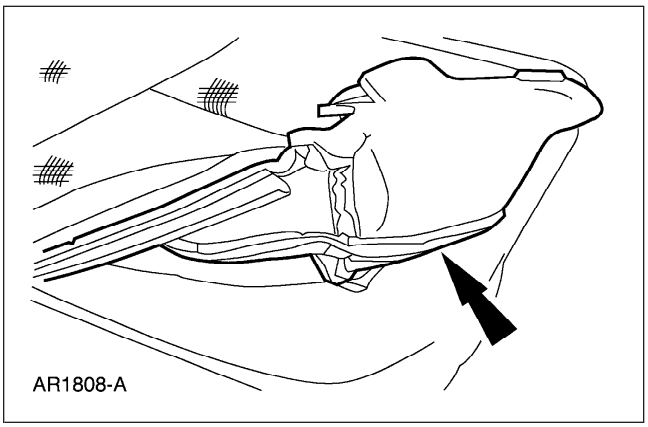

7. Desmonte la vestidura.

8. Desmonte del bastidor el cojín.

Montaje

Todos los asientos

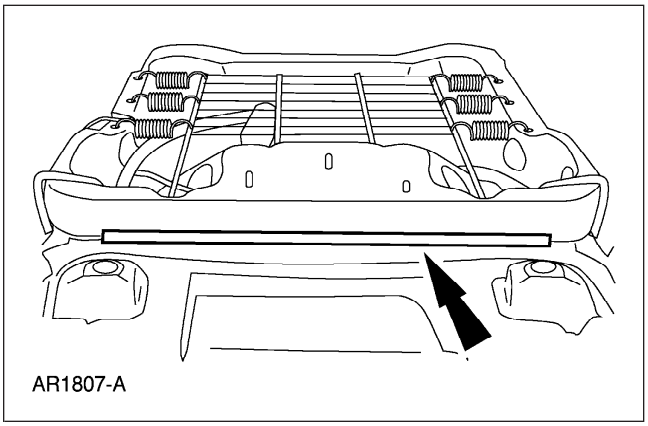

1. ⚠ **ADVERTENCIA: Para reducir el riesgo de lesiones personales serias, lea y siga las advertencias, precauciones y anotaciones al iniciar el procedimiento de desmontaje.**

   Sujete el broche J.

DESMONTAJE Y MONTAJE (CONTINUACIÓN)

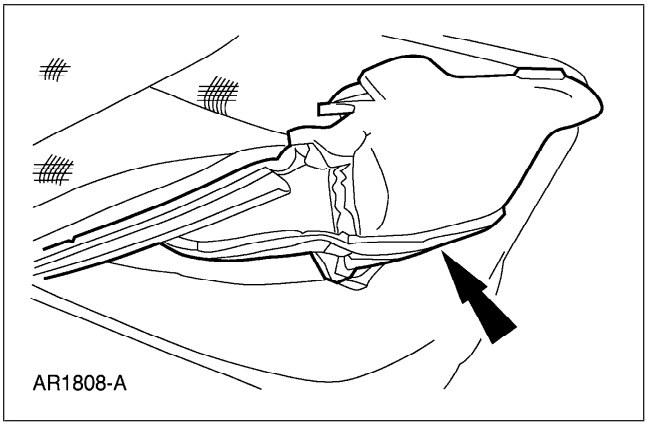

2. Instale la vestidura.

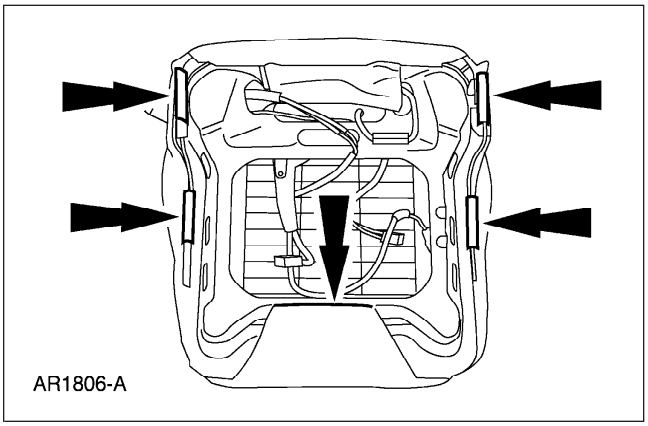

3. Sujete los broches J.

4. Instale el respaldo del asiento delantero. Para más información refiérase a Respaldo del asiento delantero en la porción de Desmontaje e instalación en esta sección.

5. Instale la corredera del asiento. Para más información refiérase a Guía del asiento—Delantero en esta sección.

Vehículos sin bolsas laterales de aire

6. ⚠ **ADVERTENCIA: Para reducir el riesgo de lesiones personales serias, lea y siga las advertencias, precauciones, anotaciones e instrucciones en el procedimiento de desmontaje e instalación del asiento.**

   Instale el asiento dañado. Para más información refiérase a Asiento del conductor o Asiento del pasajero en la porción de Desmontaje e instalación en esta sección.

DESMONTAJE Y MONTAJE (CONTINUACIÓN)

Vehículos con bolsa lateral de aire

7. Regrese el vehículo a su condición de funcionamiento.

   1 ⚠ **ADVERTENCIA: Para reducir el riesgo de lesiones personales serias, lea y siga las advertencias, precauciones, anotaciones e instrucciones en el procedimiento de desmontaje e instalación del asiento.**

   Instale el asiento dañado. Para más información refiérase a Asiento del conductor o Asiento del pasajero en la porción de Desmontaje e instalación en esta sección.

   2 ⚠ **ADVERTENCIA: Para reducir el riesgo de lesiones personales serias, lea y siga las advertencias, precauciones, anotaciones e instrucciones en el procedimiento de desactivación/reactivación del sistema suplementario de protección (SRS).**

   Reactive el sistema suplementario de protección (SRS). Para más información refiérase a Desactivación y reactivación del sistema de restricción suplementario (SRS) en la porción de Procedimientos Generales de esta sección.

   3 ⚠ **ADVERTENCIA: La herramienta de diagnóstico del sistema de protección es únicamente para dar servicio al sistema de protección. Desmóntela del vehículo antes de usarlo en carretera. El no retirarla puede causar daño y posible violación de los estándares de seguridad del vehículo.**

   Pruebe el sistema suplementario de protección (SRS) habiendo desmontado toda la herramienta de diagnóstico del sistema de protección. Para más información refiérase a Desactivación y reactivación del sistema de restricción suplementario (SRS) en la porción de Procedimientos Generales de esta sección.

   4 Compruebe el funcionamiento correcto del sistema activo de protección. Para más información, refiérase a la Sección 501-20A.

DESMONTAJE Y MONTAJE (CONTINUACIÓN)

Respaldo del asiento trasero —Asiento con cubo, segunda fila

Desmontaje

1. Desmonte el asiento.

2. Retire la corredera del asiento. Para más información refiérase a Guía del asiento—Asiento con cubo, segunda fila en la porción de Desmontaje e instalación en esta sección.

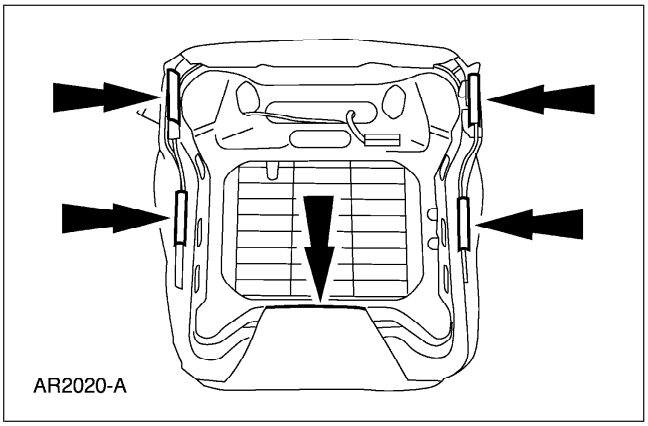

3. Libere los broches J.

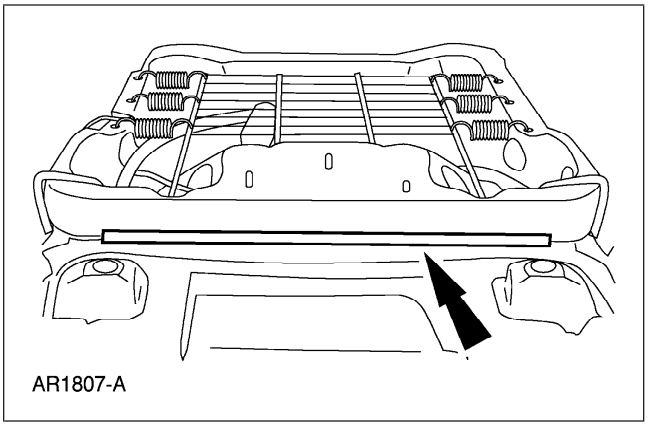

4. Voltee el bastidor y libere el broche J delantero.

DESMONTAJE Y MONTAJE (CONTINUACIÓN)

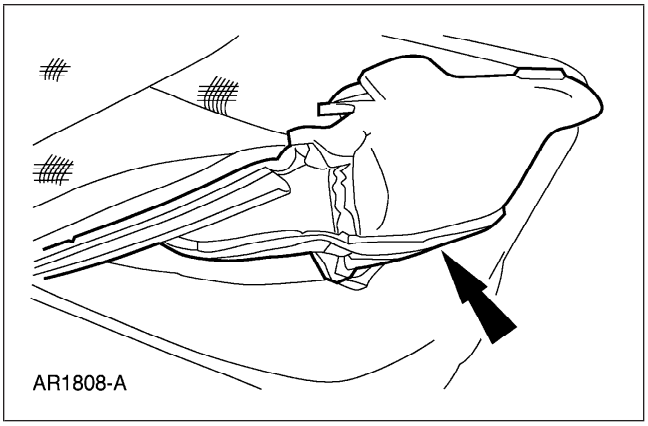

5. Desmonte la vestidura.

6. Desmonte del bastidor el cojín.

Montaje

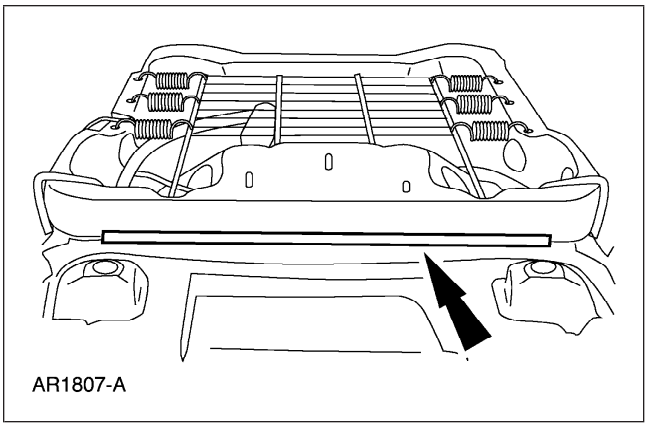

1. Instale el broche J.

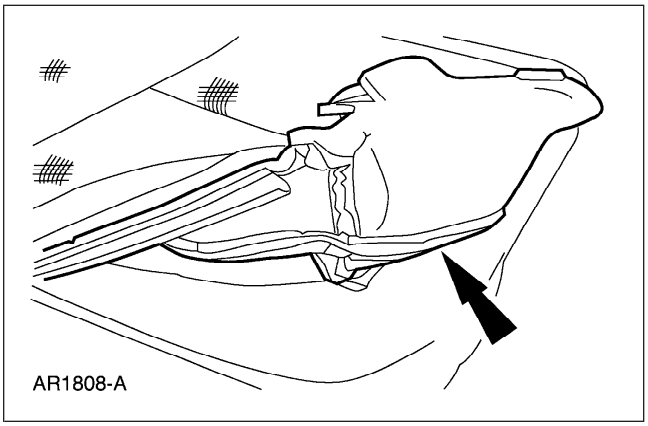

2. Instale la vestidura.

DESMONTAJE Y MONTAJE (CONTINUACIÓN)

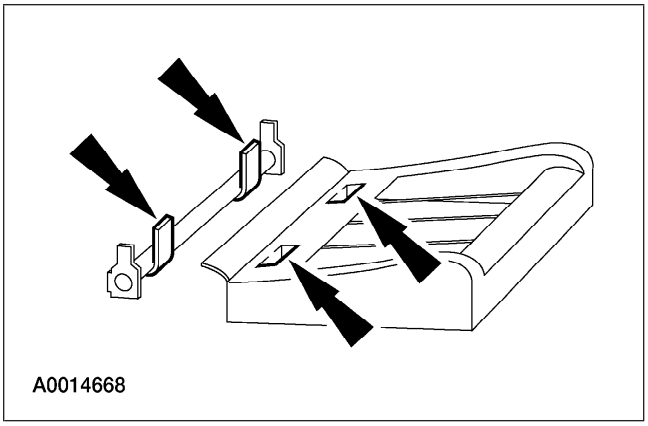

3. Alinee las perforaciones de la vestidura con las anclas del asiento de niños.

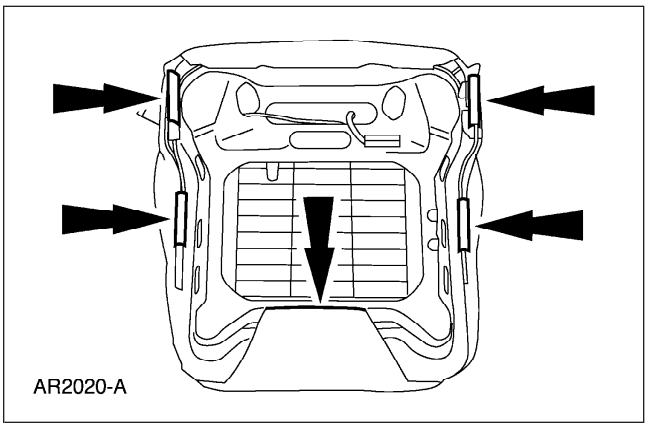

4. Instale los broches J.

5. Instale la corredera del asiento. Para más información refiérase a Guía del asiento—Delantero en la porción de Desmontaje e instalación en esta sección.

6. Instale el asiento.

7. Compruebe que el sistema de protección funcione correctamente.

Respaldo del asiento trasero —Asiento de cubo con consola, segunda fila

Desmontaje y Montaje

1. Desmonte el asiento del vehículo. Para más información refiérase a la documentación del propietario.

DESMONTAJE Y MONTAJE (CONTINUACIÓN)

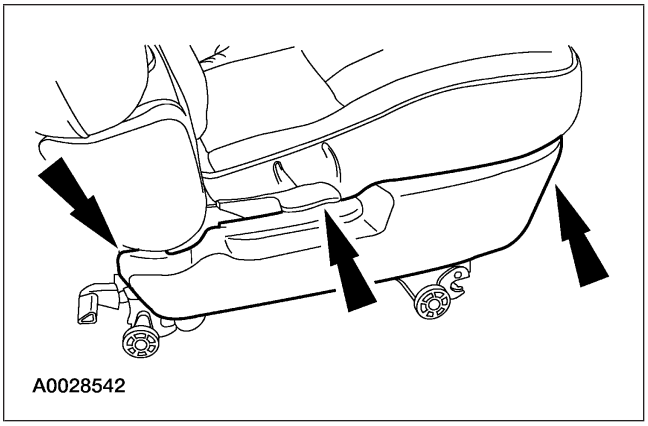

2. Libere los sujetadores cuando se indique, usando una herramienta adecuada de desmontaje de sujetador tipo broche. Desmonte el protector lateral externo.

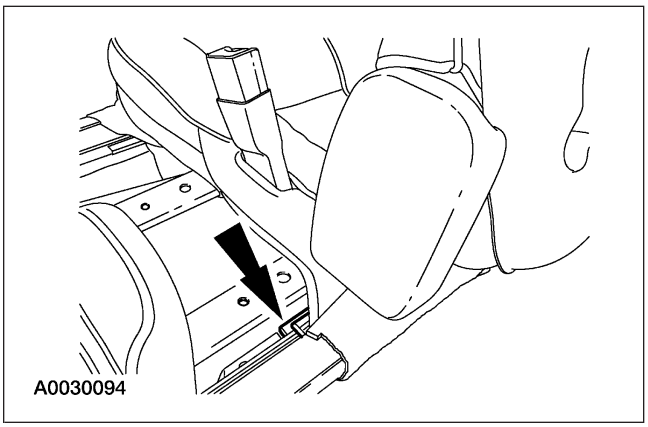

3. Libere el broche J.

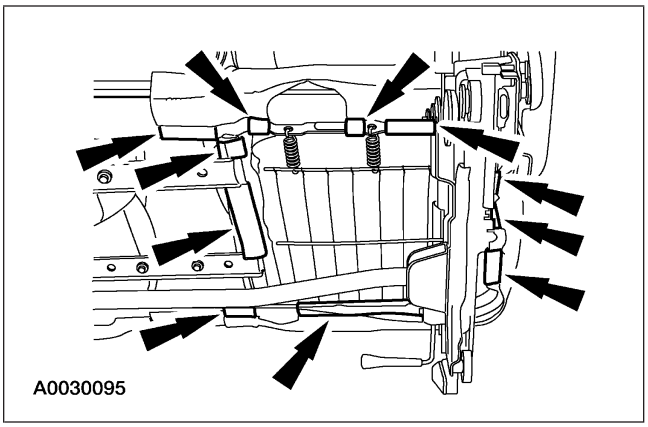

4. Libere los broches J.

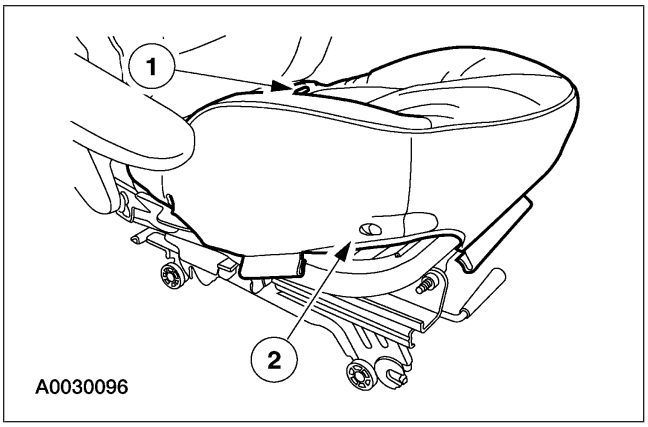

5. Desmonte la cubierta de vestidura y el cojín.
   1 Libere la cubierta de vestidura del ancla inferior y del tirante para niños (anclas de pestillo).
   2 Desmonte la cubierta de vestidura y cojín.

DESMONTAJE Y MONTAJE (CONTINUACIÓN)

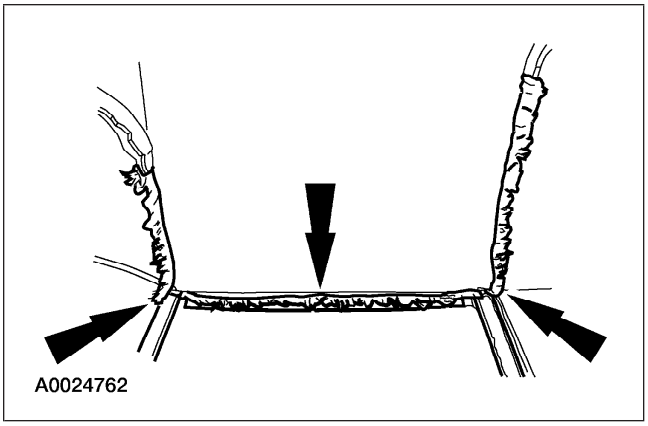

6. ⚠ **ATENCIÓN: Tenga cuidado cuando separe la cubierta de vestidura del cojín del asiento del gancho y de la tira de anillo o el gancho y la tira de anillo pueden desgarrarse de la espuma del cojín del asiento.**

   Separe la cubierta de vestidura del cojín.

7. Para ensamblar, siga el procedimiento de desmontaje en orden inverso.

Respaldo del asiento trasero —Dos y tres pasajeros, segunda y tercera filas

Desmontaje

Asientos para dos y tres pasajeros

1. Desmonte el asiento. Para más información refiérase a la documentación del propietario.

Asiento para dos pasajeros

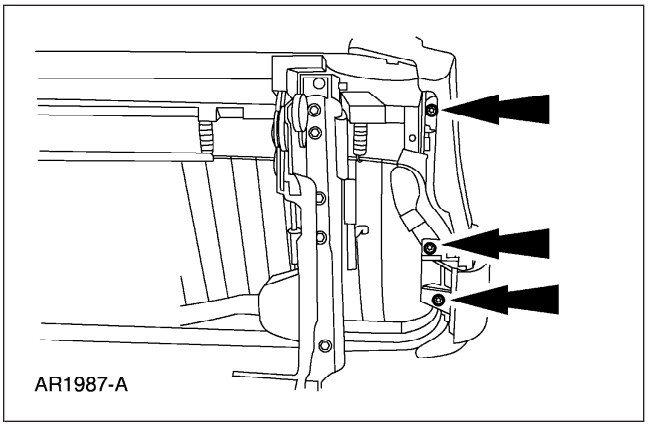

2. Quite los tornillos de cada lado.

DESMONTAJE Y MONTAJE (CONTINUACIÓN)

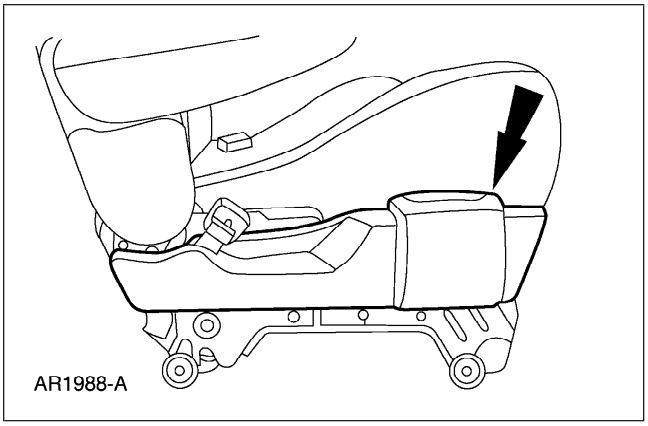

3. Desmonte la cubierta de vestidura lateral del asiento de cada lado.

Asiento para tres pasajeros

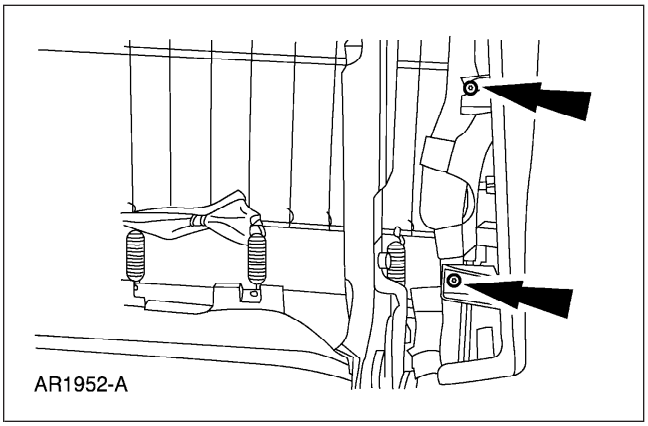

4. Quite los tornillos de cada lado.

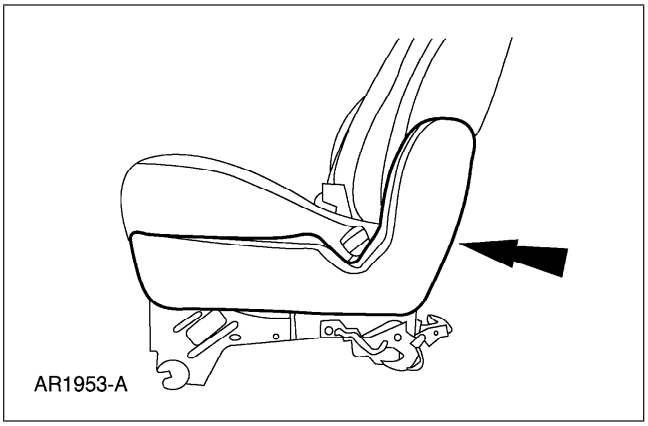

5. Desmonte la cubierta de vestidura lateral del asiento de cada lado.

DESMONTAJE Y MONTAJE (CONTINUACIÓN)

Asientos para dos y tres pasajeros

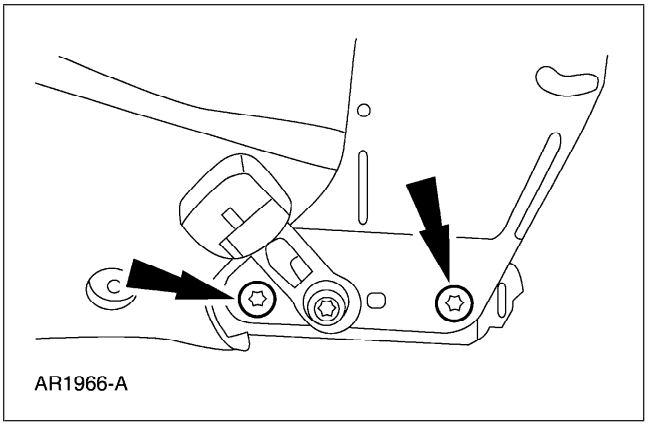

6. Quite los tornillos de cada lado.

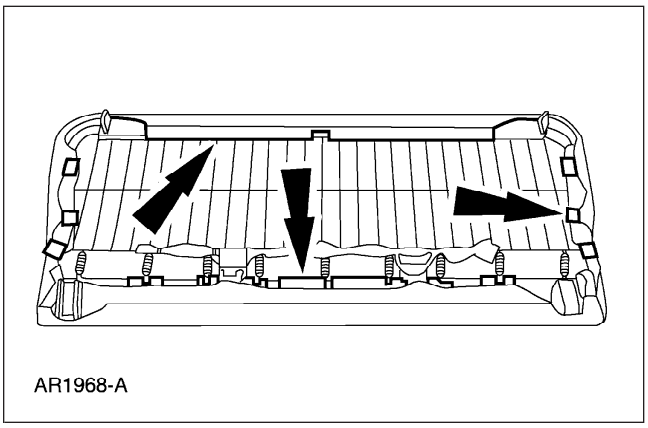

7. Libere los broches J.

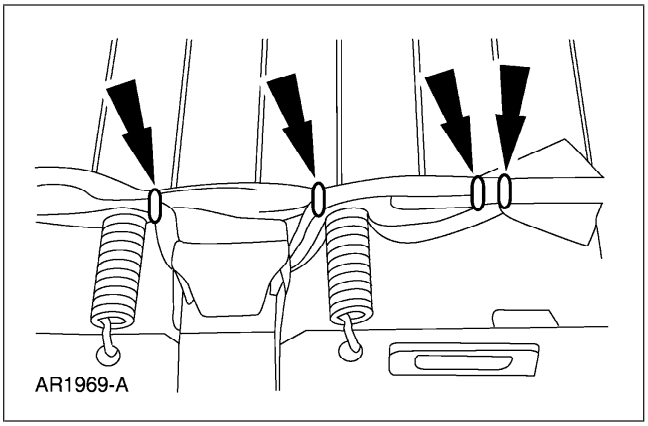

8. Quite los anillos de vestidura.

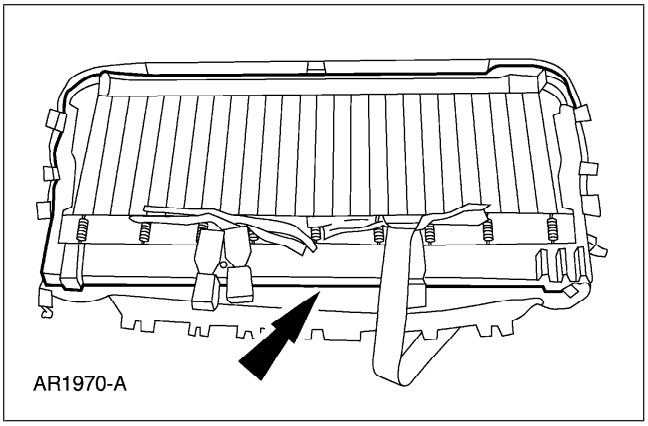

9. Desmonte el bastidor del cojín.

DESMONTAJE Y MONTAJE (CONTINUACIÓN)

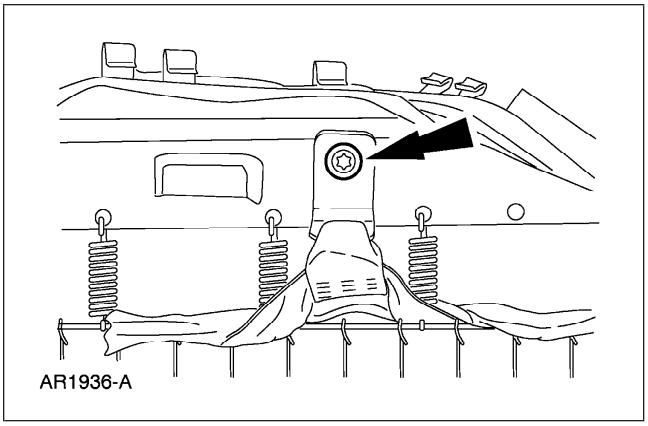

10. Quite los tornillos.

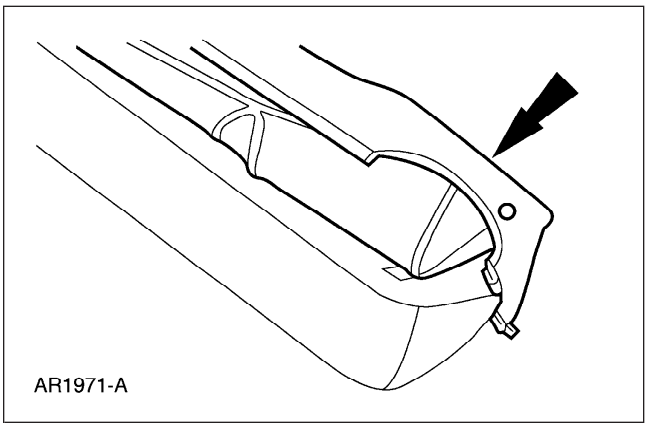

11. Desmonte la cubierta de vestidura del cojín.

Montaje

Todos los asientos para dos y tres pasajeros

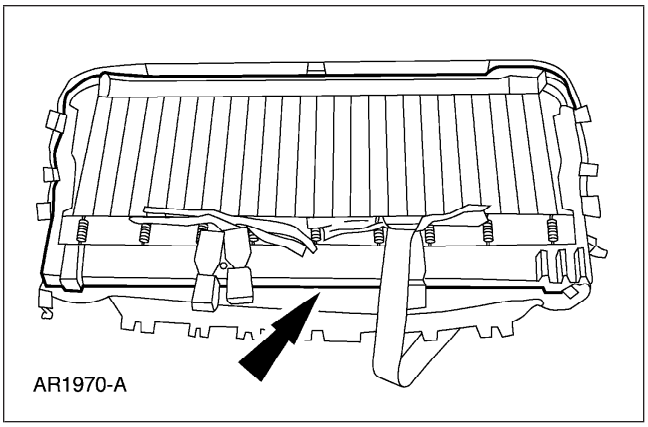

1. Instale el bastidor al cojín.

DESMONTAJE Y MONTAJE (CONTINUACIÓN)

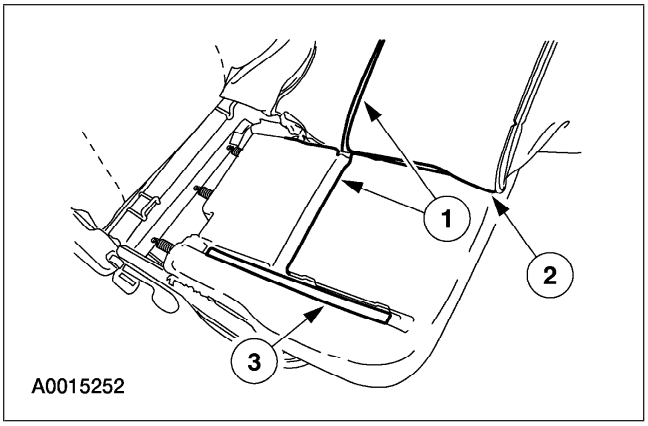

2. **NOTA:** Se muestra el lado derecho, el lado izquierdo es idéntico.

   Instale la cubierta de vestidura.

   1 Coloque la costura de cubierta de vestidura en la orilla delantera del canal localizador.

   2 Adhiera la cubierta de vestidura al gancho interior y al sujetador de lazo.

   3 Adhiera la cubierta de vestidura al gancho exterior y al sujetador de lazo.

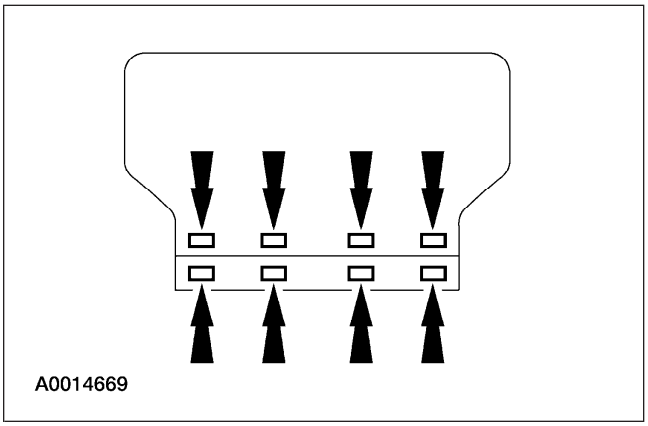

3. Alinee las aberturas de la vestidura con las ranuras en la espuma del cojín.

Asientos reclinables

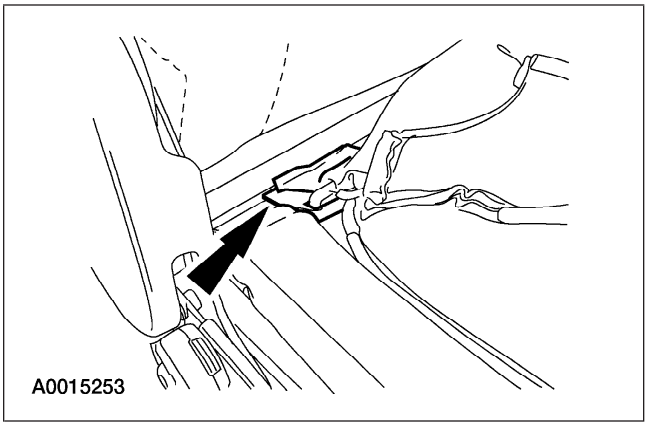

4. Instale las cuatro lengüetas de plástico de la cubierta de vestidura en las cuatro anclas inferiores y las anclas de tirantes para niños (pestillo). Instale las cuatro pestañas plásticas de la cubierta de vestidura debajo de la barra reclinadora.

DESMONTAJE Y MONTAJE (CONTINUACIÓN)

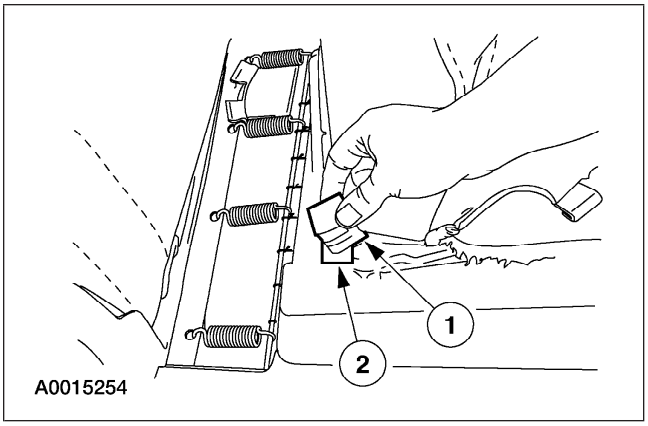

Asientos no reclinables

5. Instale las cuatro pestañas plásticas de la cubierta de vestidura.
   1 Apriete las pestañas plásticas de la cubierta de vestidura.
   2 Empuje las pestañas plásticas de la cubierta de vestidura por la abertura correspondiente en la espuma del cojín del asiento.

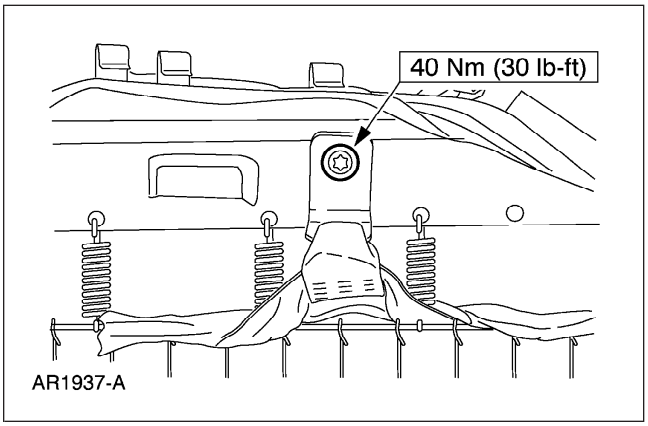

Todos los asientos para dos y tres pasajeros

6. Instale los tornillos.

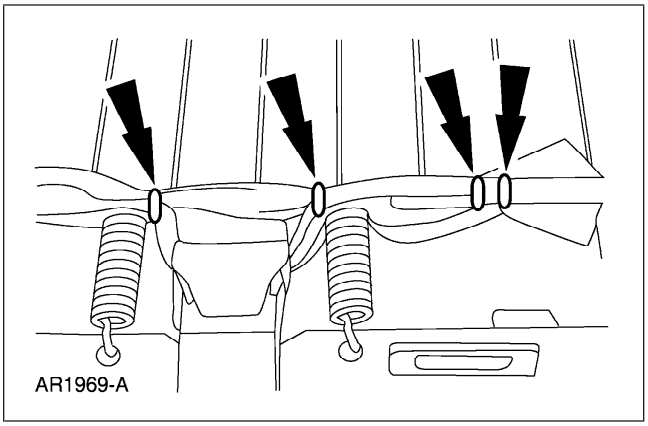

7. Instale los anillos de vestidura.

DESMONTAJE Y MONTAJE (CONTINUACIÓN)

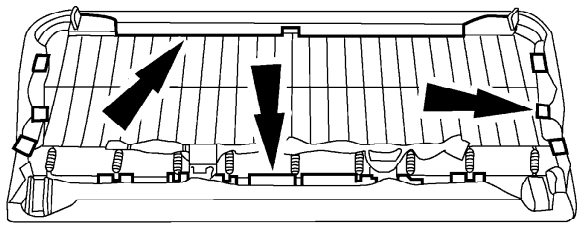

AR1968-A

8. Instale los broches J.

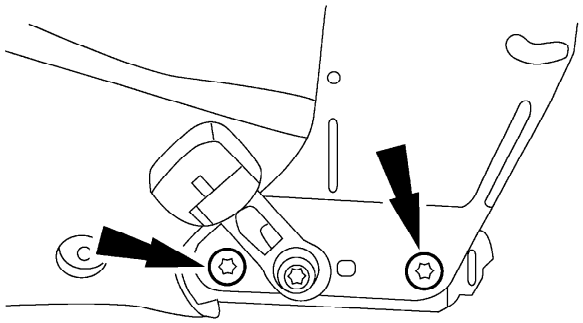

AR1966-A

9. Instale los tornillos en cada lado.

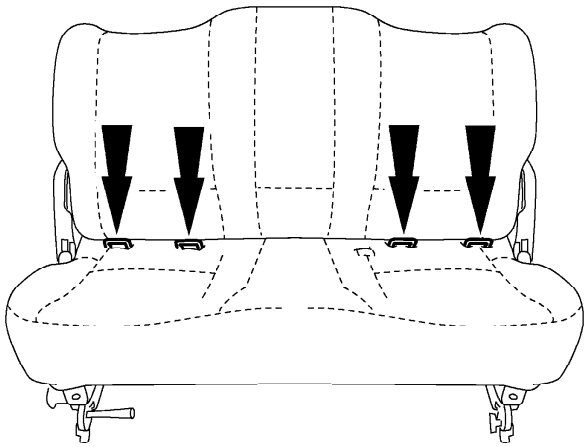

A0015255

10. Asegúrese de que queden a la mano las anclas de los pestillos.

DESMONTAJE Y MONTAJE (CONTINUACIÓN)

11. Instale los paneles de vestidura en cada lado.

12. Instale el asiento. Para más información refiérase a la documentación del propietario.

13. Compruebe el funcionamiento correcto del sistema activo de protección.

PROCEDIMIENTOS GENERALES

Desactivación y reactivación del sistema de restricción suplementario (SRS)

Herramientas especiales

ST2512-A	Herramienta de diagnóstico del sistema de protección (se requieren dos) 418-F403
ST2506-A	Herramienta de diagnóstico del sistema de protección (se requieren dos) 418-F088 (105-R0012)

(CONTINUACIÓN)

Herramientas especiales

ST2507-A	Herramienta de diagnóstico del sistema de protección (se requieren dos) 418-133 (40-009)

Desactivación

⚠ **ADVERTENCIA: Siempre use lentes de seguridad cuando repare un vehículo con sistema suplementario de protección de bolsa de aire (SRS) y cuando manipule un módulo de bolsa de aire. Esto reducirá el riesgo de una lesión en caso de un despliegue accidental.**

⚠ **ADVERTENCIA: El tensor del ensamble de cinturón y hebilla es un dispositivo pirotécnico. Siempre use lentes de seguridad cuando repare un vehículo con bolsa de aire y cuando manipule un tensor de ensamble de hebilla y cinturón.**

PROCEDIMIENTOS GENERALES (CONTINUACIÓN)

⚠ **ADVERTENCIA: Después del despliegue, la superficie de la bolsa de aire puede contener depósitos de hidróxido de sodio, un producto de la combustión productora de gas que es irritante para la piel. Lávese las manos con jabón y agua después de manipular la bolsa.**

⚠ **ADVERTENCIA: Nunca pruebe los conectores en el módulo de la bolsa de aire. Hacerlo podría ocasionar el despliegue de la bolsa de aire, lo cual podría causar una lesión personal.**

⚠ **ADVERTENCIA: El tensor del ensamble de cinturón y hebilla es un dispositivo pirotécnico. Nunca pruebe los conectores en los tensores de ensamble de cinturón y hebilla. El hacerlo puede causar el despliegue de la bolsa de aire o del tensor del ensamble de cinturón y hebilla causando lesiones personales.**

⚠ **ADVERTENCIA: Cuando las cubiertas de vestidura de los módulos de bolsa de aire están decoloradas o dañadas deben instalarse nuevas, no deben repintarse.**

⚠ **ADVERTENCIA: La herramienta de diagnóstico del sistema de protección es únicamente para dar servicio al sistema de protección. Antes de usar el vehículo, retírela. El no retirarla puede causar daño y posible violación de los estándares de seguridad del vehículo.**

NOTA: Si se le está dando servicio a un asiento equipado con bolsa lateral de aire montada en el asiento y/o tensor de cinturón de seguridad (si así está equipado), se debe desactivar el sistema de bolsa de aire.

NOTA: La herramienta de diagnóstico del sistema de protección **DEBE** instalarse debajo de los asientos en la bolsa lateral de aire (si así está equipado) y el tensor del cinturón de seguridad a los conectores de piso.

PROCEDIMIENTOS GENERALES (CONTINUACIÓN)

NOTA: No se deben efectuar diagnósticos o reparaciones en un sistema de bolsa lateral de aire (si así está equipado)y/o un sistema tensor de cinturón de seguridad con los asientos en el vehículo. Antes de intentar diagnosticar/reparar el sistema de bolsa lateral de aire y/o el sistema del tensor del cinturón de seguridad (si así está equipado), se deben desmontar los asientos del vehículo e instalar la herramienta de diagnóstico del sistema de protección en la bolsa lateral de aire (si así está equipado) y los conectores del tensor del cinturón de seguridad en los conectores de piso. **Se debe retirar la herramienta de diagnóstico del sistema de protección antes de hacer funcionar el vehículo en carretera.**

NOTA: Se pueden efectuar diagnósticos en los sistemas de asientos además de la bolsa lateral de aire o el sistema tensor del cinturón de seguridad (lumbar, controlado por clima, calentado, corredera de asiento energizada) con el asiento instalado en el vehículo, siempre y cuando la herramienta de diagnóstico del sistema de protección se instale debajo de los asientos en la bolsa lateral de aire y tensor del cinturón de seguridad a los conectores de piso.

NOTA: Después de diagnosticar/reparar un sistema de asientos, **la herramienta de diagnóstico del sistema de protección se debe retirar antes de hacer funcionar el vehículo en carretera.**

PROCEDIMIENTOS GENERALES (CONTINUACIÓN)

Todos los vehículos

1. ⚠ **ADVERTENCIA: Para evitar un despliegue accidental y posibles daños personales, el suministro de energía de respaldo debe agotarse antes de reparar o reemplazar alguno de los componentes del sistema suplementario de protección (SRS) de la bolsa delantera o lateral de aire y antes de reparar, reemplazar, ajustar o conectar los componentes que se encuentren cerca de los sensores de la bolsa delantera o lateral de aire, tales como las puertas, el tablero de instrumentos, los pestillos de la puerta de la consola, las trabas de las cerraduras, los asientos y el pestillo del cofre.**

   Refiérase al manual de taller del vehículo apropiado para determinar la localización de los sensores de la bolsa delantera de aire.

   Los sensores de la bolsa lateral de aire están localizados en o cerca de la base del pilar B.

   Para agotar la energía del suministro de energía de respaldo, desconecte el cable a tierra de la batería y espere por lo menos un minuto. Asegúrese de desconectar las baterías y los suministros auxiliares de energía (si así está equipado).

   Desconecte el cable de tierra de la batería y espere por lo menos un minuto. Para más información, refiérase a la Sección 414-01.

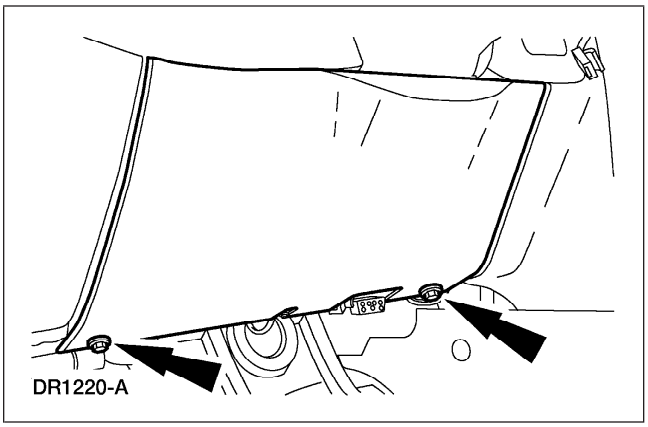

2. Quite los dos tornillos y jálelos para desmontar el panel inferior de acabado de la abertura de la columna de la dirección.

PROCEDIMIENTOS GENERALES (CONTINUACIÓN)

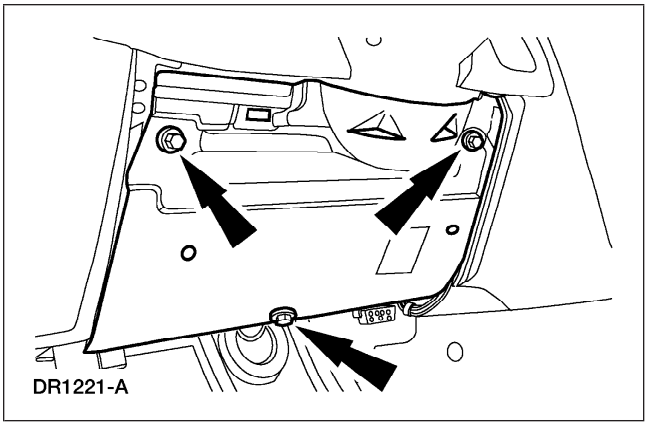

3. Desmonte los tres tornillos y el refuerzo inferior de la abertura de la columna de la dirección.

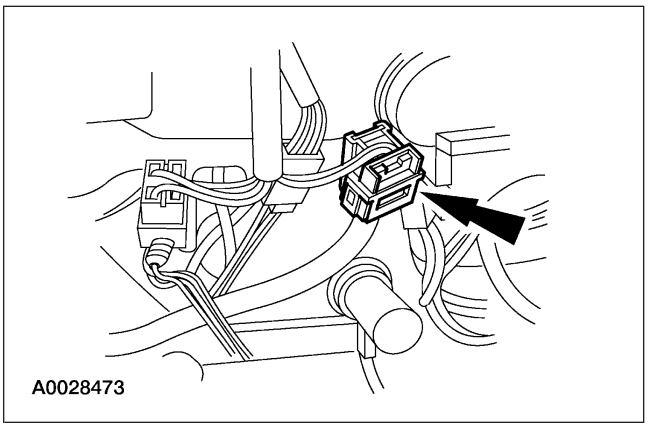

4. Desconecte el conector eléctrico giratorio en la base de la columna de la dirección.

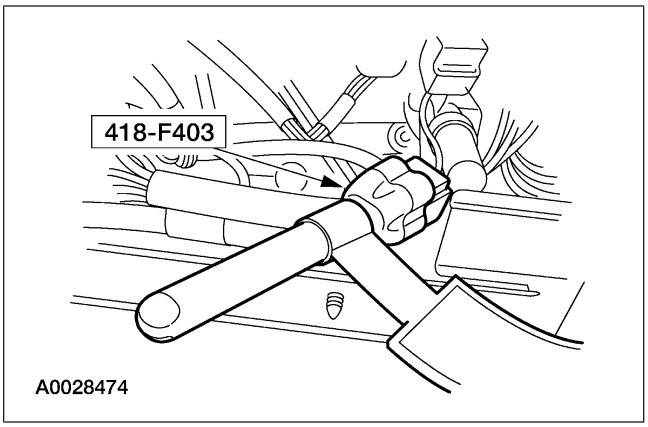

5. Adhiera la herramienta de diagnóstico del sistema de protección al lado del arnés del vehículo del conector eléctrico giratorio.

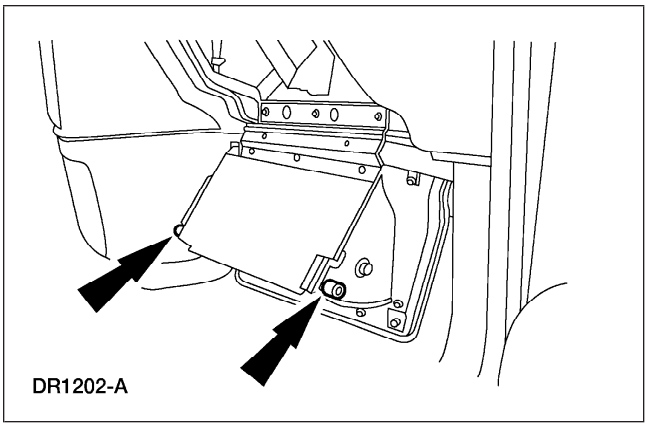

6. Abra la guantera totalmente empujando las lengüetas y liberando la guantera.

PROCEDIMIENTOS GENERALES (CONTINUACIÓN)

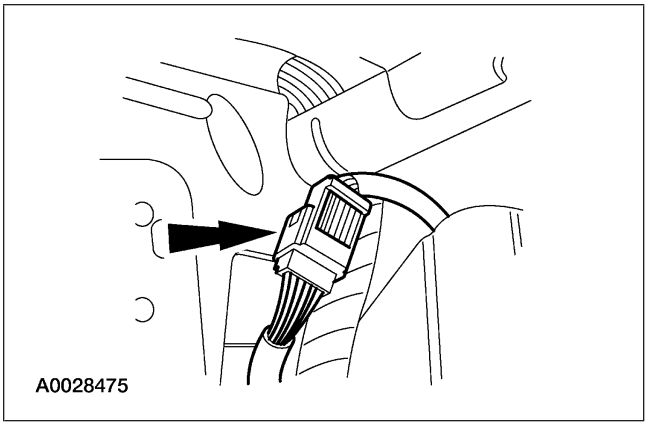

7. Desconecte el conector eléctrico del módulo de bolsa de aire del pasajero, a través de la abertura de la guantera, hacia el centro del tablero de instrumentos.

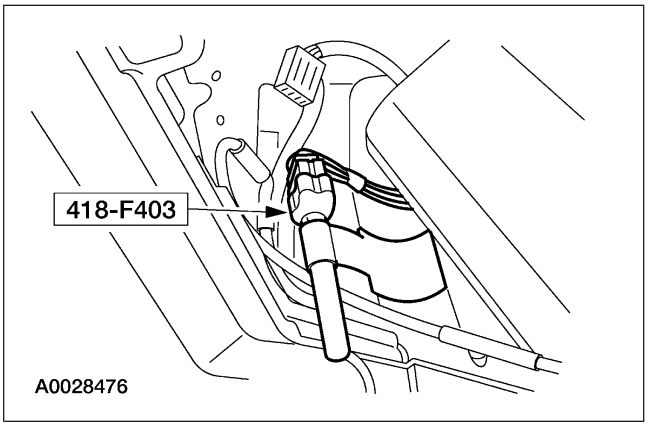

8. Adhiera la herramienta de diagnóstico del sistema de protección al lado del vehículo del conector eléctrico de la bolsa de aire del pasajero.

9. Conecte el cable de tierra de la batería. Para más información, refiérase a la Sección 414-01.

10. Mueva e incline los asientos delanteros hasta el tope, hasta su posición más adelantada.

PROCEDIMIENTOS GENERALES (CONTINUACIÓN)

11. ⚠ **ADVERTENCIA: Para evitar un despliegue accidental y posibles daños personales, el suministro de energía de respaldo debe agotarse antes de reparar o reemplazar alguno de los componentes del sistema suplementario de protección (SRS) de la bolsa delantera o lateral de aire y antes de reparar, reemplazar, ajustar o conectar los componentes que se encuentren cerca de los sensores de la bolsa delantera o lateral de aire, tales como las puertas, el tablero de instrumentos, los pestillos de la puerta de la consola, las trabas de las cerraduras, los asientos y el pestillo del cofre.**

    Refiérase al manual de taller del vehículo apropiado para determinar la localización de los sensores de la bolsa delantera de aire.

    Los sensores de la bolsa lateral de aire están localizados en o cerca de la base del pilar B.

    Para agotar la energía del suministro de energía de respaldo, desconecte el cable a tierra de la batería y espere por lo menos un minuto. Asegúrese de desconectar las baterías y los suministros auxiliares de energía (si así está equipado).

    Desconecte el cable de tierra de la batería y espere por lo menos un minuto. Para más información, refiérase a la Sección 414-01.

Vehículos sin bolsas laterales de aire

12. ⚠ **ATENCIÓN: No desactive el circuito del módulo de bolsa lateral de aire desmontando la resistencia puente de la bolsa lateral de aire del conector eléctrico de piso de la bolsa lateral de aire.**

    Si se desmonta la resistencia puente de la bolsa lateral de aire, se generará una falla de circuito abierto en el módulo de control de protección (RCM).

    Si se instala una herramienta de diagnóstico de sistema de protección en el conector de piso de la bolsa lateral de aire, se generará una falla de baja resistencia en el RCM.

PROCEDIMIENTOS GENERALES (CONTINUACIÓN)

Vehículos con bolsa lateral de aire

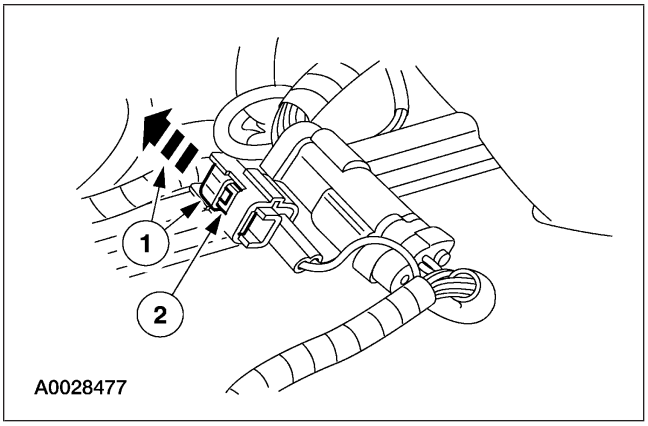

13. Desconecte el conector eléctrico de la bolsa lateral de aire del asiento del pasajero.
    1 Deslice y desenganche el broche de seguro del conector eléctrico de la bolsa lateral de aire del asiento del pasajero.
    2 Presione para liberar la lengüeta y desconecte el conector eléctrico de la bolsa lateral de aire del asiento del pasajero.

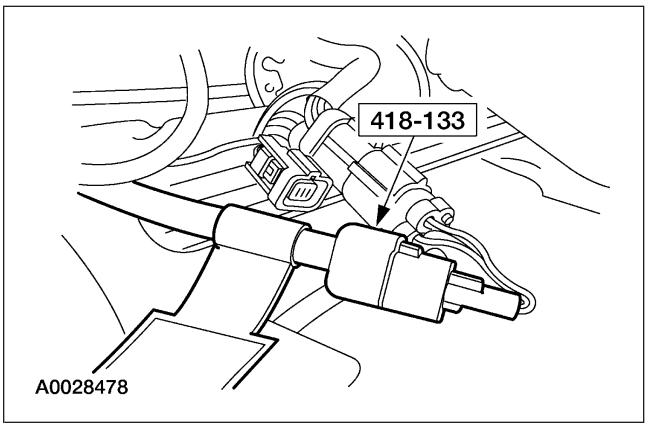

14. Adhiera la herramienta de diagnóstico del sistema de protección al conector eléctrico de piso de la bolsa lateral de aire del asiento del pasajero.

Todos los vehículos

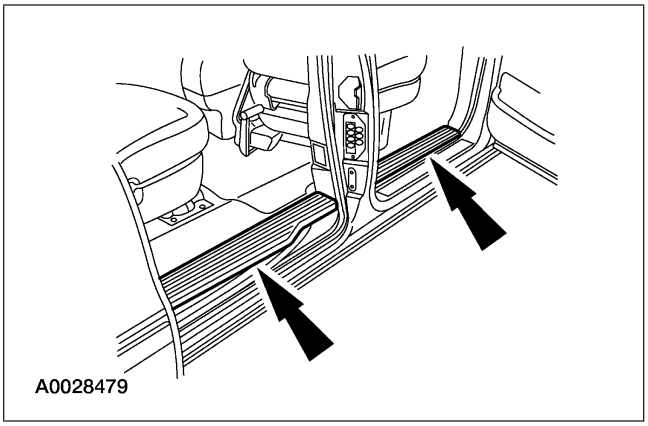

15. Desmonte las placas delantera y trasera del estribo de la puerta del lado del pasajero.

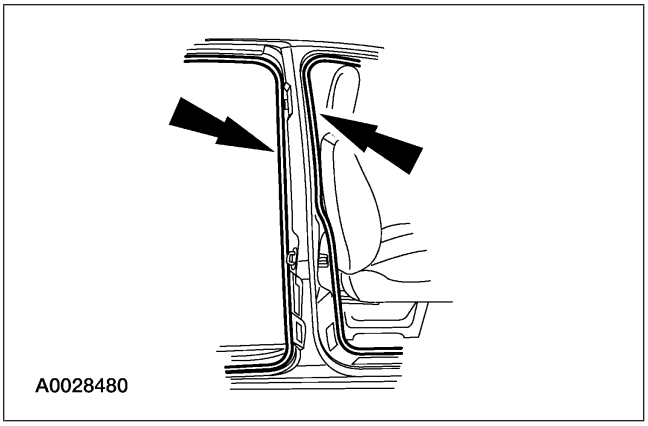

16. Desmonte la goma selladora del pilar B del lado del pasajero.

PROCEDIMIENTOS GENERALES (CONTINUACIÓN)

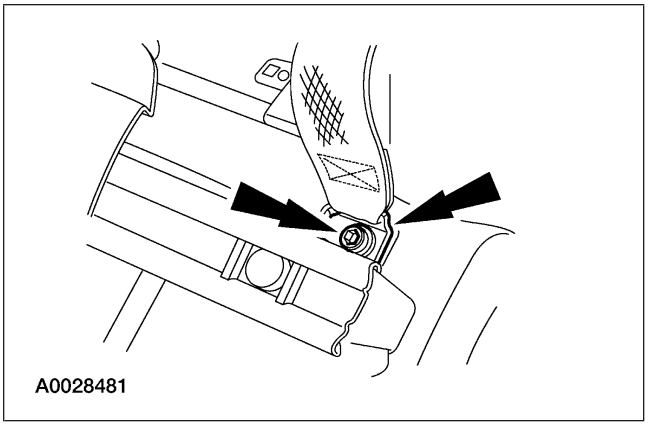

17. Desmonte el tornillo y el ancla del cinturón de seguridad del lado del pasajero.

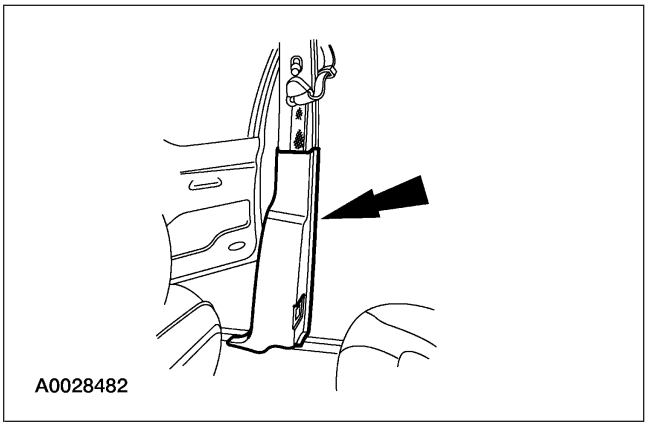

18. Jale para liberar los broches sujetadores y separe el panel inferior de vestidura del pilar B del lado del pasajero.

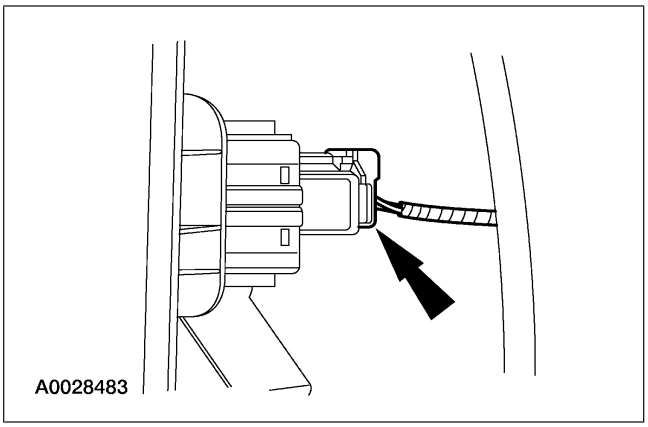

19. Desconecte el conector eléctrico del interruptor de la puerta eléctrica deslizable en el panel inferior de vestidura del pilar B.

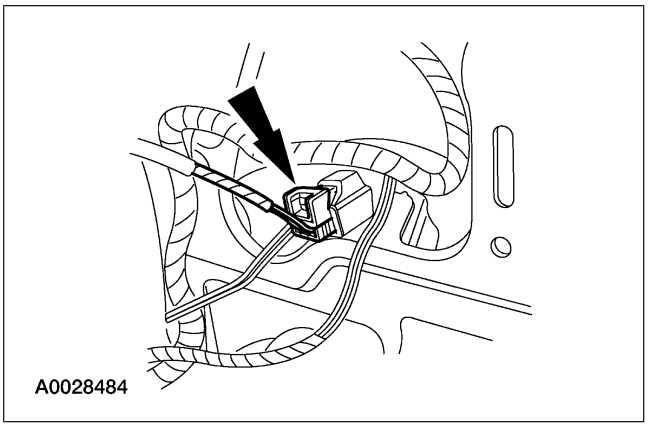

20. Desconecte el conector eléctrico de la luz de cortesía del pilar B.

PROCEDIMIENTOS GENERALES (CONTINUACIÓN)

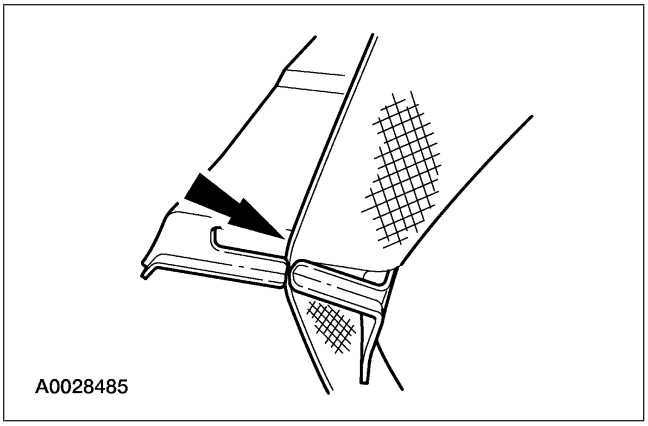

21. Desmonte las placas delantera y trasera del estribo de la puerta del lado del conductor.

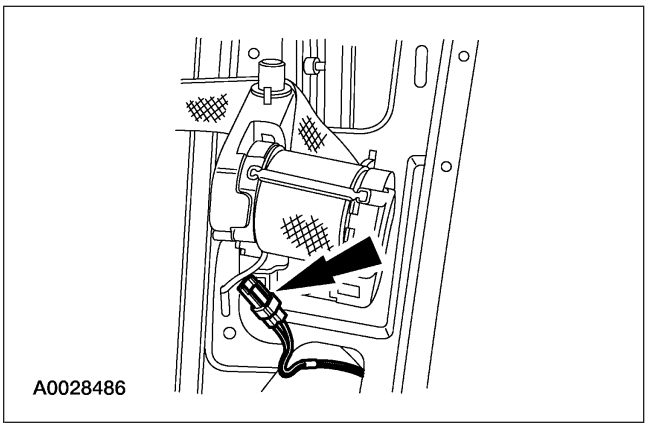

22. Desconecte el conector eléctrico del tensor retractor del cinturón de seguridad del lado del pasajero.

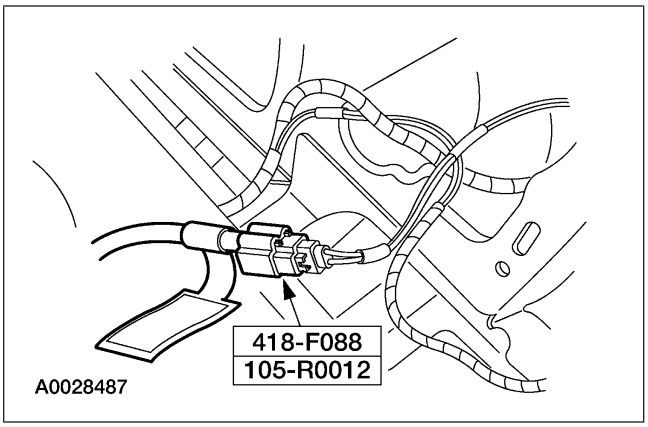

23. Adhiera la herramienta de diagnóstico del sistema de protección al conector eléctrico de piso del tensor retractor del cinturón de seguridad del lado del pasajero.

Vehículos con bolsa lateral de aire

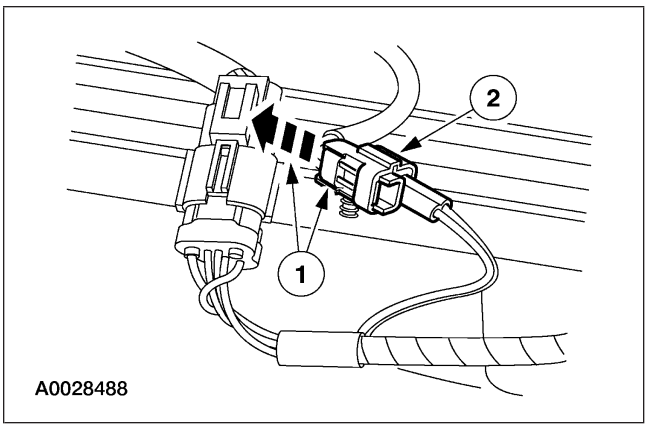

24. **NOTA:** Se desmontó el conector eléctrico de la bolsa lateral de aire del asiento del conductor para mayor claridad.

    Desconecte el conector eléctrico de la bolsa lateral de aire del asiento del conductor.

    1 Deslice y desenganche el broche de seguro del conector eléctrico de la bolsa lateral de aire del asiento del conductor.

    2 Empuje para liberar la lengüeta y desconectar el conector eléctrico de la bolsa de aire del asiento del conductor.

PROCEDIMIENTOS GENERALES (CONTINUACIÓN)

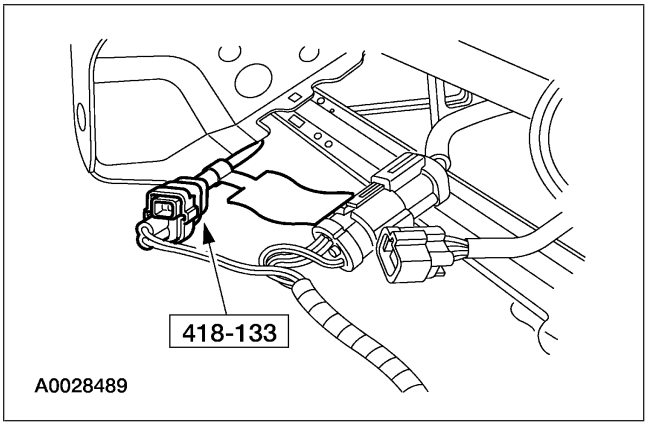

25. Adhiera la herramienta de diagnóstico del sistema de protección al conector eléctrico de piso de la bolsa lateral de aire del asiento del conductor.

Todos los vehículos

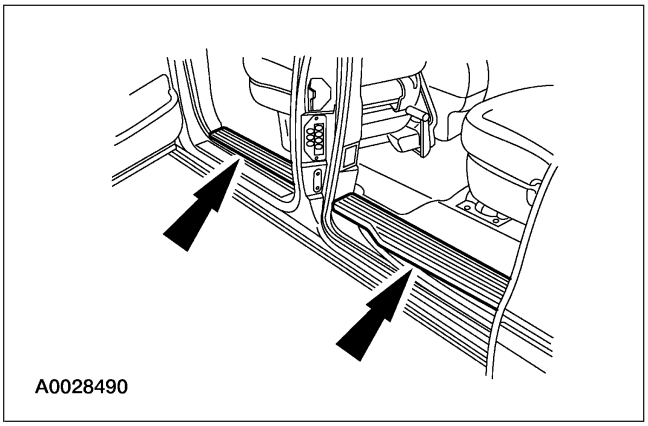

26. Desmonte las placas delantera y trasera del estribo de la puerta del lado del conductor.

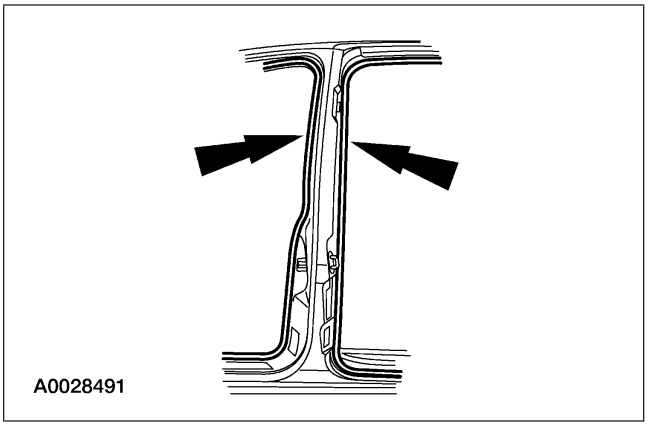

27. Desmonte la goma selladora del pilar B del lado del conductor.

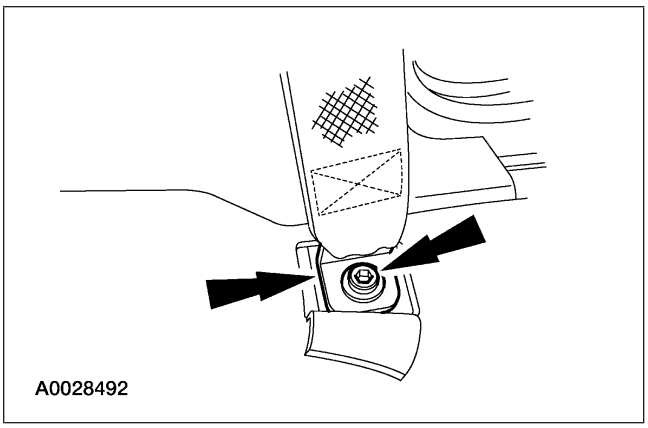

28. Desmonte el tornillo y el ancla del cinturón de seguridad del lado del conductor.

PROCEDIMIENTOS GENERALES (CONTINUACIÓN)

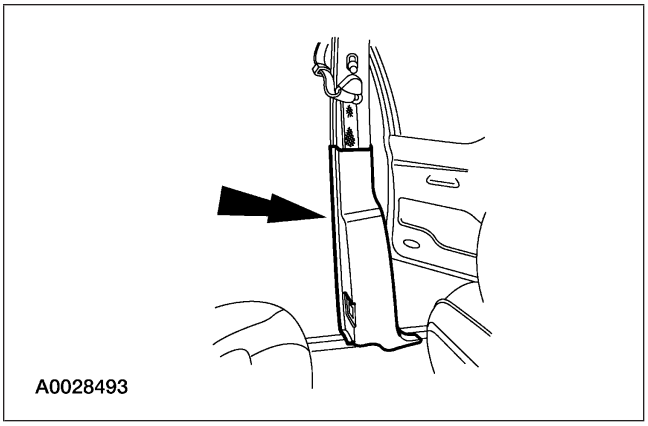

29. Jale para liberar los broches sujetadores y separe el panel inferior de vestidura del pilar B del lado del conductor.

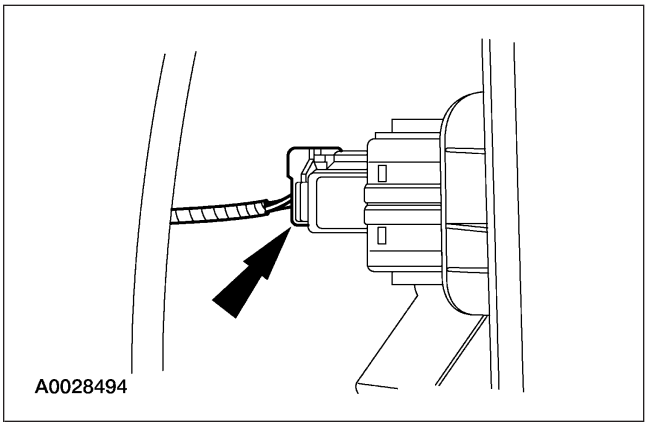

30. Desconecte el conector eléctrico del interruptor de la puerta eléctrica deslizable en el panel inferior de vestidura del pilar B.

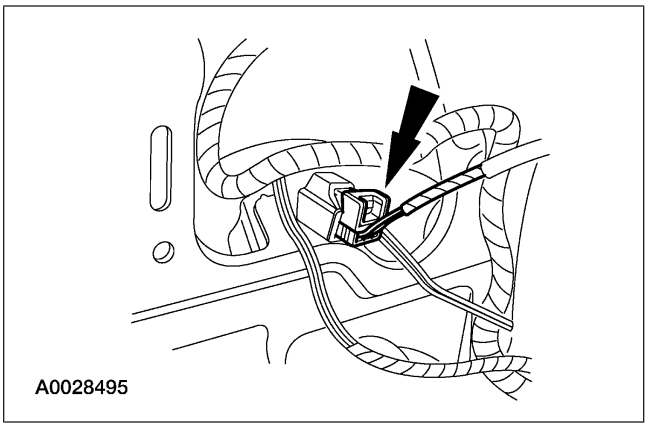

31. Desconecte el conector eléctrico de la luz de cortesía del pilar B.

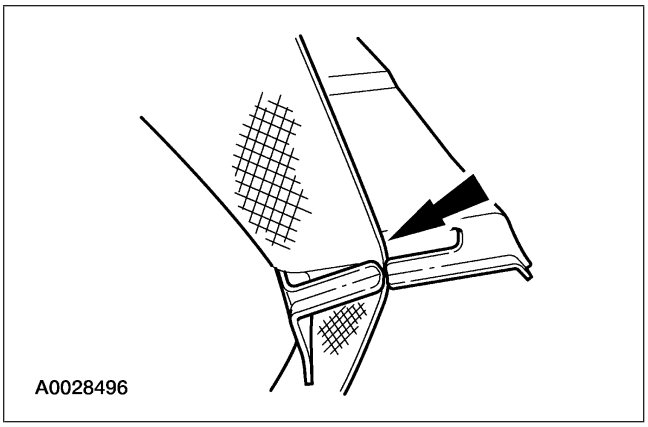

32. Enrute hacia afuera el material de nilón del cinturón de seguridad y desmonte el panel inferior de vestidura del pilar B del lado del conductor.

PROCEDIMIENTOS GENERALES (CONTINUACIÓN)

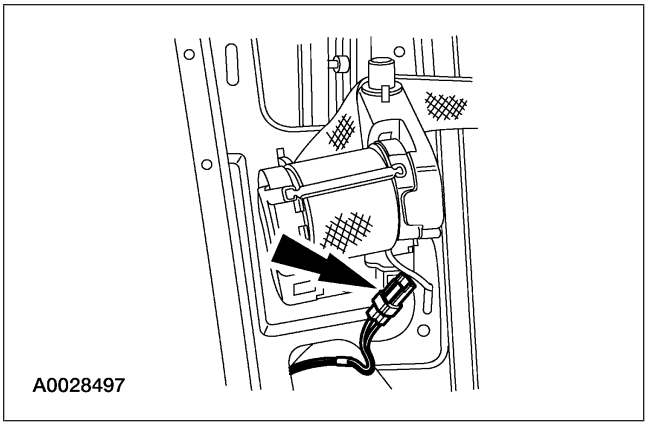

33. Desconecte el conector eléctrico del tensor retractor del cinturón de seguridad del lado del conductor.

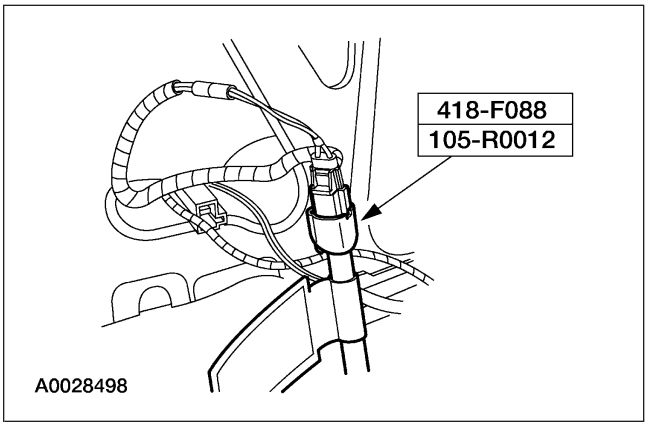

34. Adhiera la herramienta de diagnóstico del sistema de protección al conector eléctrico de piso del tensor retractor del cinturón de seguridad del lado del conductor.

35. Conecte el cable de tierra de la batería. Para más información, refiérase a la Sección 414-01.

36. Pruebe el sistema suplementario de protección (SRS), con la herramienta del sistema de protección y todos los dispositivos desplegables todavía instalados. Para más información, refiérase a la Sección 501-20B.

37. Desconecte el cable de tierra de la batería y espere por lo menos un minuto. Para más información, refiérase a la Sección 414-01.

Reactivación

⚠ **ADVERTENCIA: Para reducir el riesgo de lesiones personales serias, lea y siga las advertencias, precauciones y anotaciones al iniciar el procedimiento de desactivación.**

PROCEDIMIENTOS GENERALES (CONTINUACIÓN)

Todos los vehículos

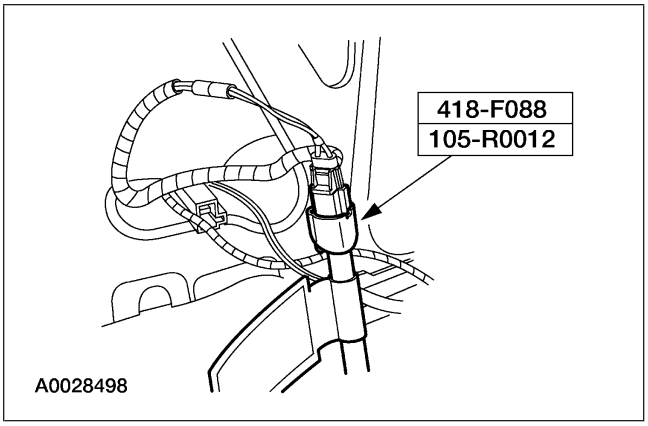

1. Desmonte la herramienta de diagnóstico del sistema de protección del conector eléctrico de piso del tensor retractor del cinturón de seguridad del lado del conductor.

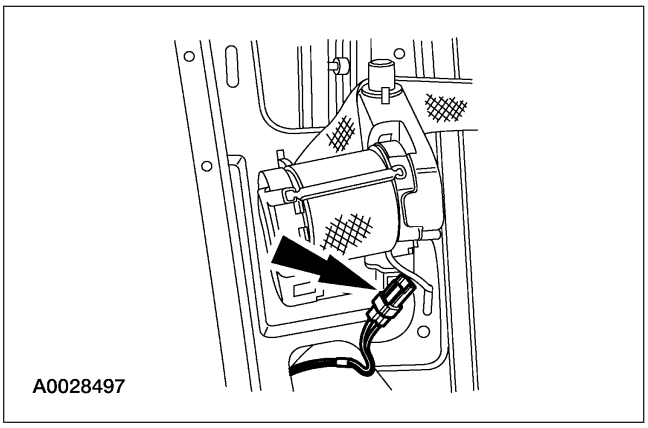

2. Conecte el conector eléctrico del tensor retractor del cinturón de seguridad del lado del conductor.

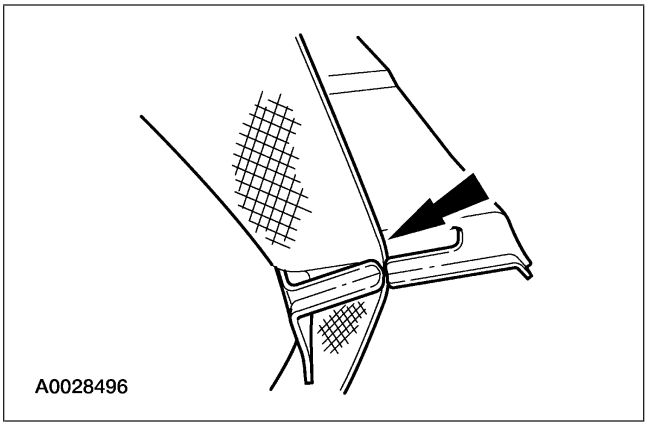

3. Enrute el material de nilón del cinturón de seguridad dentro del panel inferior de vestidura del pilar B del lado del conductor.

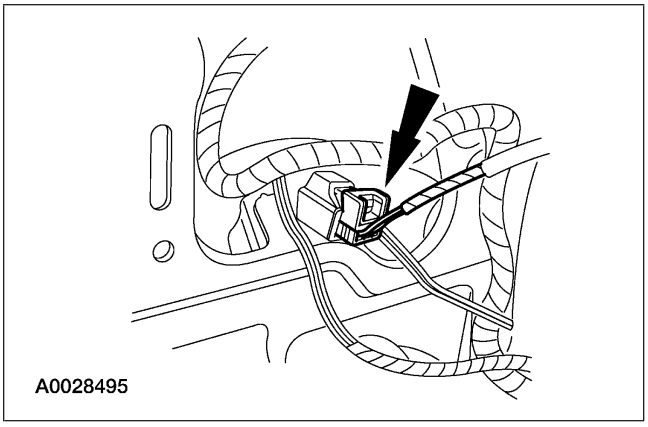

4. Coloque el panel inferior de vestidura del pilar B del lado del conductor y conecte el conector eléctrico de la luz de cortesía.

PROCEDIMIENTOS GENERALES (CONTINUACIÓN)

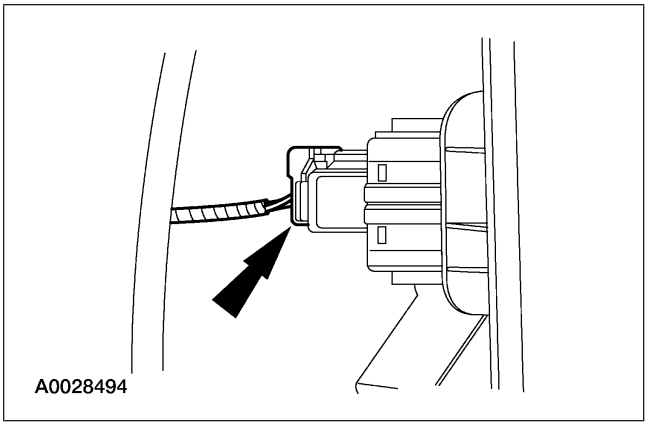

5. Conecte el conector eléctrico del interruptor de la puerta eléctrica deslizable en el panel inferior de vestidura del pilar B del lado del conductor.

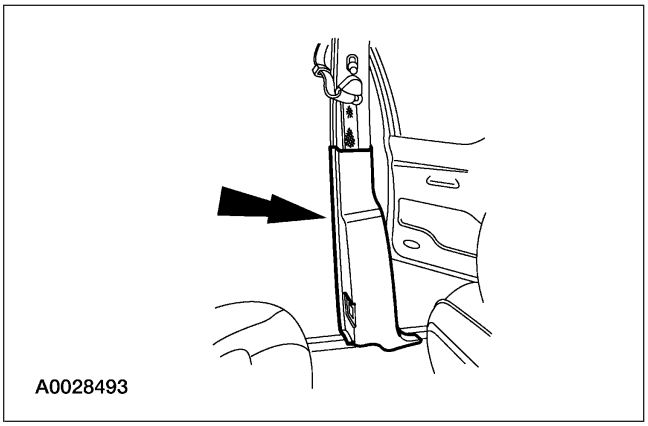

6. Alinee el panel inferior de vestidura del pilar B del lado del conductor y empuje hacia adentro, asentando los broches sujetadores.

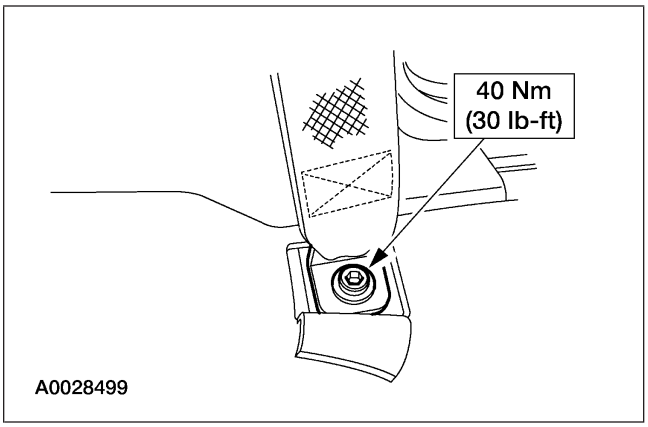

7. Coloque el ancla del cinturón de seguridad del lado del conductor e instale el tornillo.

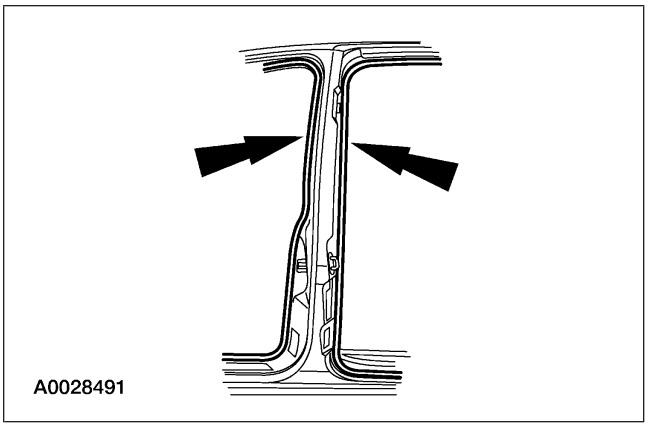

8. Instale la goma selladora del pilar B del lado del conductor.

PROCEDIMIENTOS GENERALES (CONTINUACIÓN)

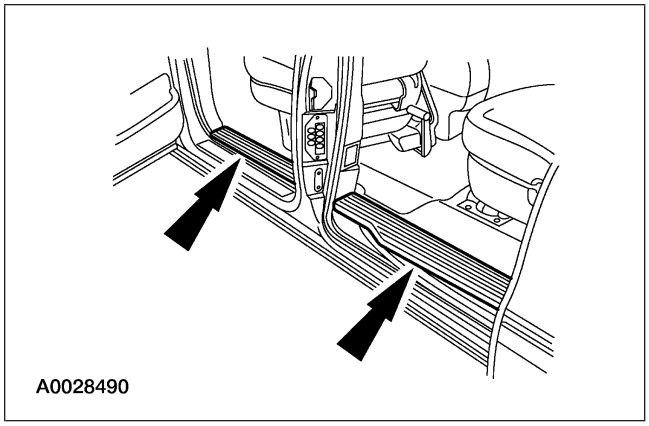

9. Desmonte las placas delantera y trasera del estribo de la puerta del lado del conductor.

Vehículos con bolsa lateral de aire

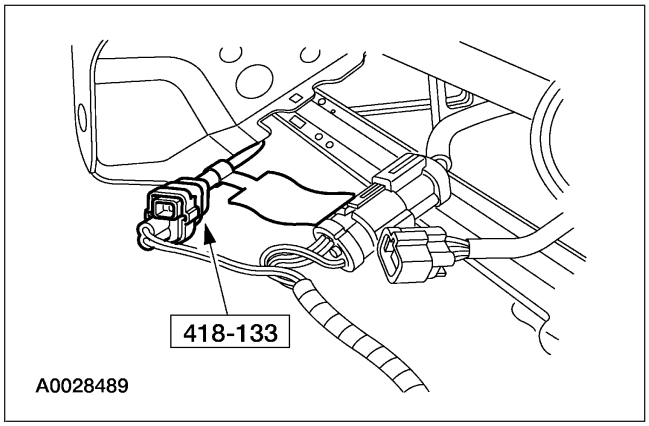

10. Desmonte la herramienta de diagnóstico del sistema de protección del conector eléctrico de piso de la bolsa lateral de aire del asiento del conductor.

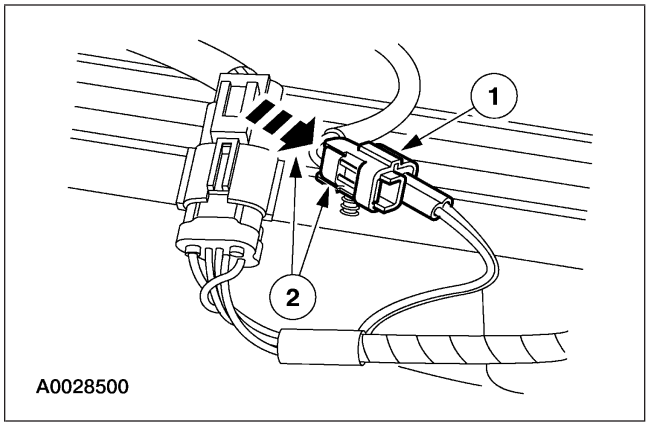

11. **NOTA:** Se desmontó del asiento el conector eléctrico de la bolsa lateral de aire del asiento del conductor para mayor claridad.

    Conecte el conector eléctrico de la bolsa lateral de aire del asiento del conductor.

    1 Conecte el conector eléctrico de la bolsa lateral de aire del asiento del conductor.

    2 Deslice y enganche el broche de seguro del conector eléctrico de la bolsa lateral de aire del asiento del conductor.

PROCEDIMIENTOS GENERALES (CONTINUACIÓN)

Todos los vehículos

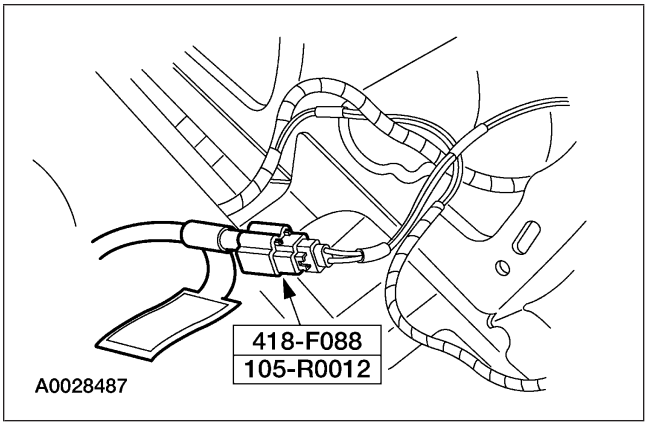

12. Desmonte la herramienta de diagnóstico del sistema de protección del conector eléctrico de piso del tensor retractor del cinturón de seguridad del lado del pasajero.

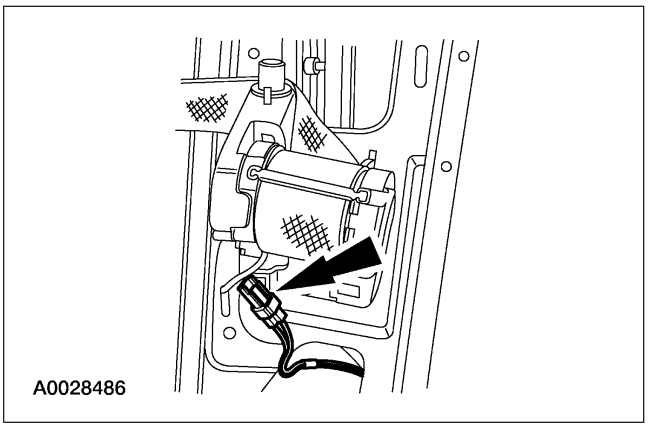

13. Conecte el conector eléctrico del tensor retractor del cinturón de seguridad del lado del pasajero.

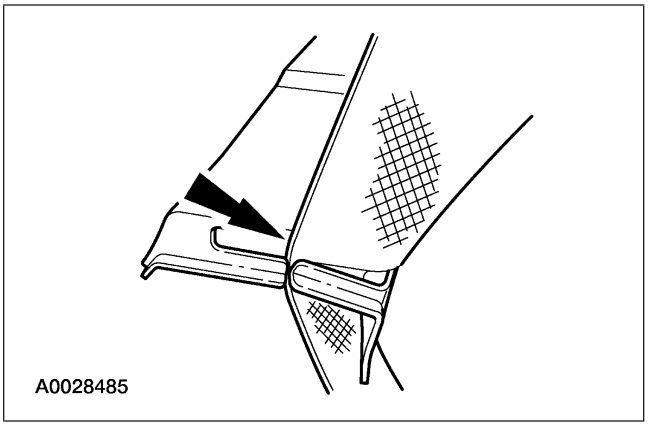

14. Enrute hacia adentro del panel inferior de vestidura del pilar B del lado del pasajero.

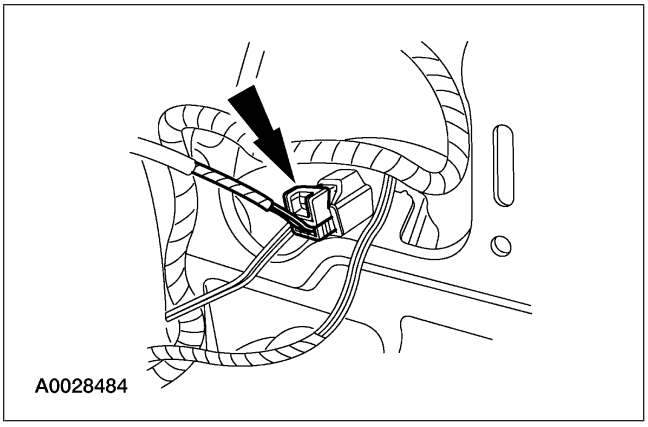

15. Coloque el panel inferior de vestidura del pilar B del lado del pasajero en el pilar B y conecte el conector eléctrico de la luz de cortesía.

PROCEDIMIENTOS GENERALES (CONTINUACIÓN)

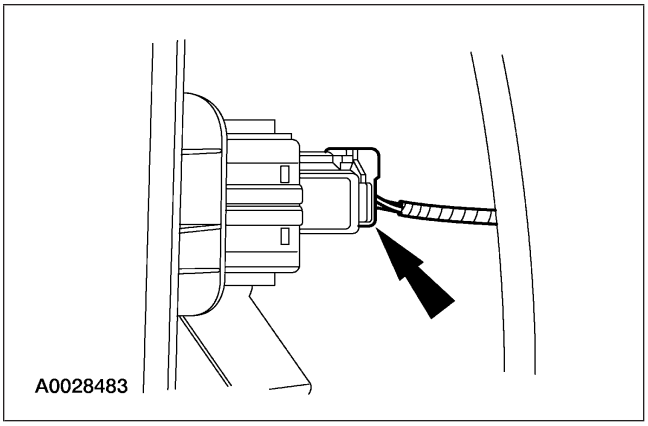

16. Conecte el conector eléctrico del interruptor de la puerta eléctrica deslizable en el panel inferior de vestidura del pilar B del lado del pasajero.

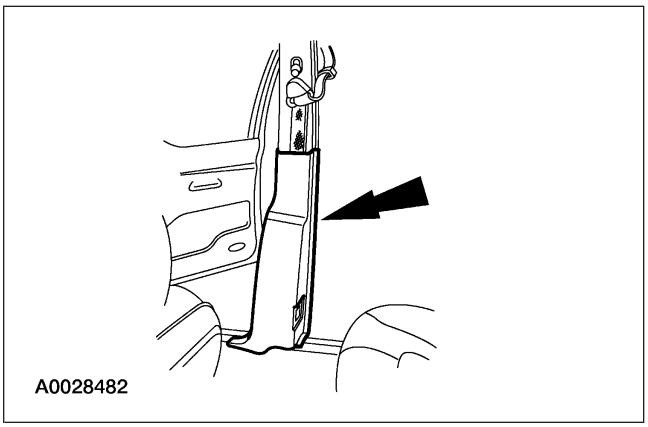

17. Alinee el panel inferior de vestidura del pilar B del lado del pasajero y empuje hacia adentro, asentando los broches sujetadores.

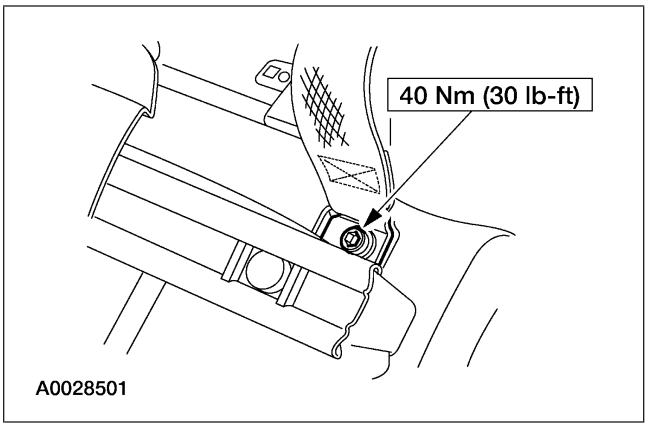

18. Coloque el ancla del cinturón de seguridad del lado del pasajero e instale el tornillo.

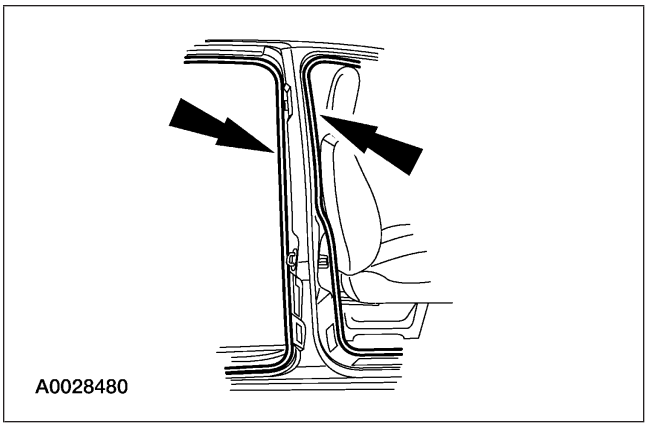

19. Instale la goma selladora del pilar B del lado del pasajero.

PROCEDIMIENTOS GENERALES (CONTINUACIÓN)

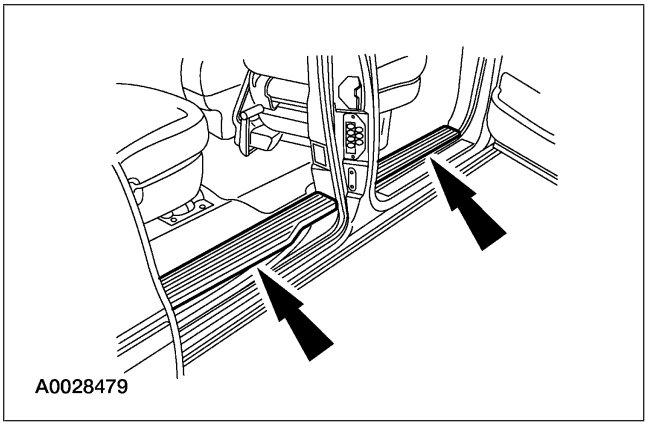

20. Instale las placas delantera y trasera del estribo de la puerta del lado del pasajero.

Vehículos con bolsa lateral de aire

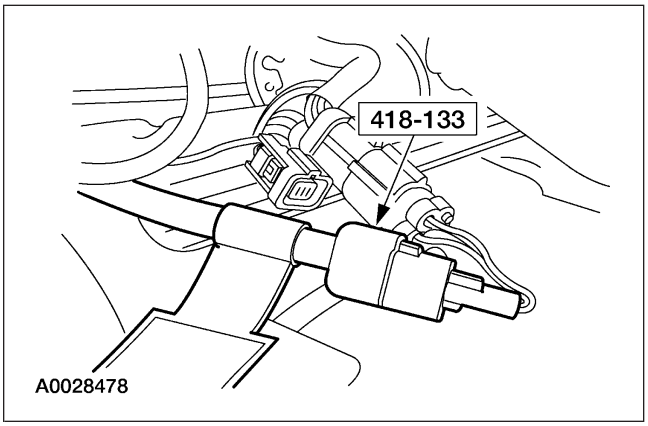

21. Desmonte la herramienta de diagnóstico del sistema de protección del conector eléctrico de piso de la bolsa lateral de aire del asiento del pasajero.

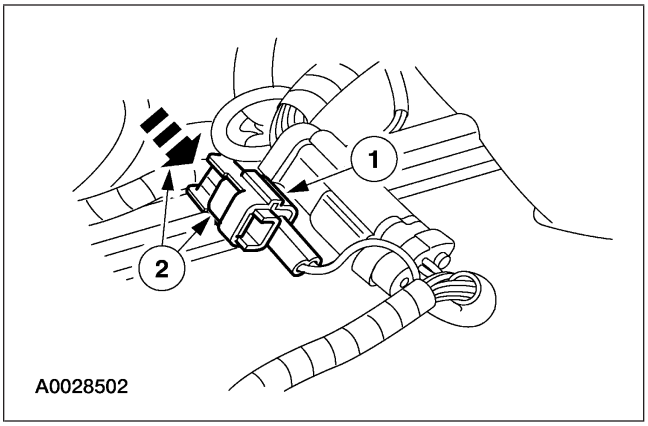

22. Conecte el conector eléctrico de la bolsa lateral de aire del asiento del pasajero.
    1 Conecte el conector eléctrico de la bolsa lateral de aire del asiento del pasajero.
    2 Deslice y enganche el broche de seguro del conector eléctrico de la bolsa lateral de aire del asiento del pasajero.

Todos los vehículos

23. Conecte el cable de tierra de la batería. Para más información, refiérase a la Sección 414-01.

24. Coloque hacia atrás los asientos delanteros.

PROCEDIMIENTOS GENERALES (CONTINUACIÓN)

25. ⚠ **ADVERTENCIA: Para evitar un despliegue accidental y posibles daños personales, el suministro de energía de respaldo debe agotarse antes de reparar o reemplazar alguno de los componentes del sistema suplementario de protección (SRS) de la bolsa delantera o lateral de aire y antes de reparar, reemplazar, ajustar o conectar los componentes que se encuentren cerca de los sensores de la bolsa delantera o lateral de aire, tales como las puertas, el tablero de instrumentos, los pestillos de la puerta de la consola, las trabas de las cerraduras, los asientos y el pestillo del cofre.**

    Refiérase al manual de taller del vehículo apropiado para determinar la localización de los sensores de la bolsa delantera de aire.

    Los sensores de la bolsa lateral de aire están localizados en o cerca de la base del pilar B.

    Para agotar la energía del suministro de energía de respaldo, desconecte el cable a tierra de la batería y espere por lo menos un minuto. Asegúrese de desconectar las baterías y los suministros auxiliares de energía (si así está equipado).

    Desconecte el cable de tierra de la batería y espere por lo menos un minuto. Para más información, refiérase a la Sección 414-01.

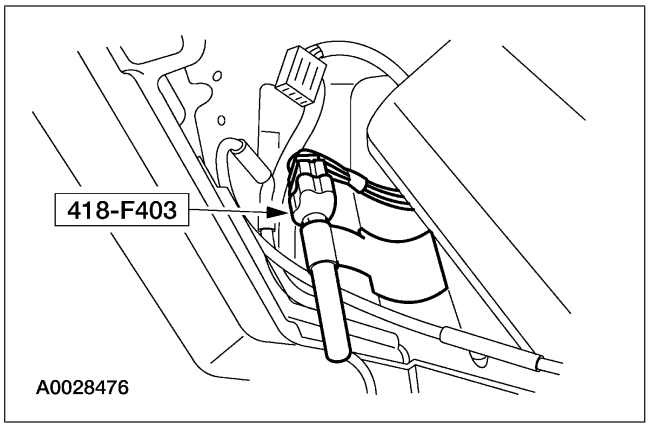

26. Desmonte la herramienta de diagnóstico del sistema de protección del lado del arnés del vehículo del conector eléctrico de la bolsa de aire del pasajero.

PROCEDIMIENTOS GENERALES (CONTINUACIÓN)

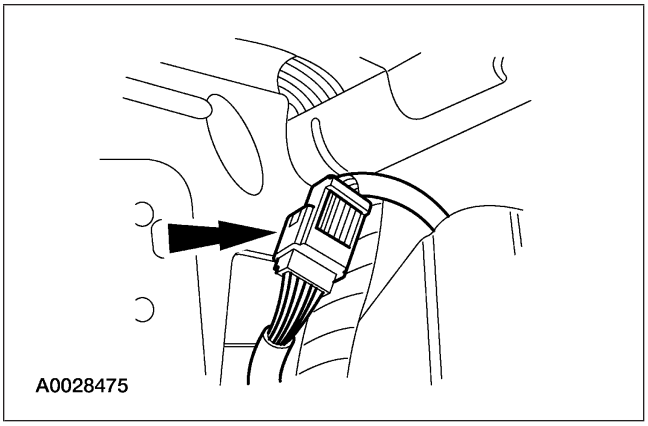

27. Conecte el conector eléctrico del módulo de bolsa de aire del pasajero.

28. Cierre la guantera.

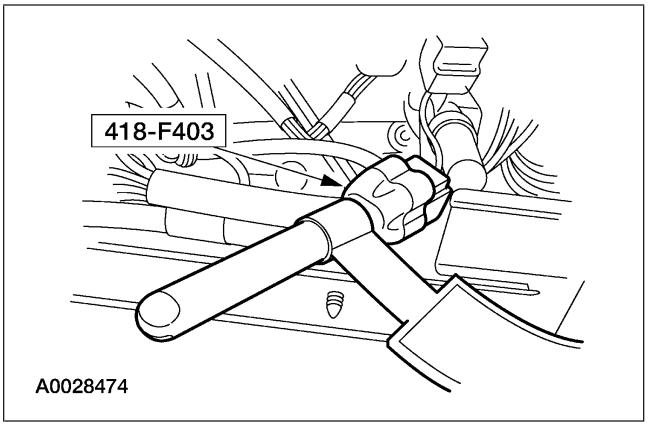

29. Desmonte la herramienta de diagnóstico del sistema de protección del lado del arnés del vehículo del conector eléctrico giratorio.

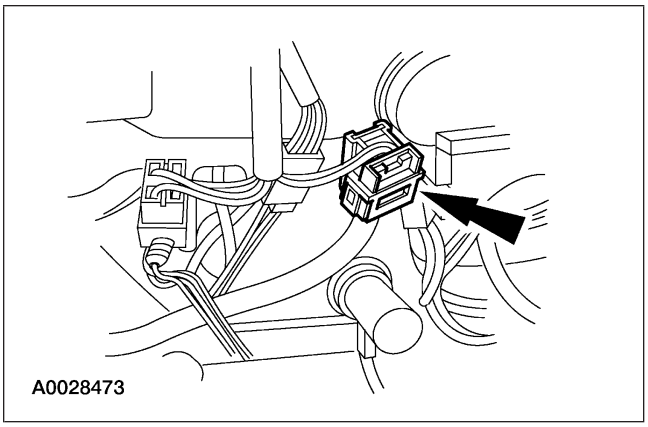

30. Conecte el conector eléctrico giratorio en la base de la columna de la dirección.

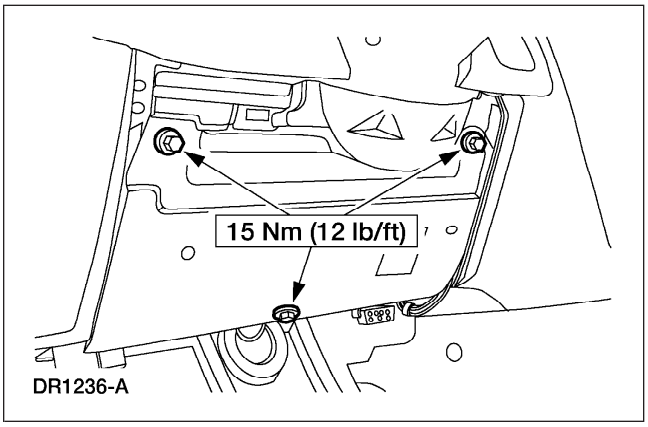

31. Coloque el refuerzo inferior de la abertura de la columna de la dirección e instale los tres tornillos.

PROCEDIMIENTOS GENERALES (CONTINUACIÓN)

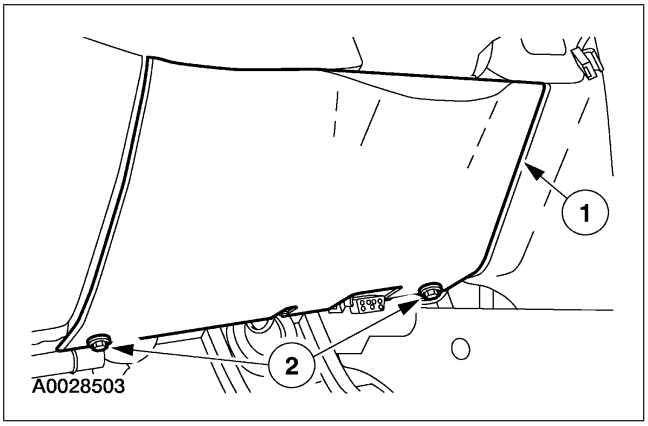

32. Instale el panel inferior de acabado de la abertura de la columna de la dirección.
    1 Alinee el panel inferior de acabado de la abertura de la columna de la dirección y empuje hacia adentro, asentando los broches sujetadores.
    2 Instale los tornillos.

33. Conecte el cable a tierra del acumulador. Para más información, refiérase a la Sección 414-01.

34. ⚠ **ADVERTENCIA: La herramienta de diagnóstico del sistema de protección es únicamente para dar servicio al sistema de protección. Antes de usar el vehículo, retírela. El no retirarla puede causar daño y posible violación de los estándares de seguridad del vehículo.**

    Pruebe el sistema suplementario de protección (SRS) habiendo desmontado toda la herramienta de diagnóstico del sistema de protección. Para más información, refiérase a la Sección 501-20B.

35. Compruebe el funcionamiento correcto del sistema activo de protección. Para más información, refiérase a la Sección 501-20A.

ESPECIFICACIONES

Pares de apriete

Descripción	Nm	lb-ft	lb-in
Tornillo del reclinador al respaldo del asiento	45	33	-
Tornillo del reclinador al bastidor del cojín	45	33	-
Ancla del cinturón de seguridad	40	30	-
Tornillo fijo del respaldo del asiento al bastidor del cojín	23	17	-

(CONTINUACIÓN)

Pares de apriete

Descripción	Nm	lb-ft	lb-in
Asiento del conductor a la tuerca del piso	80	59	-
Tornillo pivote del respaldo del asiento	23	17	-
Tornillo antirruido	23	17	-
Tornillo de la hebilla del cinturón de seguridad	40	30	-

(CONTINUACIÓN)

ESPECIFICACIONES (CONTINUACIÓN)

Pares de apriete

Descripción	Nm	lb-ft	lb-in
Tuerca del pedestal a la corredera	23	17	-
Tornillo de la corredera del asiento al bastidor del cojín	23	17	-
Tornillos de la corredera deslizante del asiento al bastidor del cojín	23	17	-
Tornillo de hombro del descansabrazos al bastidor del respaldo del asiento	48	35	-
Módulo de la bolsa lateral de aire al bastidor del respaldo del asiento	14	10	-
Tornillos del descansabrazos de la consola del asiento de cubo	23	17	-

(CONTINUACIÓN)

Pares de apriete

Descripción	Nm	lb-ft	lb-in
Tornillos del asiento del pasajero al piso	23	17	-
Tuercas del asiento del pasajero al piso	55	41	-
Tornillo de la hebilla del cinturón de seguridad	40	30	-
Tornillo del sensor de posición del asiento	13	10	-
Tornillo de anclaje del cinturón de seguridad	40	30	-
Tornillos inferiores de refuerzo de la abertura de la columna de la dirección	15	12	-